VKPF 4E 500x250

Radiale Ventilatoren für rechteckige Luftkanäle

- Max. Förderleistung: 1750
- Schalldruckpegel LpA @ 3 m: 53
- Motortyp: AC
- Laufradtyp: Centrifugal forward curved blades
- Gehäusematerial: Galvanized steel
- In jeder Position

	Maßeinheit	VKPF 4E 500x250
Luftkanalgröße	mm	500x250
Speed	-	1
Versorgungsspannung min	V	230
Versorgungsspannung max	V	230
Frequenz der Netzversorgung	Hz	50
Leistung	W	535
Stromaufnahme	A	2.49
Max. Förderleistung	m^3/h	1750
Schalldruckpegel LpA @ 3 m	dB(A)	53
Gewicht	kg	24
Fördermitteltemperatur max	°C	40
Fördermitteltemperatur min	°C	-20
Schutzart	-	IPX4

Abmessungen

B	B1	B2	H	H1	H2	H3	L
500	520	540	250	270	290	335	640

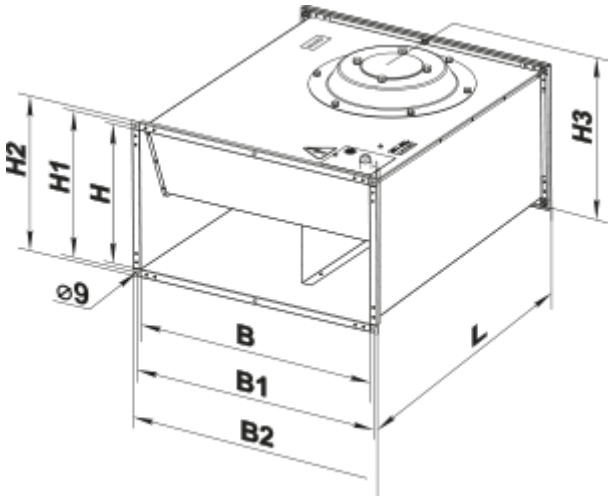
H2
H1
H
H3
⌀9
B
B1
B2
L