VKPF 4E 600x300



Radial-Rohrventilatoren mit vorwärts gekrümmten Schaufeln

• Schalldruckpegel LpA bei 3 m: 59
• Laufradtyp: Radiallaufrad mit vorwärts gekrümmten Schaufeln
• Gehäusematerial: Verzinkter Stahl
• In beliebiger Position

	Maßeinheit	VKPF 4E 600x300
Stutzengröße	mm	600x300
Phasen	-	1
Minimale Versorgungsspannung	V	230
Maximale Versorgungsspannung	V	230
Netzfrequenz	Hz	50
Nennleistung	W	1240
Stromaufnahme	A	6.45
Maximaler Volumenstrom bei 50 Hz	m³/h	2950
Drehzahl bei 50 Hz	-	1360
Schalldruckpegel LpA bei 3 m	dB(A)	59
Gewicht	kg	35
Maximale Fördermitteltemperatur	°C	50
Minimale Fördermitteltemperatur	°C	-25
Schutzart	-	IPX4
Motorschutzart	-	IP44
Material des Laufrads	-	Verzinkter Stahl

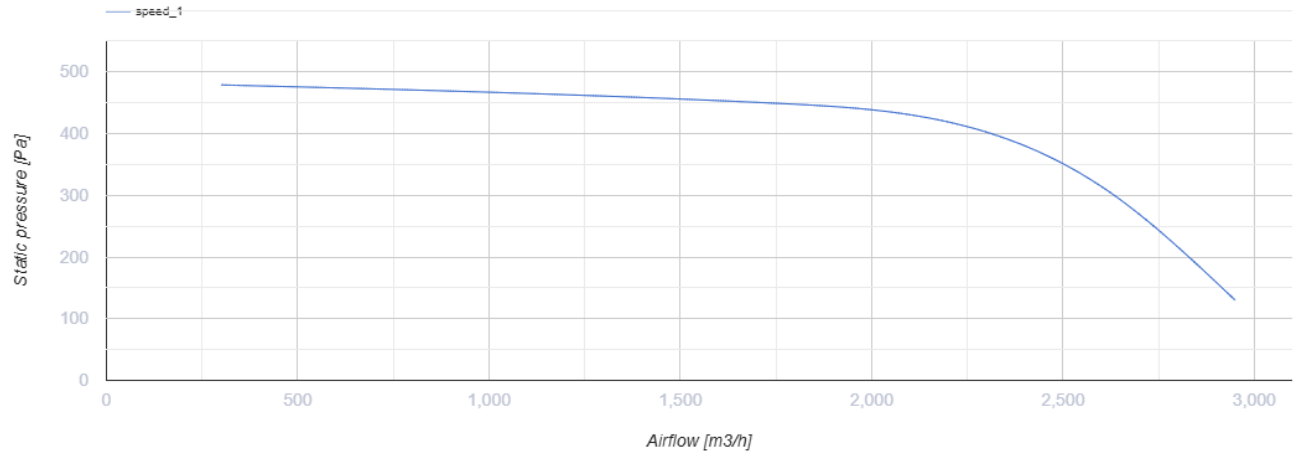

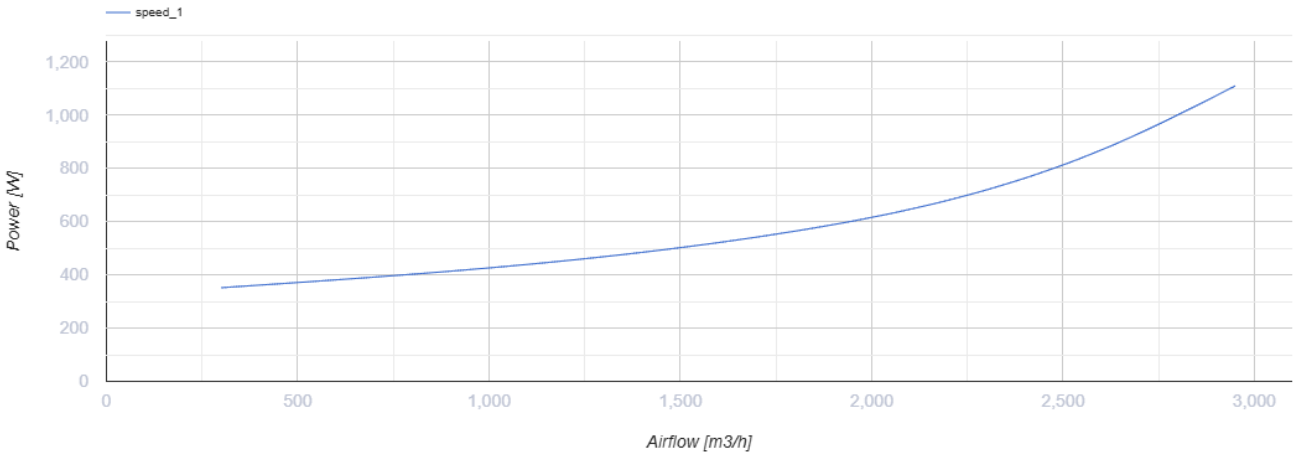

Abmessungen

B	B1	B1	H	H1	H2	H3	L
600	620	640	300	320	340	375	680

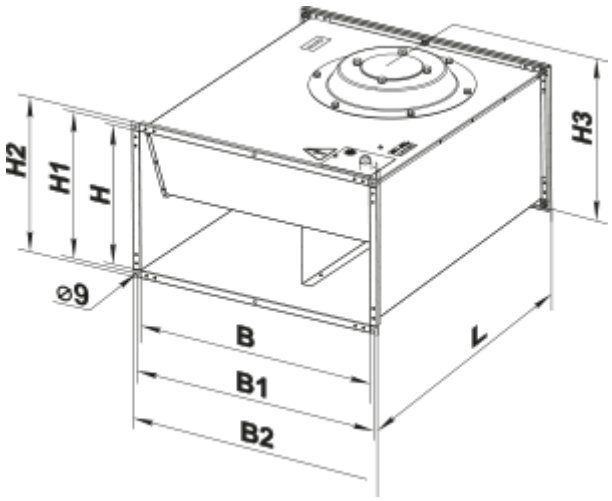

Zubehör

Für rechteckige Kanäle

Produktname	Foto	Beschreibung
SR 600x300	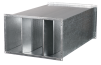	Plattenschalldämpfer zum Einbau in rechteckige Kanäle

Für rechteckige Kanäle

Produktname	Foto	Beschreibung
FB 600x300		Panelfilter mit einem rechteckigen Querschnitt
FBK 600x300-4		Taschenfilter mit einem rechteckigen Querschnitt
FBK 600x300-5		Taschenfilter mit einem rechteckigen Querschnitt
FBK 600x300-7		Taschenfilter mit einem rechteckigen Querschnitt

Für rechteckige Kanäle

Produktname	Foto	Beschreibung
KOM1 600x300		Selbsttätige Rückschlagklappe zur Absperrung des Luftstroms in rechteckigen Lüftungsrohren
KR 600x300		Luftklappen zur Regelung des Luftstroms in rechteckigen Lüftungsrohren
KG 600x300		Selbsttätige Klappe zur automatischen Absperrung des Luftstroms in rechteckigen Lüftungsrohren

Für rechteckige Kanäle

Produktname	Foto	Beschreibung
VVG 600x300		Flexible Anti-Vibrations-Verbinder für rechteckige Rohre

Für rechteckige Kanäle

Produktname	Foto	Beschreibung

PR 600x300	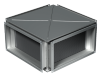	Kreuzstrom-Plattenwärmetauscher für rechteckige Luftkanäle

Mischkammer

Produktname	Foto	Beschreibung
SKRA 600x300/24		Mischkammern zur Vermischung (Rezirkulation) eines Teils der Abluft mit der Außenluft im entsprechenden Verhältnis

Wasser-Heizelemente

Produktname	Foto	Beschreibung
NKV 600x300-2		Rohr-Warmwasser-Heizregister zur Heizung der Zuluft oder Luftvorwärmer für Lüftungsanlagen mit einem rechteckigen Querschnitt
NKV 600x300-4		Rohr-Warmwasser-Heizregister zur Heizung der Zuluft oder Luftvorwärmer für Lüftungsanlagen mit einem rechteckigen Querschnitt

Elektrische Heizelemente

Produktname	Foto	Beschreibung
NK 600x300-9,0-3		Rohr-Elektro-Heizregister mit einem rechteckigen Querschnitt
NK 600x300-12,0-3		Rohr-Elektro-Heizregister mit einem rechteckigen Querschnitt
NK 600x300-15,0-3		Rohr-Elektro-Heizregister mit einem rechteckigen Querschnitt

Kanal-Verschlusskappen für Luftstromregelung

Produktname	Foto	Beschreibung
RRV 600x300		Verschlussklappen für Luftdurchsatzrelelung

Trafo-Drehzahlregler

Produktname	Foto	Beschreibung
RSA5E-7,5-T		Drehzahlregelung von Einphasen-Ventilatoren durch eine stufenweise Drehzahlregelung der Elektromotoren

Wasserkühler

Produktname	Foto	Beschreibung
OKW 600x300-3		Kanal-Wasserkühlanlagen mit einem rechteckigen Querschnitt

Freon-Kühler

Produktname	Foto	Beschreibung
OKF 600x300-3		Direktverdampferkälteanlagen mit einem rechteckigen Querschnitt

Ecodesign

Warenzeichen	Vents
Modell	VKPF 4E 600x300
Antriebsart	Externer MSD oder VSD
Typ des Wärmerückgewinnungssystems	Nicht vorhanden
Statischer Druck bei Nennvolumenstrom (Pa)	479
Maximale externe Leckagerate (%)	2.7
Statische Effizienz (%)	34.7
Anlagentyp	NRVU UVU
Effektive Eingangsleistung (kW)	0.775
Schallleistungspegel (dB(A))	79