# VKPF 4E 600x350

Radiale Ventilatoren für rechteckige Luftkanäle

- Max. Förderleistung: 4260
- Schalldruckpegel LpA @ 3 m: 59
- Motortyp: AC
- Laufradtyp: Centrifugal forward curved blades
- Gehäusematerial: Galvanized steel
- In jeder Position

| | Maßeinheit | VKPF 4E 600x350 |
|---|---|---|
| Luftkanalgröße | mm | 600x350 |
| Speed | - | 1 |
| Versorgungsspannung min | V | 230 |
| Versorgungsspannung max | V | 230 |
| Frequenz der Netzversorgung | Hz | 50 |
| Leistung | W | 2840 |
| Stromaufnahme | A | 13.9 |
| Max. Förderleistung | $m^3/h$ | 4260 |
| Schalldruckpegel LpA @ 3 m | dB(A) | 59 |
| Gewicht | kg | 49.5 |
| Fördermitteltemperatur max | °C | 40 |
| Fördermitteltemperatur min | °C | -20 |
| Schutzart | - | IPX4 |

## Abmessungen

| B | B1 | B2 | H | H1 | H2 | H3 | L |
|---|---|---|---|---|---|---|---|
| 600 | 620 | 640 | 350 | 370 | 390 | 425 | 735 |

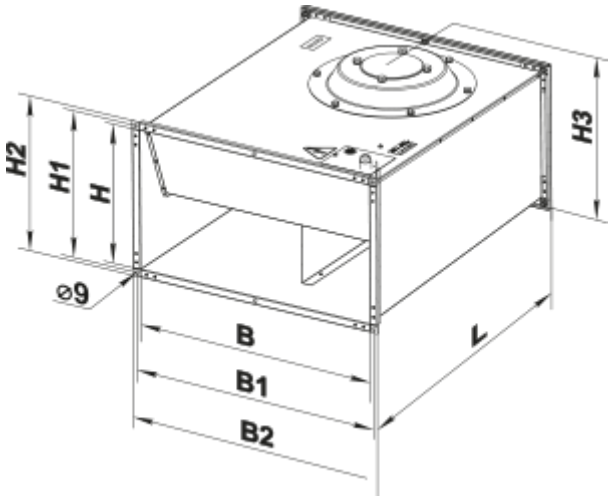
H2
H1
H
H3
⌀9
B
B1
B2
L