VKPFI 4D 500x250

Radiale schall- und wärmeisolierte Ventilatoren für rechteckige Luftkanäle

- Max. Förderleistung: 1850
- Schalldruckpegel LpA @ 3 m: 44
- Schalldämmung
- Motortyp: AC
- Laufradtyp: Centrifugal forward curved blades
- Gehäusematerial: Galvanized steel
- In jeder Position

	Maßeinheit	VKPFI 4D 500x250
Luftkanalgröße	mm	500x250
Speed	-	1
Versorgungsspannung min	V	400
Versorgungsspannung max	V	400
Frequenz der Netzversorgung	Hz	50
Leistung	W	570
Stromaufnahme	A	0.94
Max. Förderleistung	m^3/h	1850
Schalldruckpegel LpA @ 3 m	dB(A)	44
Gewicht	kg	40.5
Fördermitteltemperatur max	°C	40
Fördermitteltemperatur min	°C	-20
Schutzart	-	IPX4
Motorschutzart	-	IP44

Abmessungen

B	B1	B2	B3	H	H1	H2	H3	L
500	520	540	570	250	270	290	410	640

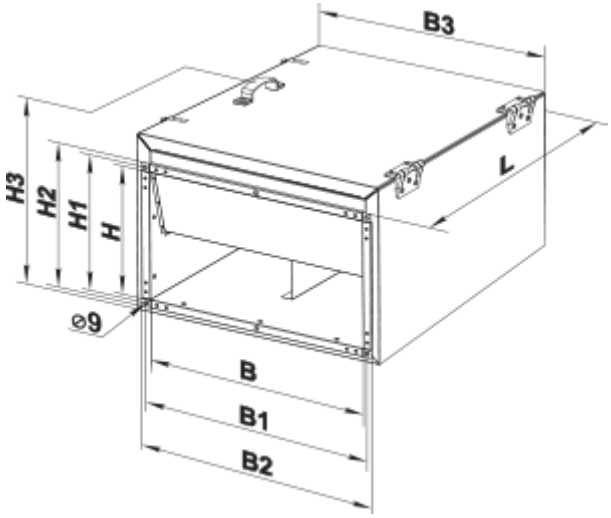
B3
H3
H2
H1
H
L
⌀9
B
B1
B2