VKPFI 4E 400x200



Radial-Rohrventilatoren mit vorwärts gekrümmten Schaufeln in schallgedämmten Gehäusen

- Schalldruckpegel LpA bei 3 m: 42
- Schallgedämmtes Gehäuse
- Laufradtyp: Radiallaufrad mit vorwärts gekrümmten Schaufeln
- Gehäusematerial: Verzinkter Stahl
- In beliebiger Position

	Maßeinheit	VKPFI 4E 400x200
Stutzengröße	mm	400x200
Phasen	-	1
Minimale Versorgungsspannung	V	230
Maximale Versorgungsspannung	V	230
Netzfrequenz	Hz	50
Nennleistung	W	295
Stromaufnahme	A	1.32
Maximaler Volumenstrom bei 50 Hz	m^3/h	1440
Drehzahl bei 50 Hz	-	1350
Schalldruckpegel LpA bei 3 m	dB(A)	42
Gewicht	kg	29
Maximale Fördermitteltemperatur	°C	40
Minimale Fördermitteltemperatur	°C	-25
Schutzart	-	IPX4
Motorschutzart	-	IP44
Material des Laufrads	-	Verzinkter Stahl

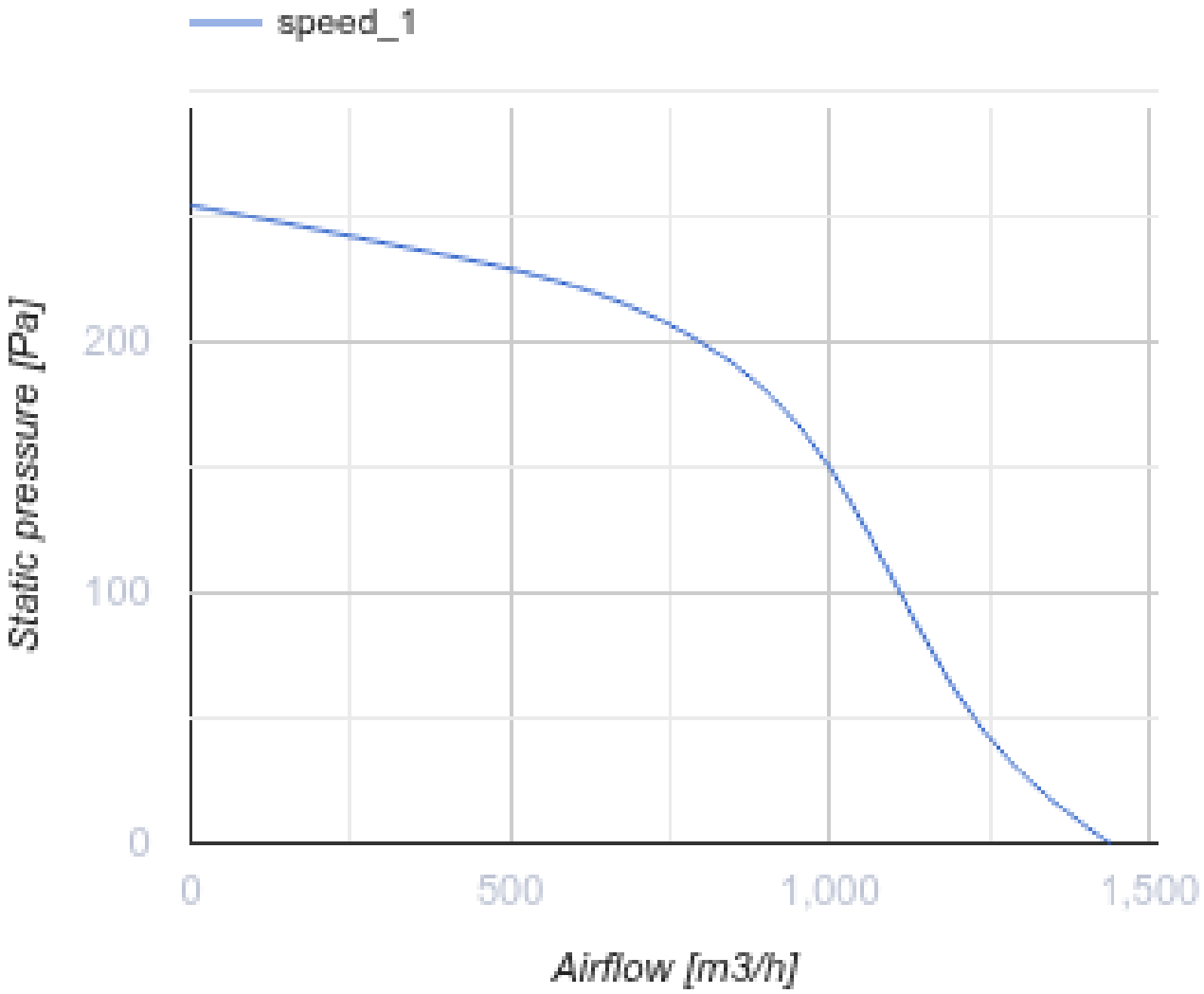
speed_1
Static pressure [Pa]
200
100
0
0
500
1,000
1,500
Airflow [m3/h]

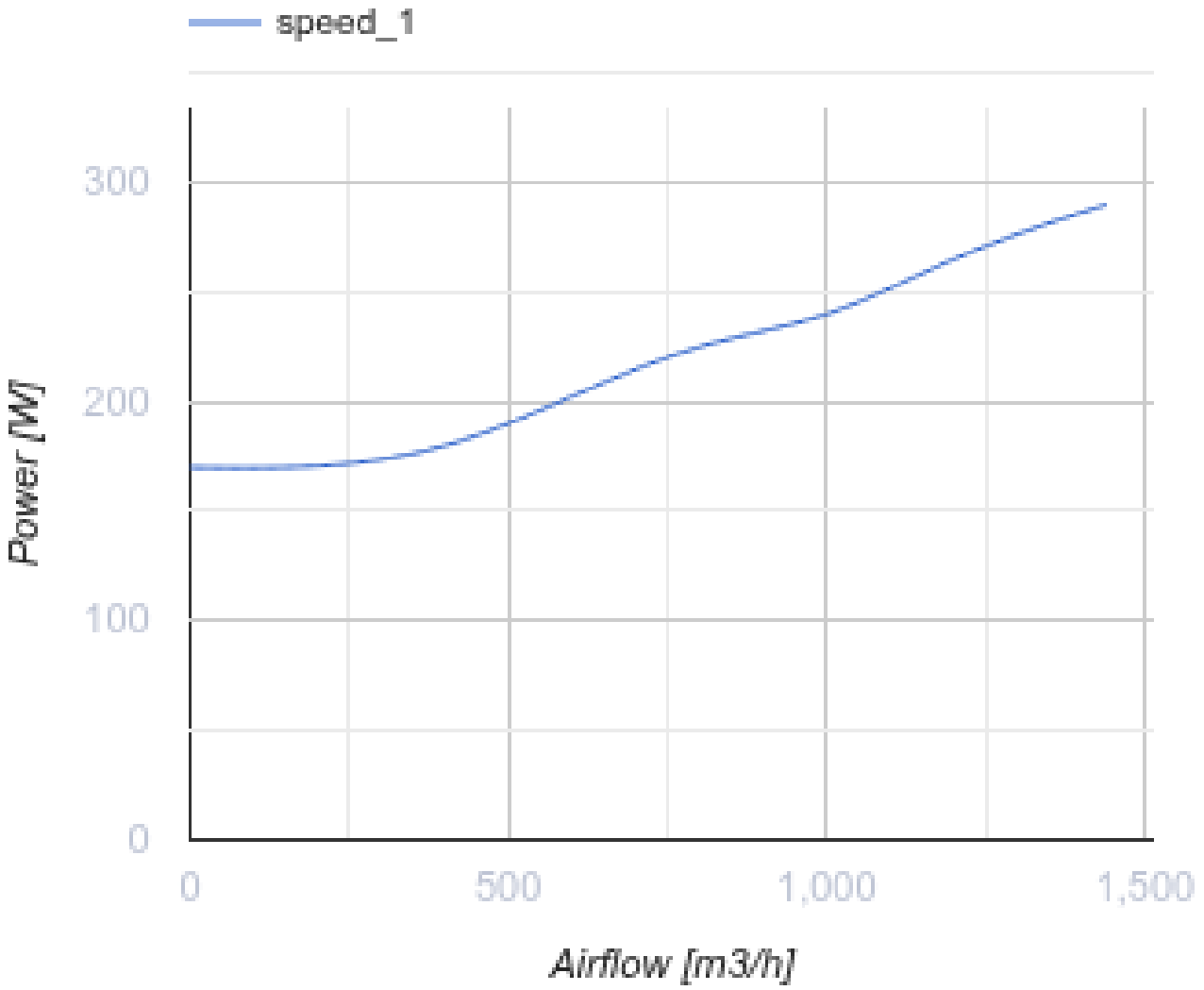

Abmessungen

B	B1	B2	B3	H	H1	H2	H3	L
400	420	440	470	200	220	240	360	500

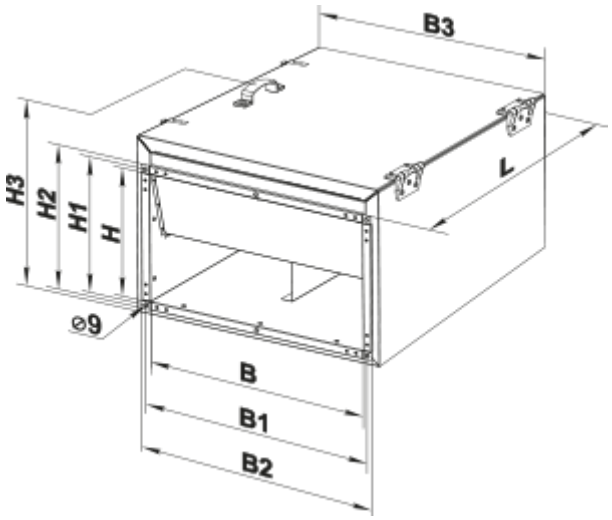

Zubehör

Für rechteckige Kanäle

Produktname	Foto	Beschreibung
SR 400x200		Plattenschalldämpfer zum Einbau in rechteckige Kanäle

Für rechteckige Kanäle

Produktname	Foto	Beschreibung
FB 400x200		Panelfilter mit einem rechteckigen Querschnitt
FBK 400x200-4		Taschenfilter mit einem rechteckigen Querschnitt
FBK 400x200-5		Taschenfilter mit einem rechteckigen Querschnitt
FBK 400x200-7		Taschenfilter mit einem rechteckigen Querschnitt

Für rechteckige Kanäle

Produktname	Foto	Beschreibung
KOM1 400x200		Selbsttätige Rückschlagklappe zur Absperrung des Luftstroms in rechteckigen Lüftungsrohren
KR 400x200		Luftklappen zur Regelung des Luftstroms in rechteckigen Lüftungsrohren

KG 400x200		Selbsttätige Klappe zur automatischen Absperrung des Luftstroms in rechteckigen Lüftungsrohren

Für rechteckige Kanäle

Produktname	Foto	Beschreibung
VVG 400x200		Flexible Anti-Vibrations-Verbinder für rechteckige Rohre

Für rechteckige Kanäle

Produktname	Foto	Beschreibung
PR 400x200	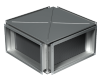	Kreuzstrom-Plattenwärmetauscher für rechteckige Luftkanäle

Mischkammer

Produktname	Foto	Beschreibung
SKRA 400x200/24		Mischkammern zur Vermischung (Rezirkulation) eines Teils der Abluft mit der Außenluft im entsprechenden Verhältnis

Wasser-Heizelemente

Produktname	Foto	Beschreibung
NKV 400x200-2		Rohr-Warmwasser-Heizregister zur Heizung der Zuluft oder Luftvorwärmer für Lüftungsanlagen mit einem rechteckigen Querschnitt
NKV 400x200-4		Rohr-Warmwasser-Heizregister zur Heizung der Zuluft oder Luftvorwärmer für Lüftungsanlagen mit einem rechteckigen Querschnitt

Elektrische Heizelemente

Produktname	Foto	Beschreibung
NK 400x200-4,5-3		Rohr-Elektro-Heizregister mit einem rechteckigen Querschnitt
NK 400x200-6,0-3		Rohr-Elektro-Heizregister mit einem rechteckigen Querschnitt
NK 400x200-7,5-3		Rohr-Elektro-Heizregister mit einem rechteckigen Querschnitt

NK 400x200-9,0-3		Rohr-Elektro-Heizregister mit einem rechteckigen Querschnitt
NK 400x200-10,5-3		Rohr-Elektro-Heizregister mit einem rechteckigen Querschnitt
NK 400x200-12,0-3		Rohr-Elektro-Heizregister mit einem rechteckigen Querschnitt

Wasserkühler

Produktname	Foto	Beschreibung
OKW 400x200-3		Kanal-Wasserkühlanlagen mit einem rechteckigen Querschnitt

Kanal-Verschlusskappen für Luftstromregelung

Produktname	Foto	Beschreibung
RRV 400x200		Verschlussklappen für Luftdurchsatzrelelung

Freon-Kühler

Produktname	Foto	Beschreibung
OKF 400x200-3		Direktverdampferkälteanlagen mit einem rechteckigen Querschnitt

Ecodesign

Warenzeichen	Vents
Modell	VKPFI 4E 400x200
Antriebsart	Externer MSD oder VSD
Typ des Wärmerückgewinnungssystems	Nicht vorhanden
Statischer Druck bei Nennvolumenstrom (Pa)	200
Maximale externe Leckagerate (%)	2.7
Statische Effizienz (%)	20.1
Anlagentyp	NRVU UVU
Effektive Eingangsleistung (kW)	0.217
Schallleistungspegel (dB(A))	62