VKPFI 4E 400x200

Radiale schall- und wärmeisolierte Ventilatoren für rechteckige Luftkanäle

- Max. Förderleistung: 1440
- Schalldruckpegel LpA @ 3 m: 42
- Schalldämmung
- Motortyp: AC
- Laufradtyp: Centrifugal forward curved blades
- Gehäusematerial: Galvanized steel
- In jeder Position

	Maßeinheit	VKPFI 4E 400x200
Luftkanalgröße	mm	400x200
Speed	-	1
Versorgungsspannung min	V	230
Versorgungsspannung max	V	230
Frequenz der Netzversorgung	Hz	50
Leistung	W	295
Stromaufnahme	A	1.32
Max. Förderleistung	m^3/h	1440
Schalldruckpegel LpA @ 3 m	dB(A)	42
Gewicht	kg	29
Fördermitteltemperatur max	°C	40
Fördermitteltemperatur min	°C	-25
Schutzart	-	IPX4

Abmessungen

B	B1	B2	B3	H	H1	H2	H3	L
400	420	440	470	200	220	240	360	500

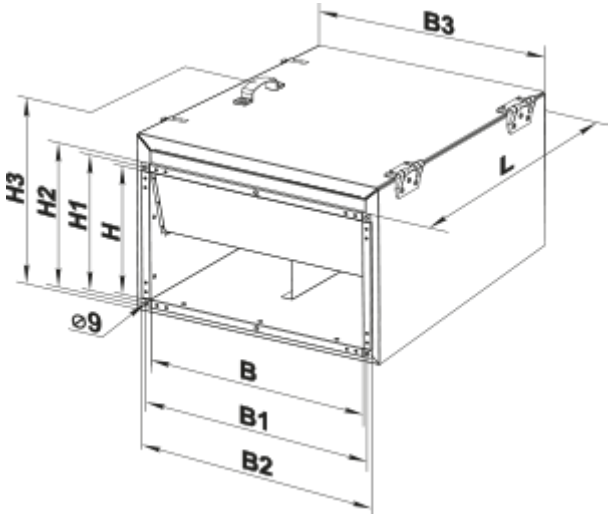
B3
H3
H2
H1
H
L
⌀9
B
B1
B2