VKPFI 4E 500x300



Radial-Rohrventilatoren mit vorwärts gekrümmten Schaufeln in schallgedämmten Gehäusen

- Schalldruckpegel LpA bei 3 m: 47
- Schallgedämmtes Gehäuse
- Laufradtyp: Radiallaufrad mit vorwärts gekrümmten Schaufeln
- Gehäusematerial: Verzinkter Stahl
- In beliebiger Position

	Maßeinheit	VKPFI 4E 500x300
Stutzengröße	mm	500x300
Phasen	-	1
Minimale Versorgungsspannung	V	230
Maximale Versorgungsspannung	V	230
Netzfrequenz	Hz	50
Nennleistung	W	710
Stromaufnahme	A	3.1
Maximaler Volumenstrom bei 50 Hz	m³/h	2350
Drehzahl bei 50 Hz	-	1230
Schalldruckpegel LpA bei 3 m	dB(A)	47
Gewicht	kg	52.5
Maximale Fördermitteltemperatur	°C	70
Minimale Fördermitteltemperatur	°C	-25
Schutzart	-	IPX4
Motorschutzart	-	IP44
Material des Laufrads	-	Verzinkter Stahl

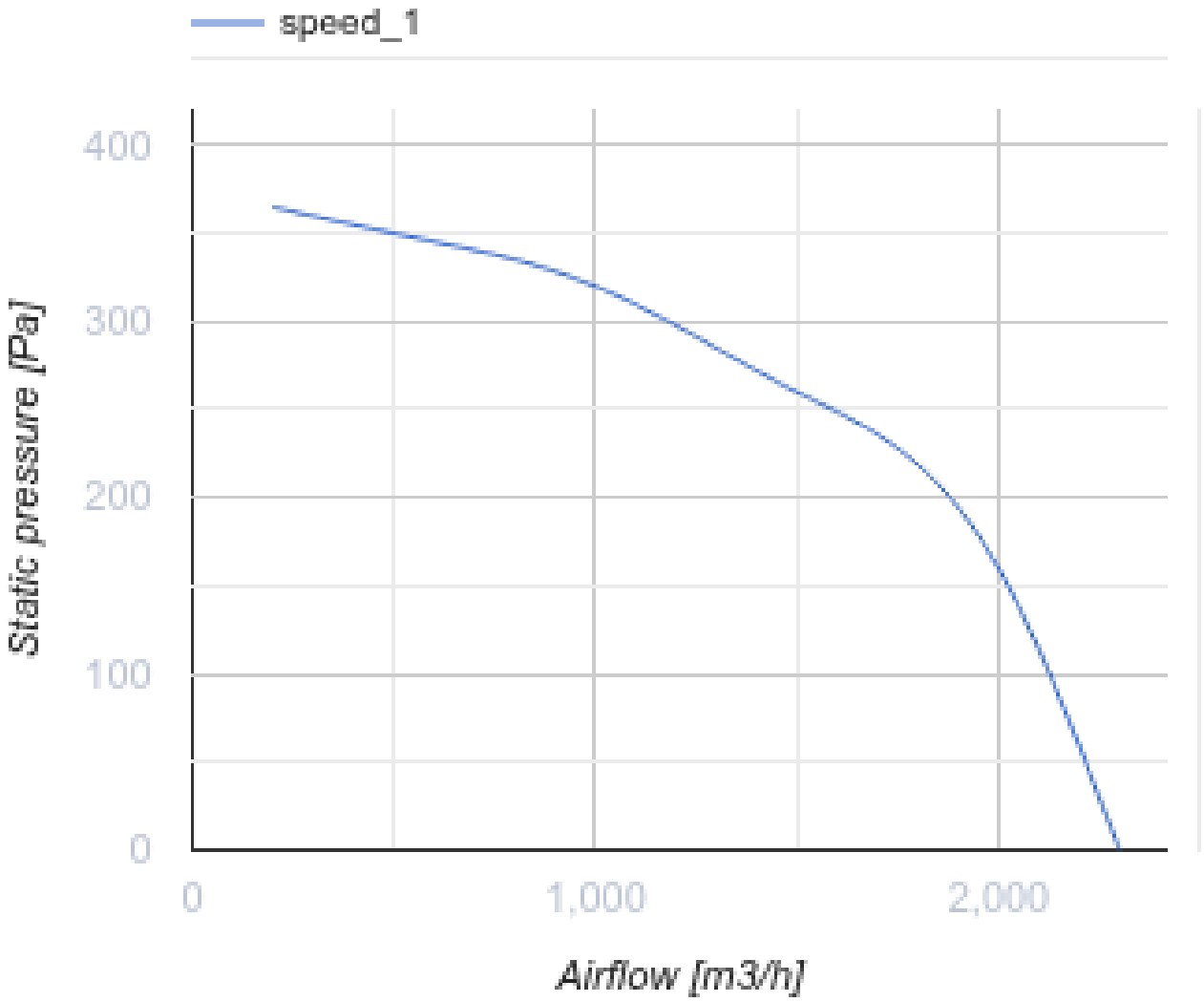
speed_1
400
300
200
100
0
Static pressure [Pa]
0
1,000
2,000
Airflow [m3/h]

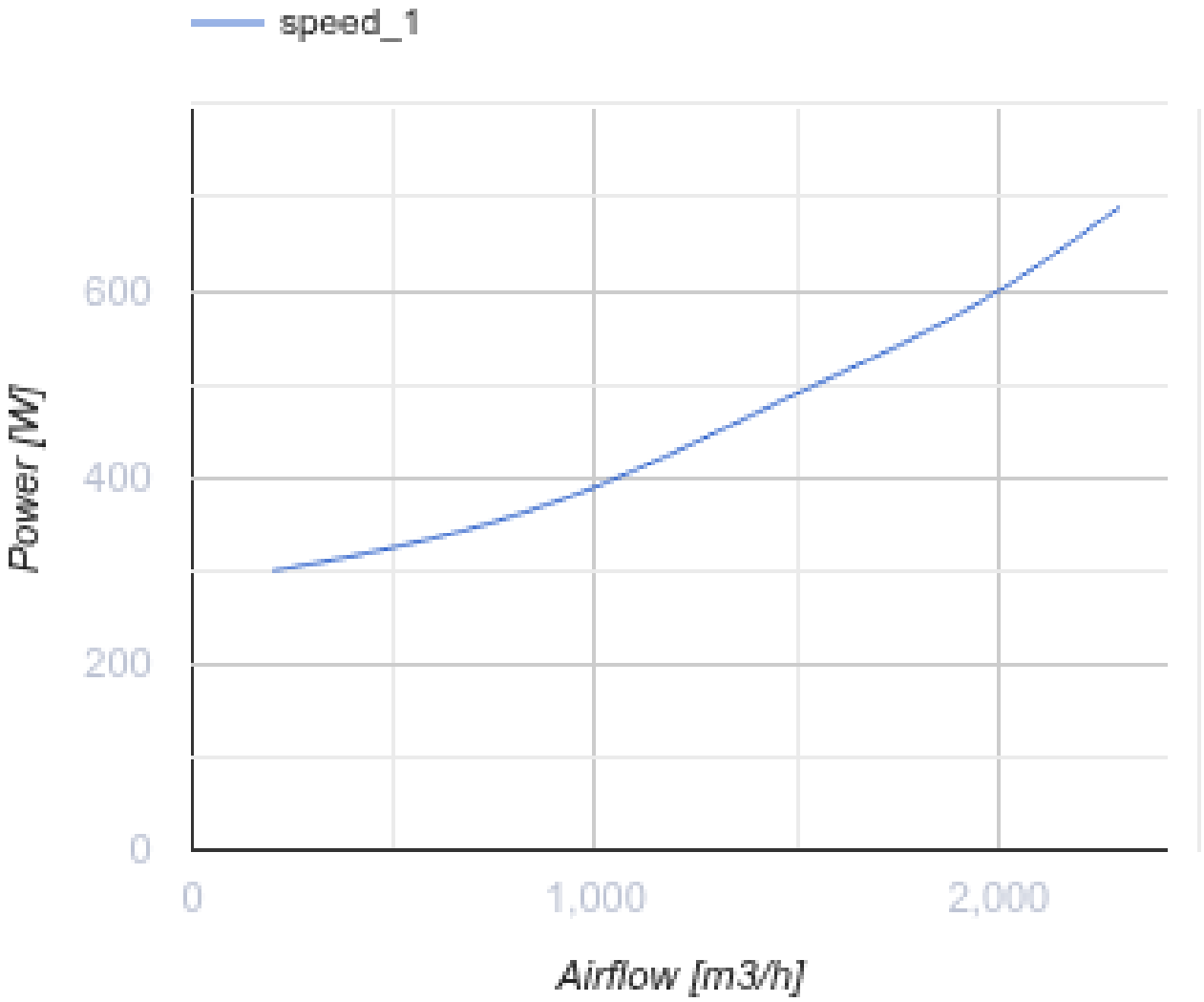

Abmessungen

B	B1	B2	B3	H	H1	H2	H3	L
500	520	540	570	300	320	340	460	680

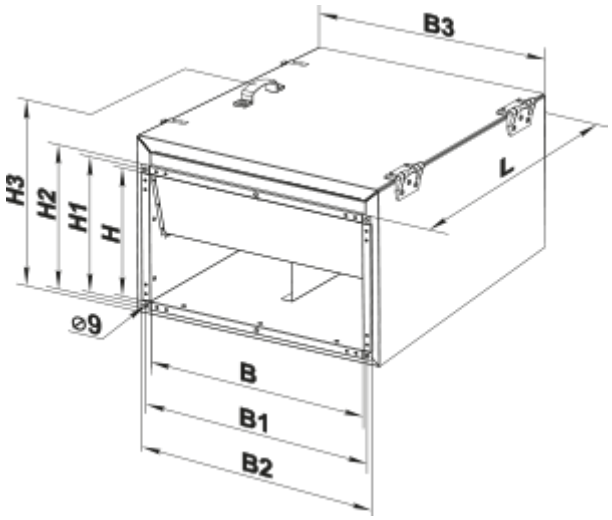

Zubehör

Für rechteckige Kanäle

Produktname	Foto	Beschreibung
SR 500x300		Plattenschalldämpfer zum Einbau in rechteckige Kanäle

Für rechteckige Kanäle

Produktname	Foto	Beschreibung
FB 500x300		Panelfilter mit einem rechteckigen Querschnitt
FBK 500x300-4		Taschenfilter mit einem rechteckigen Querschnitt
FBK 500x300-5		Taschenfilter mit einem rechteckigen Querschnitt
FBK 500x300-7		Taschenfilter mit einem rechteckigen Querschnitt

Für rechteckige Kanäle

Produktname	Foto	Beschreibung
KOM1 500x300		Selbsttätige Rückschlagklappe zur Absperrung des Luftstroms in rechteckigen Lüftungsrohren
KR 500x300		Luftklappen zur Regelung des Luftstroms in rechteckigen Lüftungsrohren

KG 500x300		Selbsttätige Klappe zur automatischen Absperrung des Luftstroms in rechteckigen Lüftungsrohren

Für rechteckige Kanäle

Produktname	Foto	Beschreibung
VVG 500x300		Flexible Anti-Vibrations-Verbinder für rechteckige Rohre

Für rechteckige Kanäle

Produktname	Foto	Beschreibung
PR 500x300	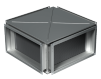	Kreuzstrom-Plattenwärmetauscher für rechteckige Luftkanäle

Mischkammer

Produktname	Foto	Beschreibung
SKRA 500x300/24		Mischkammern zur Vermischung (Rezirkulation) eines Teils der Abluft mit der Außenluft im entsprechenden Verhältnis

Wasser-Heizelemente

Produktname	Foto	Beschreibung
NKV 500x300-2		Rohr-Warmwasser-Heizregister zur Heizung der Zuluft oder Luftvorwärmer für Lüftungsanlagen mit einem rechteckigen Querschnitt
NKV 500x300-4		Rohr-Warmwasser-Heizregister zur Heizung der Zuluft oder Luftvorwärmer für Lüftungsanlagen mit einem rechteckigen Querschnitt

Elektrische Heizelemente

Produktname	Foto	Beschreibung
NK 500x300-6,0-3		Rohr-Elektro-Heizregister mit einem rechteckigen Querschnitt
NK 500x300-7,5-3		Rohr-Elektro-Heizregister mit einem rechteckigen Querschnitt
NK 500x300-9,0-3		Rohr-Elektro-Heizregister mit einem rechteckigen Querschnitt

NK 500x300-10,5-3		Rohr-Elektro-Heizregister mit einem rechteckigen Querschnitt
NK 500x300-12,0-3		Rohr-Elektro-Heizregister mit einem rechteckigen Querschnitt
NK 500x300-15,0-3		Rohr-Elektro-Heizregister mit einem rechteckigen Querschnitt
NK 500x300-18,0-3		Rohr-Elektro-Heizregister mit einem rechteckigen Querschnitt
NK 500x300-21,0-3		Rohr-Elektro-Heizregister mit einem rechteckigen Querschnitt

Kanal-Verschlusskappen für Luftstromregelung

Produktname	Foto	Beschreibung
RRV 500x300		Verschlussklappen für Luftdurchsatzrelelung

Trafo-Drehzahlregler

Produktname	Foto	Beschreibung
RSA5E-3,5-T		Drehzahlregelung von Einphasen-Ventilatoren durch eine stufenweise Drehzahlregelung der Elektromotoren

Wasserkühler

Produktname	Foto	Beschreibung
OKW 500x300-3		Kanal-Wasserkühlanlagen mit einem rechteckigen Querschnitt

Freon-Kühler

Produktname	Foto	Beschreibung
OKF 500x300-3		Direktverdampferkälteanlagen mit einem rechteckigen Querschnitt

Ecodesign

Warenzeichen	Vents
Modell	VKPFI 4E 500x300
Antriebsart	Externer MSD oder VSD
Typ des Wärmerückgewinnungssystems	Nicht vorhanden
Statischer Druck bei Nennvolumenstrom (Pa)	290
Maximale externe Leckagerate (%)	2.7
Statische Effizienz (%)	23.7
Effektive Eingangsleistung (kW)	0.445
Schallleistungspegel (dB(A))	67
Anlagentyp	NRVU UVU