VKPFI 4E 600x350

Radiale schall- und wärmeisolierte Ventilatoren für rechteckige Luftkanäle

- Max. Förderleistung: 4260
- Schalldruckpegel LpA @ 3 m: 51
- Schalldämmung
- Motortyp: AC
- Laufradtyp: Centrifugal forward curved blades
- Gehäusematerial: Galvanized steel
- In jeder Position

	Maßeinheit	VKPFI 4E 600x350
Luftkanalgröße	mm	600x350
Speed	-	1
Versorgungsspannung min	V	230
Versorgungsspannung max	V	230
Frequenz der Netzversorgung	Hz	50
Leistung	W	2840
Stromaufnahme	A	13.9
Max. Förderleistung	m^3/h	4260
Schalldruckpegel LpA @ 3 m	dB(A)	51
Gewicht	kg	72
Fördermitteltemperatur max	°C	40
Fördermitteltemperatur min	°C	-20
Schutzart	-	IPX4
Motorschutzart	-	IP44

Abmessungen

B	B1	B2	B3	H	H1	H2	H3	L
600	620	640	670	350	370	390	530	735

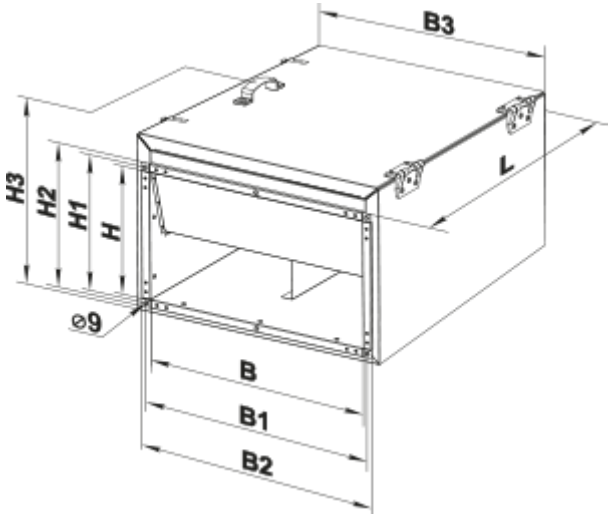
B3
H3
H2
H1
H
L
⌀9
B
B1
B2