VKPFI 6D 800x500



Radial-Rohrventilatoren mit vorwärts gekrümmten Schaufeln in schallgedämmten Gehäusen

- Schalldruckpegel LpA bei 3 m: 53
- Schallgedämmtes Gehäuse
- Laufradtyp: Radiallaufrad mit vorwärts gekrümmten Schaufeln
- Gehäusematerial: Verzinkter Stahl
- In beliebiger Position

	Maßeinheit	VKPFI 6D 800x500
Stutzengröße	mm	800x500
Phasen	-	3
Minimale Versorgungsspannung	V	400
Maximale Versorgungsspannung	V	400
Netzfrequenz	Hz	50
Nennleistung	W	2790
Stromaufnahme	A	5.18
Maximaler Volumenstrom bei 50 Hz	m³/h	7610
Drehzahl bei 50 Hz	-	830
Schalldruckpegel LpA bei 3 m	dB(A)	53
Gewicht	kg	120
Maximale Fördermitteltemperatur	°C	50
Minimale Fördermitteltemperatur	°C	-20
Schutzart	-	IPX4
Motorschutzart	-	IP44
Material des Laufrads	-	Verzinkter Stahl

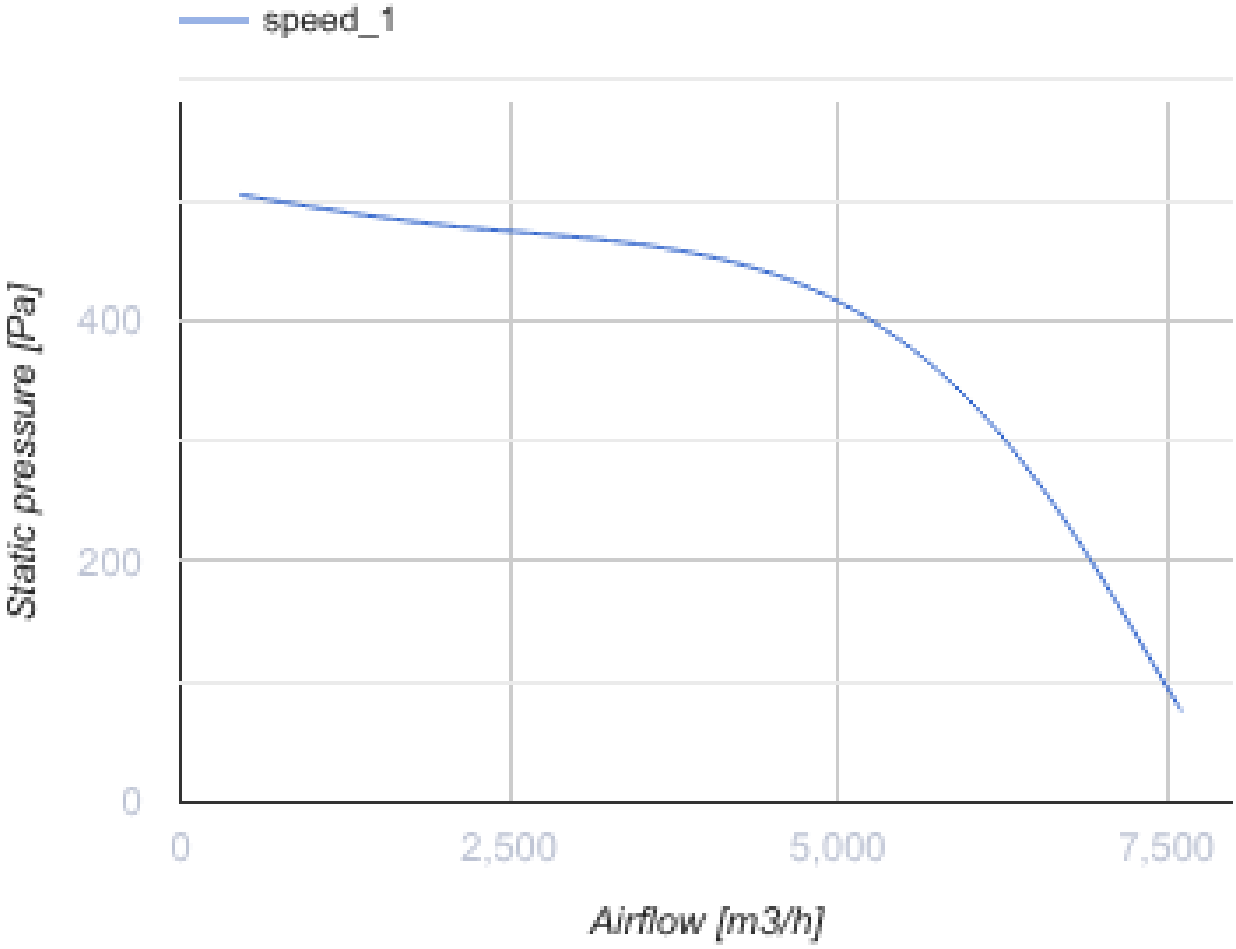
speed_1
Static pressure [Pa]
400
200
0
0
2,500
5,000
7,500
Airflow [m3/h]

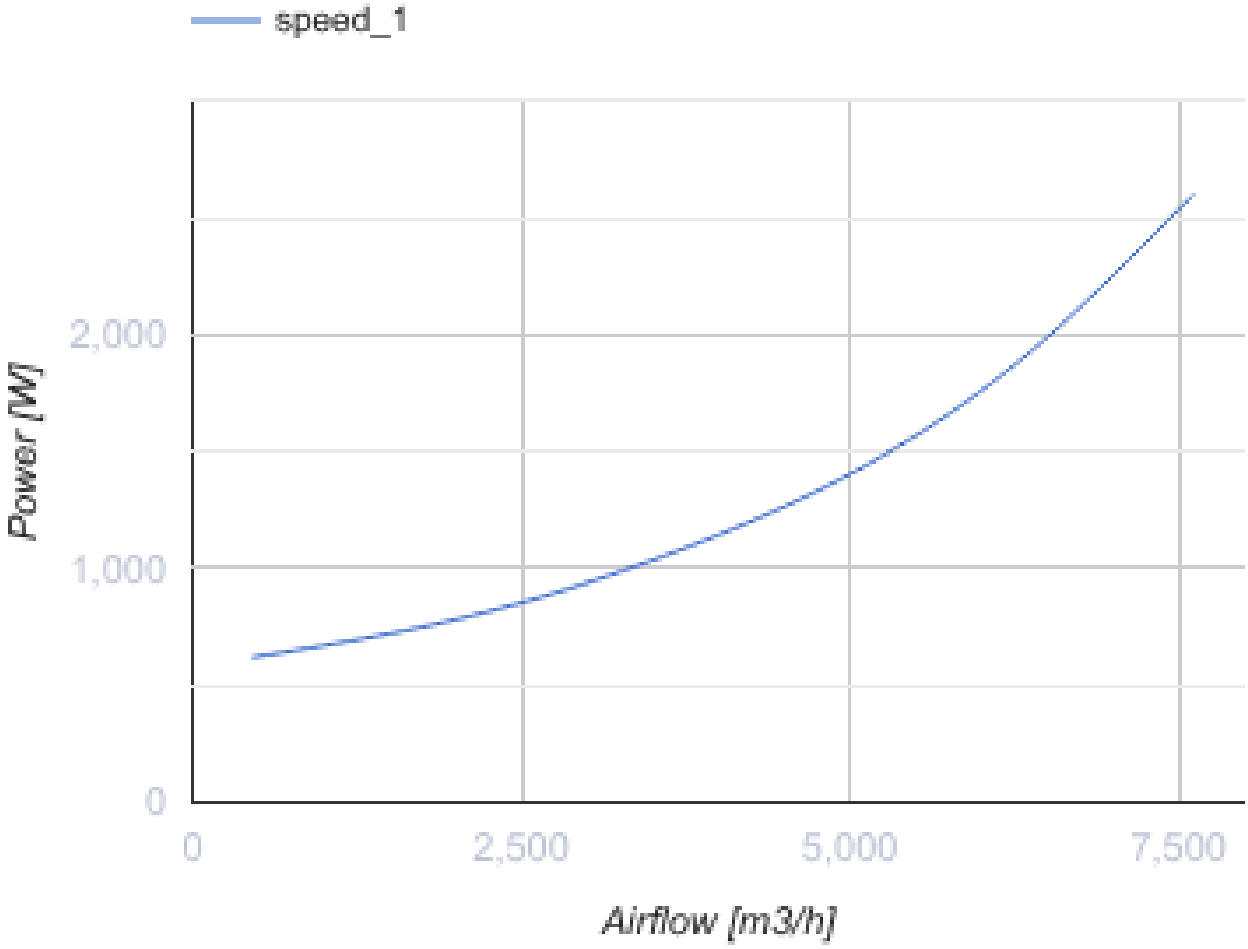

Abmessungen

B	B1	B2	B3	H	H1	H2	H3	L
800	820	-	900	500	520	-	720	935

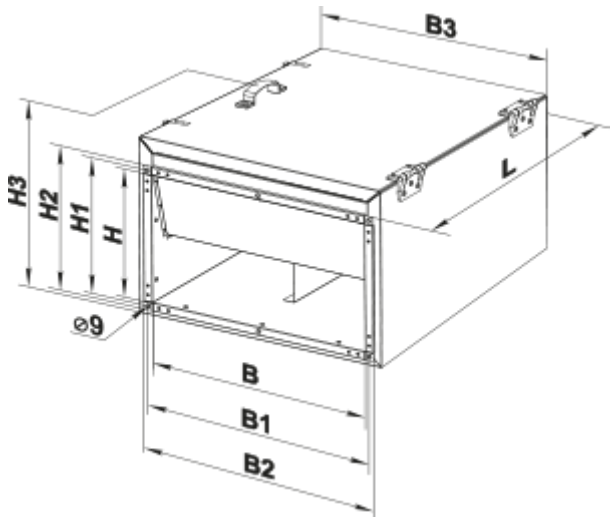

Zubehör

Für rechteckige Kanäle

Produktname	Foto	Beschreibung
SR 800x500	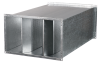	Plattenschalldämpfer zum Einbau in rechteckige Kanäle

Für rechteckige Kanäle

Produktname	Foto	Beschreibung
FB 800x500		Panelfilter mit einem rechteckigen Querschnitt
FBK 800x500-4		Taschenfilter mit einem rechteckigen Querschnitt
FBK 800x500-5		Taschenfilter mit einem rechteckigen Querschnitt
FBK 800x500-7		Taschenfilter mit einem rechteckigen Querschnitt

Für rechteckige Kanäle

Produktname	Foto	Beschreibung
KG 800x500		Selbsttätige Klappe zur automatischen Absperrung des Luftstroms in rechteckigen Lüftungsrohren

Für rechteckige Kanäle

Produktname	Foto	Beschreibung
VVG 800x500		Flexible Anti-Vibrations-Verbinder für rechteckige Rohre

Für rechteckige Kanäle

Produktname	Foto	Beschreibung
PR 800x500	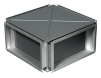	Kreuzstrom-Plattenwärmetauscher für rechteckige Luftkanäle

Mischkammer

Produktname	Foto	Beschreibung

SKRA 800x500/24		Mischkammern zur Vermischung (Rezirkulation) eines Teils der Abluft mit der Außenluft im entsprechenden Verhältnis

Wasser-Heizelemente

Produktname	Foto	Beschreibung
NKV 800x500-2		Rohr-Warmwasser-Heizregister zur Heizung der Zuluft oder Luftvorwärmer für Lüftungsanlagen mit einem rechteckigen Querschnitt
NKV 800x500-3		Rohr-Warmwasser-Heizregister zur Heizung der Zuluft oder Luftvorwärmer für Lüftungsanlagen mit einem rechteckigen Querschnitt

Elektrische Heizelemente

Produktname	Foto	Beschreibung
NK 800x500-27,0-3		Rohr-Elektro-Heizregister mit einem rechteckigen Querschnitt
NK 800x500-36,0-3		Rohr-Elektro-Heizregister mit einem rechteckigen Querschnitt
NK 800x500-54,0-3		Rohr-Elektro-Heizregister mit einem rechteckigen Querschnitt
NK 800x500-27,0-3 U		Elektro-Rohrheizregister mit einem rechteckigen Querschnitt mit einer Steuereinheit
NK 800x500-36,0-3 U		Elektro-Rohrheizregister mit einem rechteckigen Querschnitt mit einer Steuereinheit
NK 800x500-54,0-3 U		Elektro-Rohrheizregister mit einem rechteckigen Querschnitt mit einer Steuereinheit

Kanal-Verschlusskappen für Luftstromregelung

Produktname	Foto	Beschreibung
RRV 800x500		Verschlussklappen für Luftdurchsatzrelelung

Trafo-Drehzahlregler

Produktname	Foto	Beschreibung

RSA5D-6,0-M		Dreiphasen-Drehzahlregler

Wasserkühler

Produktname	Foto	Beschreibung
OKW 800x500-3		Kanal-Wasserkühlanlagen mit einem rechteckigen Querschnitt

Freon-Kühler

Produktname	Foto	Beschreibung
OKF 800x500-3		Direktverdampferkälteanlagen mit einem rechteckigen Querschnitt

Ecodesign

Warenzeichen	Vents
Modell	VKPFI 6D 800x500
Antriebsart	Externer MSD oder VSD
Typ des Wärmerückgewinnungssystems	Nicht vorhanden
Statischer Druck bei Nennvolumenstrom (Pa)	457
Maximale externe Leckagerate (%)	2.7
Statische Effizienz (%)	43.6
Anlagentyp	NRVU UVU
Effektive Eingangsleistung (kW)	1.15
Schallleistungspegel (dB(A))	73