VKPI 1000x500 L3 EC

Radial-Rohrventilatoren mit vorwärts gekrümmten Schaufeln in einem schallgedämmten Gehäuse mit Filtern



- Schalldruckpegel LpA bei 3 m: 47
- Schallgedämmtes Gehäuse
- Laufradtyp: Radiallaufrad mit rückwärts gekrümmten Schaufeln
- Gehäusematerial: Verzinkter Stahl
- In beliebiger Position

	Maßeinheit	VKPI 1000x500 L3 EC
Stutzengröße	mm	1000x500
Phasen	-	3
Maximale Versorgungsspannung	V	400
Minimale Versorgungsspannung	V	400
Netzfrequenz	Hz	50/60
Nennleistung	W	3429
Stromaufnahme	A	5
Maximaler Volumenstrom bei 50 Hz	m³/h	11190
Drehzahl bei 50 Hz	-	1800
Schalldruckpegel LpA bei 3 m	dB(A)	47
Gewicht	kg	130
Maximale Fördermitteltemperatur	°C	50
Minimale Fördermitteltemperatur	°C	-25
Schutzart	-	IPX4
Motorschutzart	-	IP54
Material des Laufrads	-	Aluminium

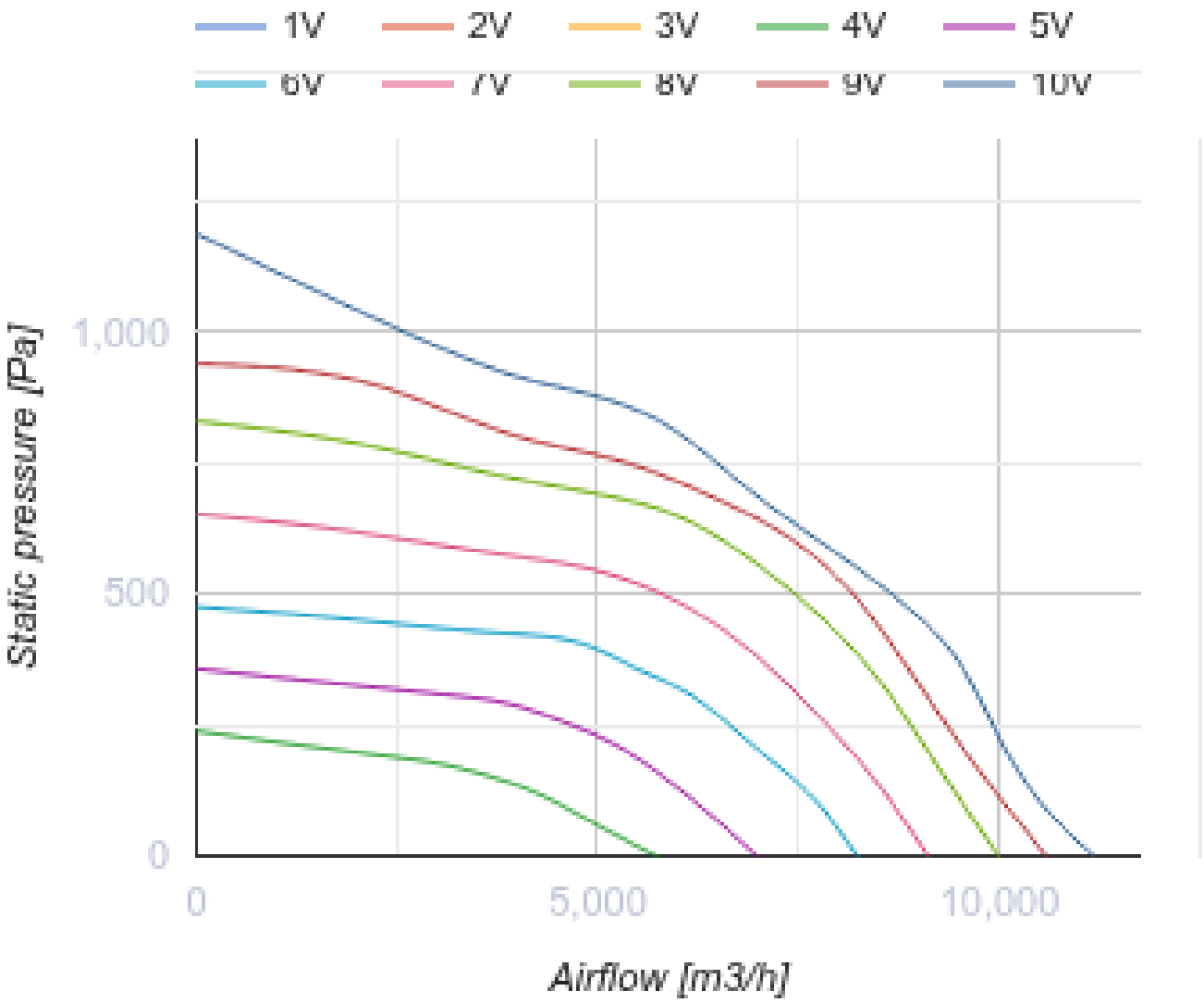
1V
2V
3V
4V
5V
6V
7V
8V
9V
10V
Static pressure [Pa]
1,000
500
0
0
5,000
10,000
Airflow [m3/h]

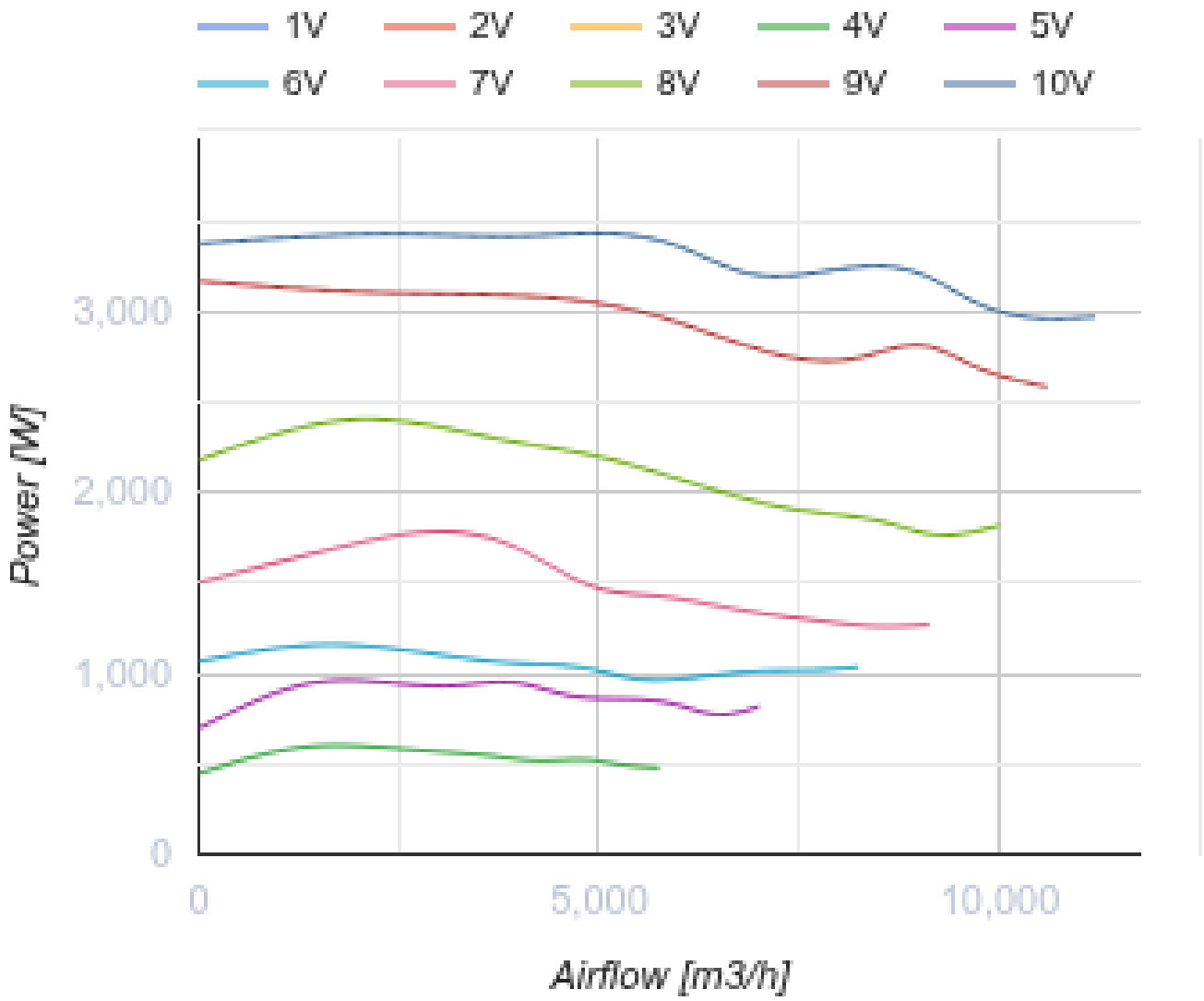

Abmessungen

B	B1	B3	H	H1	H3	L	F	K
1000	1020	1183	500	520	814	1052	1155	850

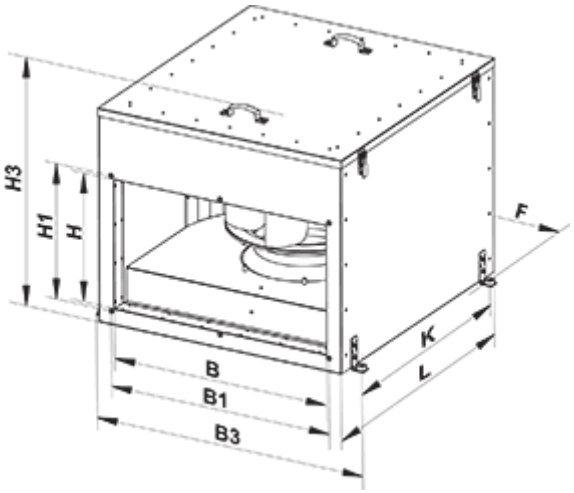

Zubehör

Für rechteckige Kanäle

Produktname	Foto	Beschreibung
SR 1000x500		Plattenschalldämpfer zum Einbau in rechteckige Kanäle

Für rechteckige Kanäle

Produktname	Foto	Beschreibung
FB 1000x500		Panelfilter mit einem rechteckigen Querschnitt
FBK 1000x500-4		Taschenfilter mit einem rechteckigen Querschnitt
FBK 1000x500-5		Taschenfilter mit einem rechteckigen Querschnitt
FBK 1000x500-7		Taschenfilter mit einem rechteckigen Querschnitt

Für rechteckige Kanäle

Produktname	Foto	Beschreibung
VVG 1000x500		Flexible Anti-Vibrations-Verbinder für rechteckige Rohre

Wasser-Heizelemente

Produktname	Foto	Beschreibung

NKV 1000x500-2		Rohr-Warmwasser-Heizregister zur Heizung der Zuluft oder Luftvorwärmer für Lüftungsanlagen mit einem rechteckigen Querschnitt
NKV 1000x500-3		Rohr-Warmwasser-Heizregister zur Heizung der Zuluft oder Luftvorwärmer für Lüftungsanlagen mit einem rechteckigen Querschnitt

Elektrische Heizelemente

Produktname	Foto	Beschreibung
NK 1000x500-45,0-3		Rohr-Elektro-Heizregister mit einem rechteckigen Querschnitt
NK 1000x500-54,0-3		Rohr-Elektro-Heizregister mit einem rechteckigen Querschnitt

Kanal-Verschlusskappen für Luftstromregelung

Produktname	Foto	Beschreibung
RRV 1000x500		Verschlussklappen für Luftdurchsatzrelelung

Wasserkühler

Produktname	Foto	Beschreibung
OKW 1000x500-3		Kanal-Wasserkühlanlagen mit einem rechteckigen Querschnitt

Freon-Kühler

Produktname	Foto	Beschreibung
OKF 1000x500-3		Direktverdampferkälteanlagen mit einem rechteckigen Querschnitt

Ecodesign

Warenzeichen	Vents
Modell	VKPI 1000x500 L3 EC
Antriebsart	Integrierter VSD
Typ des Wärmerückgewinnungssystems	Nicht vorhanden
Statischer Druck bei Nennvolumenstrom (Pa)	362
Maximale externe Leckagerate (%)	2.7
Statische Effizienz (%)	62.3
Anlagentyp	NRVU UVU
Effektive Eingangsleistung (kW)	0.974
Schallleistungspegel (dB(A))	67