VKPI 1000x500 L3 EC

Radiale Ventilatoren fur rechteckige Lüftungsrohre

- Max. Förderleistung: 11190
- Schalldruckpegel LpA @ 3 m: 47
- Schalldämmung
- Motortyp: EC
- Laufradtyp: Centrifugal backward curved blades
- Gehäusematerial: Galvanized steel
- In jeder Position

	Maßeinheit	VKPI 1000x500 L3 EC
Luftkanalgröße	mm	1000x500
Speed	-	1
Versorgungsspannung min	V	400
Versorgungsspannung max	V	400
Frequenz der Netzversorgung	Hz	50/60
Leistung	W	3429
Stromaufnahme	A	5
Max. Förderleistung	m^3/h	11190
Schalldruckpegel LpA @ 3 m	dB(A)	47
Gewicht	kg	130
Fördermitteltemperatur max	°C	50
Fördermitteltemperatur min	°C	-25
Schutzart	-	IPX4
Motorschutzart	-	IP54

Abmessungen

B	B1	B3	H	H1	H3	L	F	K
1000	1020	1183	500	520	814	1052	1155	850

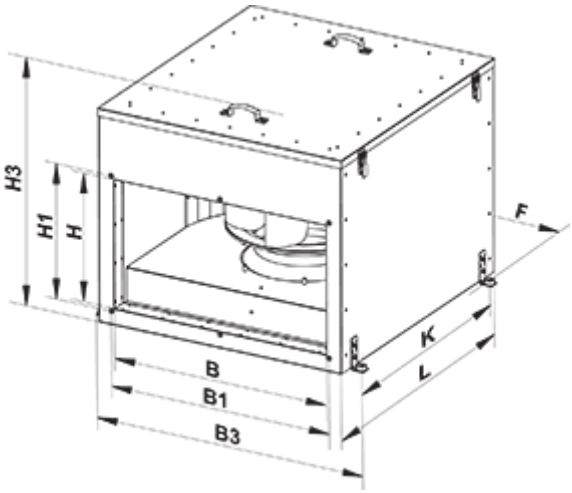
H3
H1
H
F
K
L
B
B1
B3