VKPI 2E 400x200

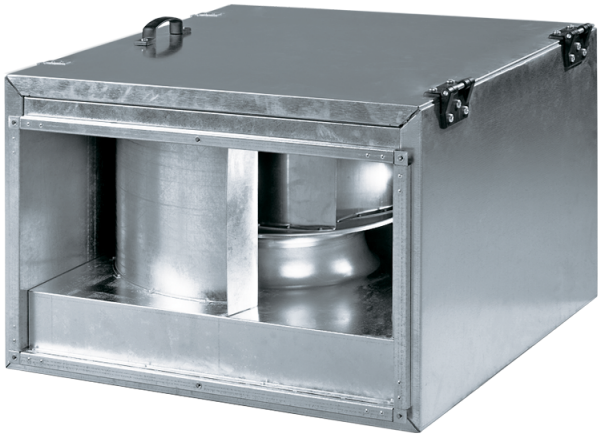

Radial-Rohrventilatoren mit rückwärts gekrümmten Schaufeln in schallgedämmten Gehäusen

• Schalldruckpegel LpA bei 3 m: 45
• Schallgedämmtes Gehäuse
• Laufradtyp: Radiallaufrad mit rückwärts gekrümmten Schaufeln
• Gehäusematerial: Verzinkter Stahl
• In beliebiger Position

	Maßeinheit	VKPI 2E 400x200
Stutzengröße	mm	400x200
Phasen	-	1
Minimale Versorgungsspannung	V	220
Maximale Versorgungsspannung	V	240
Netzfrequenz	Hz	50/60
Nennleistung	W	138
Stromaufnahme	A	0.6
Maximaler Volumenstrom bei 50 Hz	m³/h	930
Drehzahl bei 50 Hz	-	2600
Schalldruckpegel LpA bei 3 m	dB(A)	45
Gewicht	kg	24.5
Maximale Fördermitteltemperatur	°C	45
Minimale Fördermitteltemperatur	°C	-25
Schutzart	-	IPX4
Motorschutzart	-	IP44
Material des Laufrads	-	Plastik

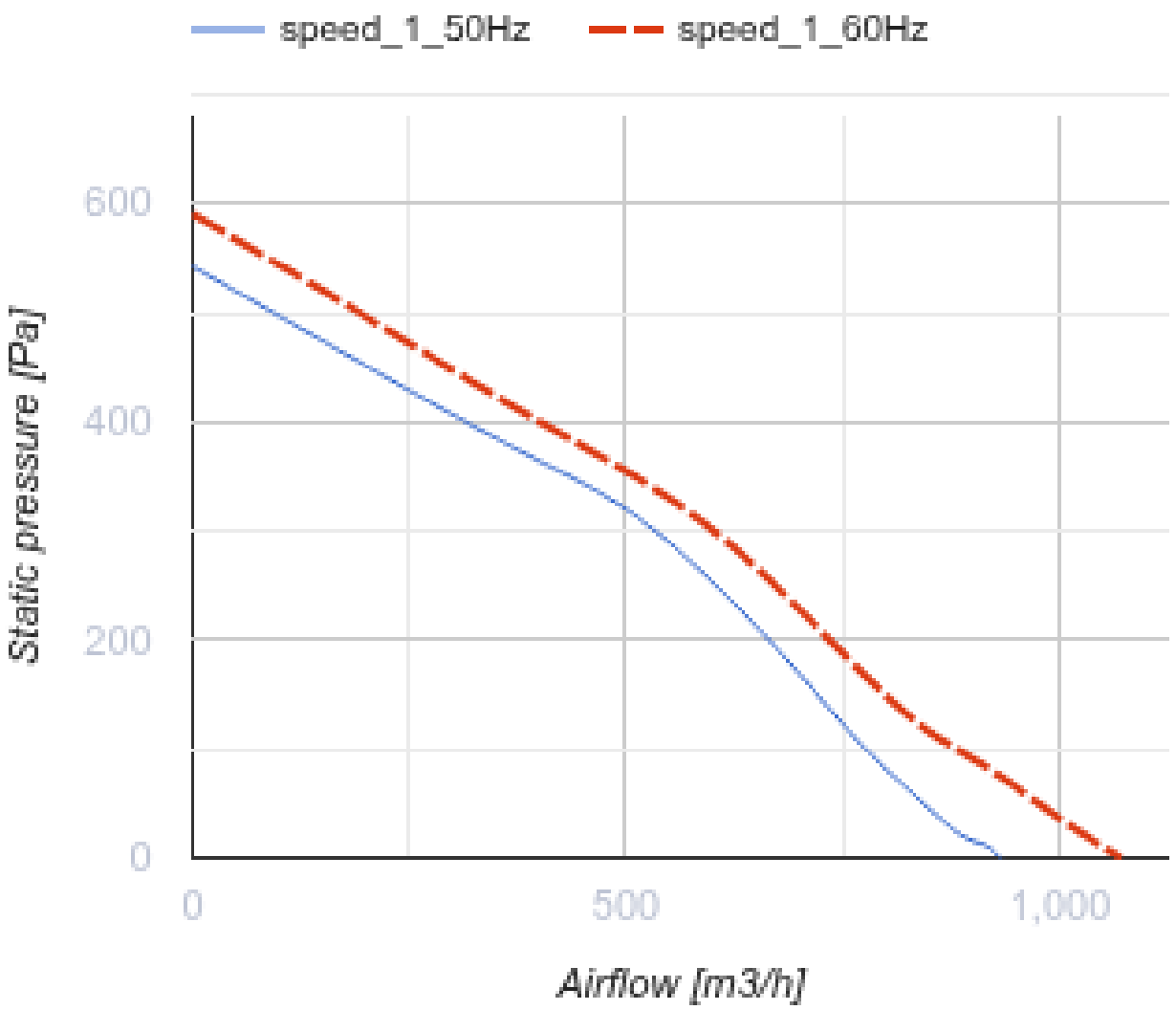
speed_1_50Hz
speed_1_60Hz
600
400
200
0
Static pressure [Pa]
0
500
1,000
Airflow [m3/h]

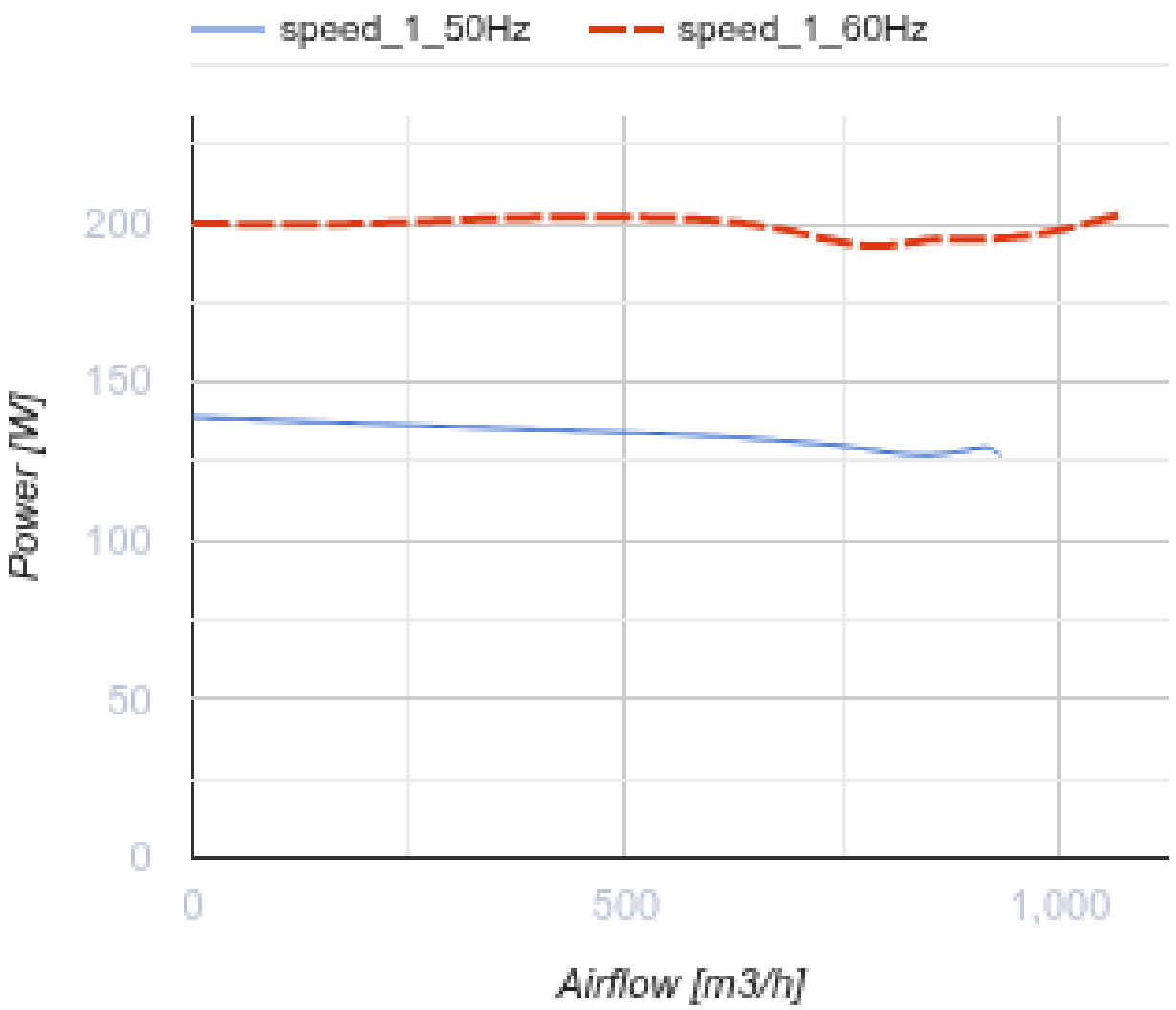

Abmessungen

B	B1	B2	B3	H	H1	H2	H3	L
400	420	440	500	200	220	240	360	500

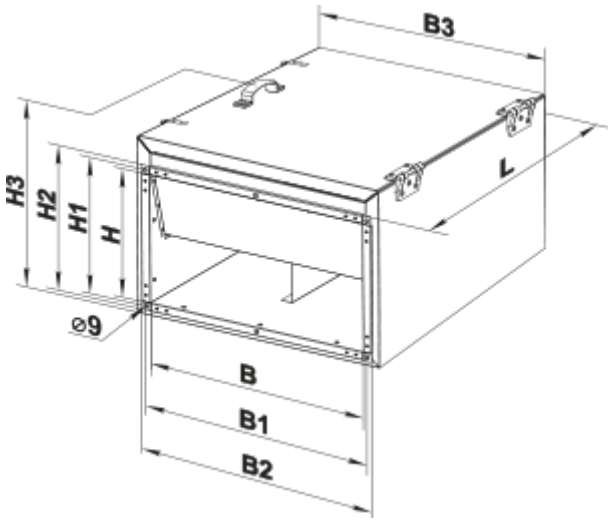

Zubehör

Für rechteckige Kanäle

Produktname	Foto	Beschreibung
SR 400x200		Plattenschalldämpfer zum Einbau in rechteckige Kanäle

Für rechteckige Kanäle

Produktname	Foto	Beschreibung
FB 400x200		Panelfilter mit einem rechteckigen Querschnitt
FBK 400x200-4		Taschenfilter mit einem rechteckigen Querschnitt
FBK 400x200-5		Taschenfilter mit einem rechteckigen Querschnitt
FBK 400x200-7		Taschenfilter mit einem rechteckigen Querschnitt

Für rechteckige Kanäle

Produktname	Foto	Beschreibung
KOM1 400x200		Selbsttätige Rückschlagklappe zur Absperrung des Luftstroms in rechteckigen Lüftungsrohren

KR 400x200		Luftklappen zur Regelung des Luftstroms in rechteckigen Lüftungsrohren

Für rechteckige Kanäle

Produktname	Foto	Beschreibung
VVG 400x200		Flexible Anti-Vibrations-Verbinder für rechteckige Rohre

Wasser-Heizelemente

Produktname	Foto	Beschreibung
NKV 400x200-2		Rohr-Warmwasser-Heizregister zur Heizung der Zuluft oder Luftvorwärmer für Lüftungsanlagen mit einem rechteckigen Querschnitt
NKV 400x200-4		Rohr-Warmwasser-Heizregister zur Heizung der Zuluft oder Luftvorwärmer für Lüftungsanlagen mit einem rechteckigen Querschnitt

Elektrische Heizelemente

Produktname	Foto	Beschreibung
NK 400x200-4,5-3		Rohr-Elektro-Heizregister mit einem rechteckigen Querschnitt
NK 400x200-6,0-3		Rohr-Elektro-Heizregister mit einem rechteckigen Querschnitt
NK 400x200-7,5-3		Rohr-Elektro-Heizregister mit einem rechteckigen Querschnitt
NK 400x200-9,0-3		Rohr-Elektro-Heizregister mit einem rechteckigen Querschnitt
NK 400x200-10,5-3		Rohr-Elektro-Heizregister mit einem rechteckigen Querschnitt
NK 400x200-12,0-3		Rohr-Elektro-Heizregister mit einem rechteckigen Querschnitt
NK 400x200-15,0-3		Rohr-Elektro-Heizregister mit einem rechteckigen Querschnitt

Wasserkühler

Produktname	Foto	Beschreibung

OKW 400x200-3		Kanal-Wasserkühlanlagen mit einem rechteckigen Querschnitt

Kanal-Verschlusskappen für Luftstromregelung

Produktname	Foto	Beschreibung
RRV 400x200		Verschlussklappen für Luftdurchsatzrelelung

Freon-Kühler

Produktname	Foto	Beschreibung
OKF 400x200-3		Direktverdampferkälteanlagen mit einem rechteckigen Querschnitt

Ecodesign

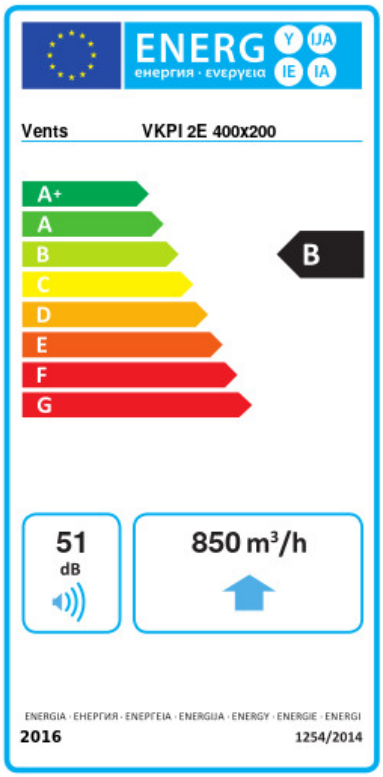

Warenzeichen	Vents					
Modell	VKPI 2E 400x200					
Spezifischer Energieverbrauch (SEV) (kWh/(m²/a))	Kalt		Durchschnittlich		Warm	
	-53.7	A+	-26.6	B	-11.1	E
Typ des Lüftungsgeräts	Unidirektional					
Antriebsart	Mehrstufig					
Typ des Wärmerückgewinnungssystems	Nicht vorhanden					
Maximaler Luftvolumenstrom (m³/h)	850					
Elektrische Eingangsleistung (W)	138					
Referenzvolumenstrom (m³/s)	0.165					
Referenzdruckdifferenz (Pa)	50					
Spezifische Leistungsaufnahme (SPI) (W/(m³/h))	0.128					
Steuerungstypologie	Örtliche Bedarfssteuerung					
Maximale externe Leckagerate (%)	2.7					
Anlagentyp	RVU UVU					
Schallleistungspegel (dB(A))	51					
Jährlicher Stromverbrauch (JSV) (kWh/a)	Kalt		Durchschnittlich		Warm	
	68		68		68	
Jährliche Einsparung an Heizenergie (JEH) (kWh/a)	Kalt		Durchschnittlich		Warm	
	5536		2830		1280	