VKPI 2E 500x250

Radiale schall- und wärmeisolierte Ventilatoren für rechteckige Luftkanäle

- Max. Förderleistung: 1720
- Schalldruckpegel LpA @ 3 m: 51
- Schalldämmung
- Motortyp: AC
- Laufradtyp: Centrifugal backward curved blades
- Gehäusematerial: Galvanized steel
- In jeder Position

	Maßeinheit	VKPI 2E 500x250
Luftkanalgröße	mm	500x250
Speed	-	1
Versorgungsspannung min	V	220
Versorgungsspannung max	V	240
Frequenz der Netzversorgung	Hz	50/60
Leistung	W	305
Stromaufnahme	A	1.32
Max. Förderleistung	m^3/h	1720
Schalldruckpegel LpA @ 3 m	dB(A)	51
Gewicht	kg	27.6
Fördermitteltemperatur max	°C	45
Fördermitteltemperatur min	°C	-25
Schutzart	-	IPX4
Motorschutzart	-	IP44

Abmessungen

B	B1	B2	B3	H	H1	H2	H3	L
500	520	540	600	250	270	290	410	640

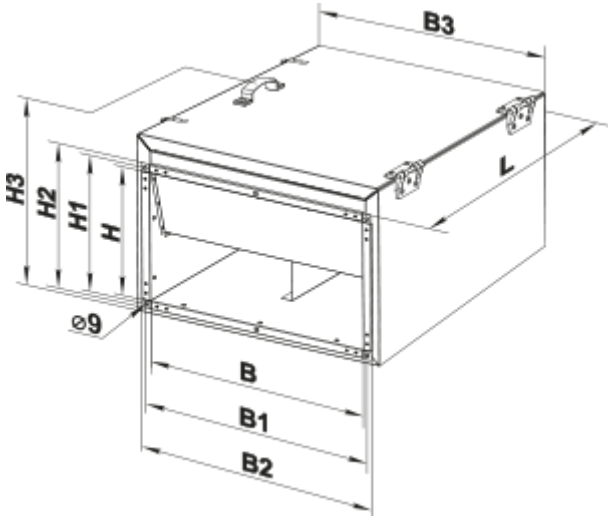
B3
H3
H2
H1
H
L
⌀9
B
B1
B2