VKPI 300x150 M1 EC

Radiale Ventilatoren fur rechteckige Lüftungsrohre

- Max. Förderleistung: 565
- Schalldruckpegel LpA @ 3 m: 29
- Schalldämmung
- Motortyp: EC
- Laufradtyp: Centrifugal backward curved blades
- Gehäusematerial: Galvanized steel
- In jeder Position

	Maßeinheit	VKPI 300x150 M1 EC
Luftkanalgröße	mm	300x150
Speed	-	1
Versorgungsspannung min	V	230
Versorgungsspannung max	V	230
Frequenz der Netzversorgung	Hz	50/60
Leistung	W	97
Stromaufnahme	A	0.73
Max. Förderleistung	m^3/h	565
Schalldruckpegel LpA @ 3 m	dB(A)	29
Gewicht	kg	10.3
Fördermitteltemperatur max	°C	50
Fördermitteltemperatur min	°C	-25
Schutzart	-	IPX4
Motorschutzart	-	IP55

Abmessungen

B	B1	B3	H	H1	H3	L
300	320	364	150	170	271	370

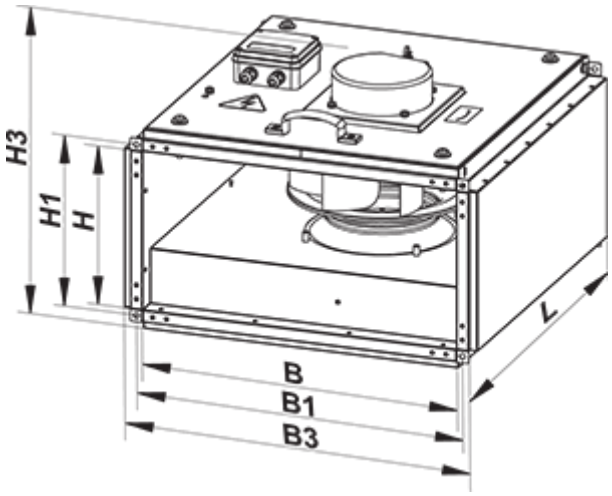
H3
H1
H
L
B
B1
B3