# VKPI 400x200 L1 EC

Radial-Rohrventilatoren mit vorwärts gekrümmten Schaufeln in einem schallgedämmten Gehäuse mit Filtern



- Schalldruckpegel LpA bei 3 m: 30
- Schallgedämmtes Gehäuse
- Laufradtyp: Radiallaufrad mit rückwärts gekrümmten Schaufeln
- Gehäusematerial: Verzinkter Stahl
- In beliebiger Position

| | Maßeinheit | VKPI 400x200 L1 EC |
|---|---|---|
| Stutzengröße | mm | 400x200 |
| Phasen | - | 1 |
| Minimale Versorgungsspannung | V | 230 |
| Maximale Versorgungsspannung | V | 230 |
| Netzfrequenz | Hz | 50/60 |
| Nennleistung | W | 192 |
| Stromaufnahme | A | 1.43 |
| Maximaler Volumenstrom bei 50 Hz | m³/h | 1190 |
| Drehzahl bei 50 Hz | - | 3010 |
| Schalldruckpegel LpA bei 3 m | dB(A) | 30 |
| Gewicht | kg | 16.8 |
| Maximale Fördermitteltemperatur | °C | 50 |
| Minimale Fördermitteltemperatur | °C | -25 |
| Schutzart | - | IPX4 |
| Motorschutzart | - | IP54 |
| Material des Laufrads | - | Plastik |

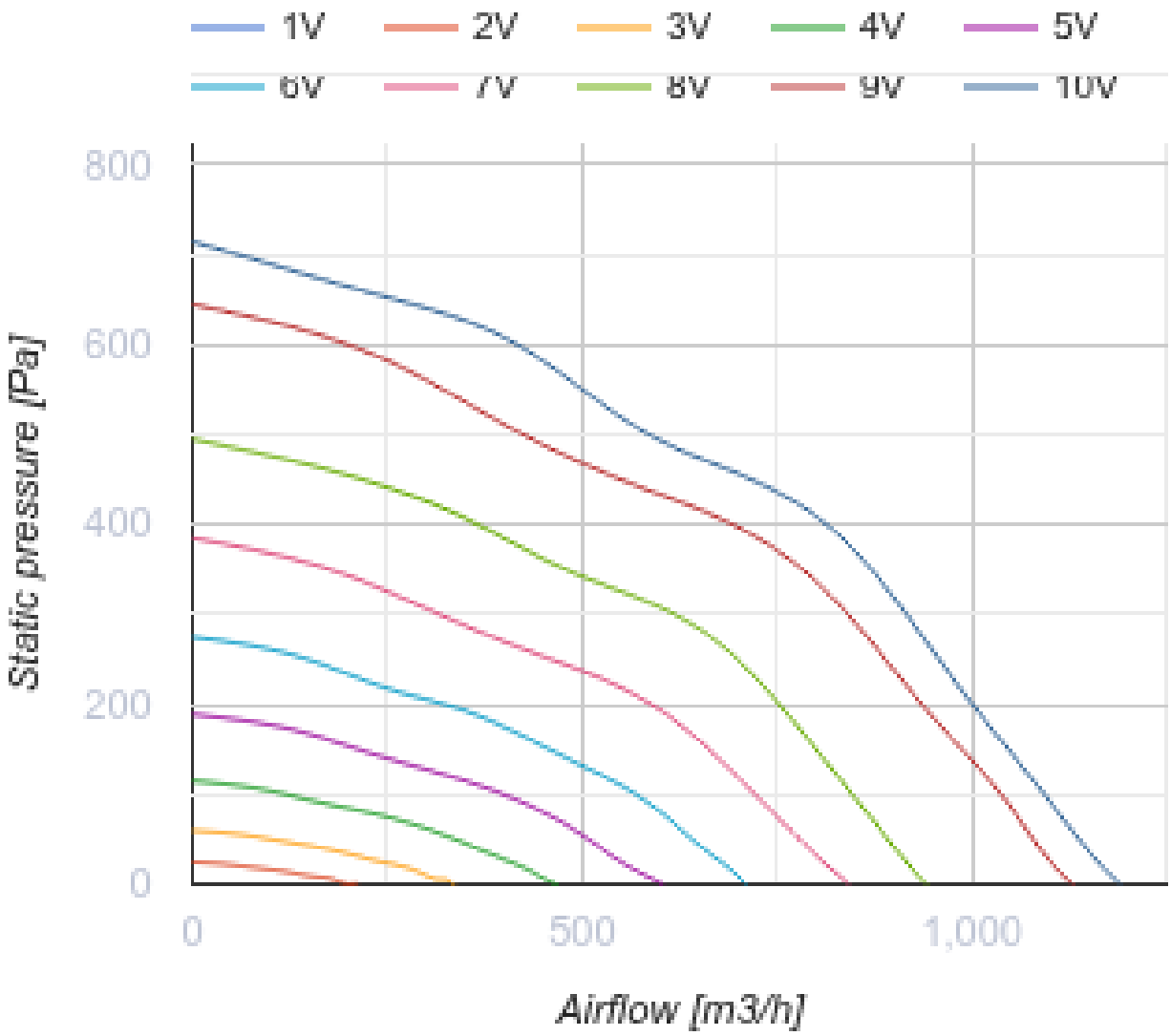
1V
2V
3V
4V
5V
6V
7V
8V
9V
10V
800
600
400
200
0
Static pressure [Pa]
0
500
1,000
Airflow [m3/h]

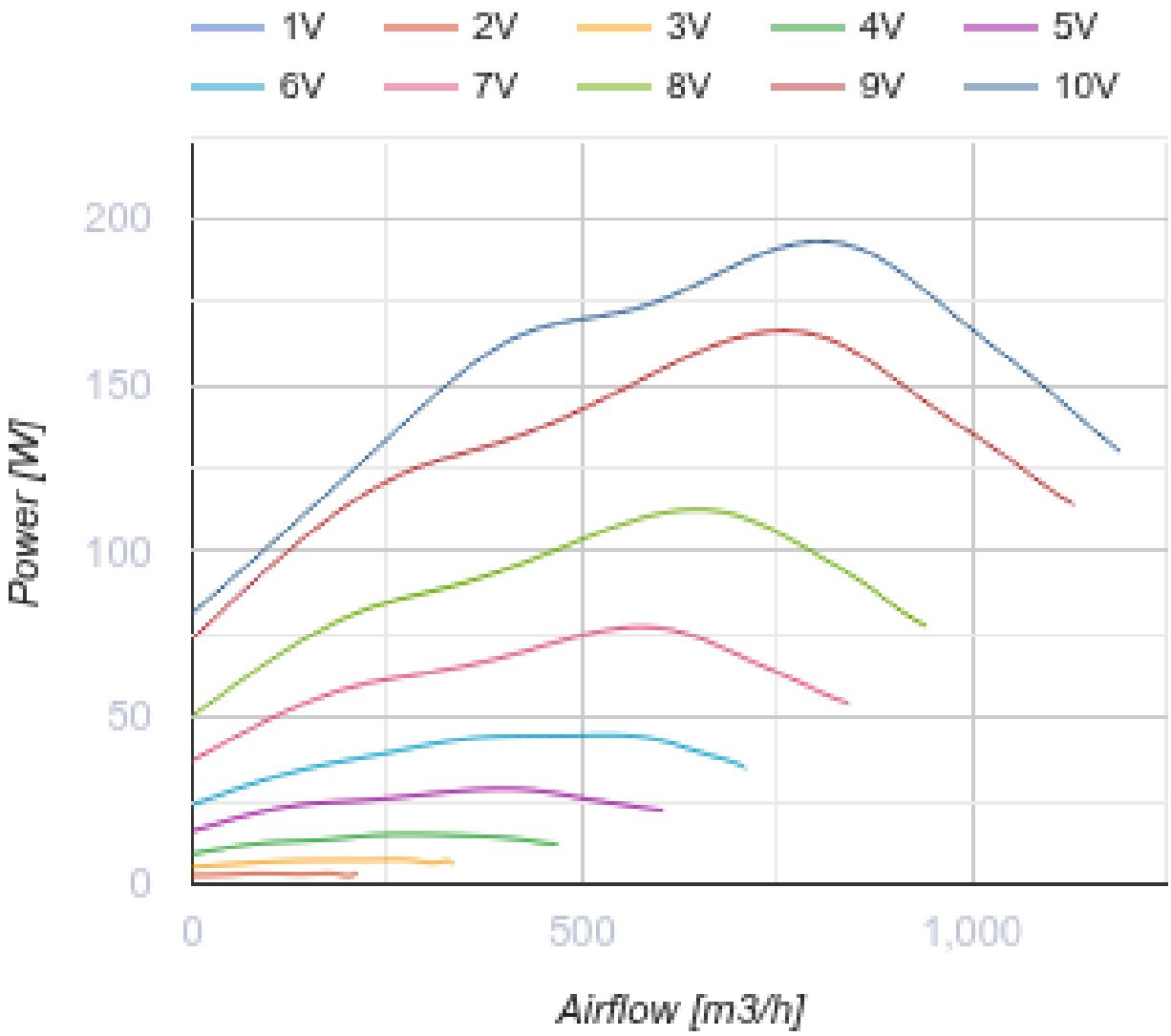


## Abmessungen

| B | B1 | B3 | H | H1 | H3 | L |
|---|---|---|---|---|---|---|
| 400 | 420 | 464 | 200 | 220 | 322 | 460 |

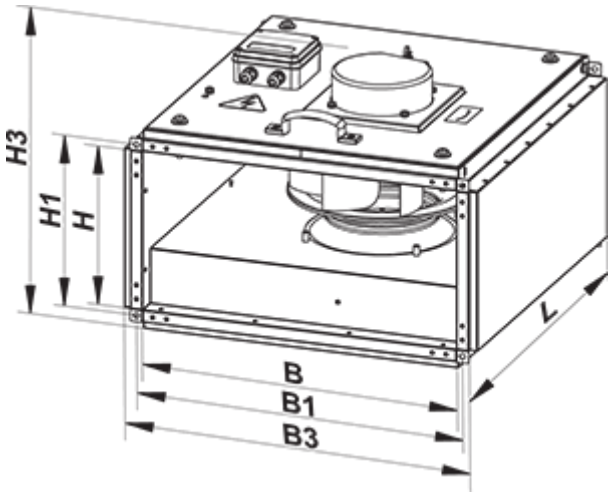


## Zubehör

### Für rechteckige Kanäle

| Produktname | Foto | Beschreibung |
|---|---|---|
| SR 400x200 |  | Plattenschalldämpfer zum Einbau in rechteckige Kanäle |

### Für rechteckige Kanäle

| Produktname | Foto | Beschreibung |
|---|---|---|
| FB 400x200 |  | Panelfilter mit einem rechteckigen Querschnitt |
| FBK 400x200-4 |  | Taschenfilter mit einem rechteckigen Querschnitt |
| FBK 400x200-5 |  | Taschenfilter mit einem rechteckigen Querschnitt |
| FBK 400x200-7 |  | Taschenfilter mit einem rechteckigen Querschnitt |

### Für rechteckige Kanäle

| Produktname | Foto | Beschreibung |
|---|---|---|
| KOM1 400x200 |  | Selbsttätige Rückschlagklappe zur Absperrung des Luftstroms in rechteckigen Lüftungsrohren |
| KR 400x200 |  | Luftklappen zur Regelung des Luftstroms in rechteckigen Lüftungsrohren |

### Für rechteckige Kanäle

| Produktname | Foto | Beschreibung |
|---|---|---|
| VVG 400x200 |  | Flexible Anti-Vibrations-Verbinder für rechteckige Rohre |

### Wasser-Heizelemente

| Produktname | Foto | Beschreibung |
|---|---|---|
| NKV 400x200-2 |  | Rohr-Warmwasser-Heizregister zur Heizung der Zuluft oder Luftvorwärmer für Lüftungsanlagen mit einem rechteckigen Querschnitt |
| NKV 400x200-4 |  | Rohr-Warmwasser-Heizregister zur Heizung der Zuluft oder Luftvorwärmer für Lüftungsanlagen mit einem rechteckigen Querschnitt |

### Elektrische Heizelemente

| Produktname | Foto | Beschreibung |
|---|---|---|
| NK 400x200-4,5-3 |  | Rohr-Elektro-Heizregister mit einem rechteckigen Querschnitt |
| NK 400x200-6,0-3 |  | Rohr-Elektro-Heizregister mit einem rechteckigen Querschnitt |
| NK 400x200-7,5-3 |  | Rohr-Elektro-Heizregister mit einem rechteckigen Querschnitt |
| NK 400x200-9,0-3 |  | Rohr-Elektro-Heizregister mit einem rechteckigen Querschnitt |
| NK 400x200-10,5-3 |  | Rohr-Elektro-Heizregister mit einem rechteckigen Querschnitt |
| NK 400x200-12,0-3 |  | Rohr-Elektro-Heizregister mit einem rechteckigen Querschnitt |
| NK 400x200-15,0-3 |  | Rohr-Elektro-Heizregister mit einem rechteckigen Querschnitt |

### Wasserkühler

| Produktname | Foto | Beschreibung |
|---|---|---|
| OKW 400x200-3 |  | Kanal-Wasserkühlanlagen mit einem rechteckigen Querschnitt |

## Kanal-Verschlusskappen für Luftstromregelung

| Produktname | Foto | Beschreibung |
|---|---|---|
| RRV 400x200 |  | Verschlussklappen für Luftdurchsatzrelelung |

## Freon-Kühler

| Produktname | Foto | Beschreibung |
|---|---|---|
| OKF 400x200-3 |  | Direktverdampferkälteanlagen mit einem rechteckigen Querschnitt |

## Ecodesign

| Warenzeichen | Vents |
|---|---|
| Modell | VKPI 400x200 L1 EC |
| Antriebsart | Integrierter VSD |
| Typ des Wärmerückgewinnungssystems | Nicht vorhanden |
| Statischer Druck bei Nennvolumenstrom (Pa) | 504 |
| Maximale externe Leckagerate (%) | 2.7 |
| Statische Effizienz (%) | 54.2 |
| Anlagentyp | NRVU UVU |
| Effektive Eingangsleistung (kW) | 0.174 |
| Schallleistungspegel (dB(A)) | 50 |