VKPI 4E 600x350

Radiale schall- und wärmeisolierte Ventilatoren für rechteckige Luftkanäle

- Max. Förderleistung: 2950
- Schalldruckpegel LpA @ 3 m: 47
- Schalldämmung
- Motortyp: AC
- Laufradtyp: Centrifugal backward curved blades
- Gehäusematerial: Galvanized steel
- In jeder Position

	Maßeinheit	VKPI 4E 600x350
Luftkanalgröße	mm	600x350
Speed	-	1
Versorgungsspannung min	V	220
Versorgungsspannung max	V	240
Frequenz der Netzversorgung	Hz	50/60
Leistung	W	470
Stromaufnahme	A	2.37
Max. Förderleistung	m^3/h	2950
Schalldruckpegel LpA @ 3 m	dB(A)	47
Gewicht	kg	56.2
Fördermitteltemperatur max	°C	80
Fördermitteltemperatur min	°C	-30
Schutzart	-	IPX4
Motorschutzart	-	IP44

Abmessungen

B	B1	B2	B3	H	H1	H2	H3	L
600	620	640	700	350	370	390	530	735

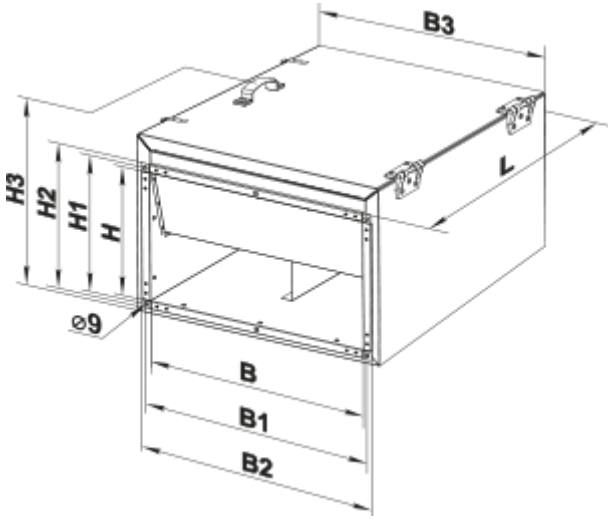
B3
H3
H2
H1
H
L
⌀9
B
B1
B2