VKPI 500x300 L1 EC

Radiale Ventilatoren fur rechteckige Lüftungsrohre

- Max. Förderleistung: 2700
- Schalldruckpegel LpA @ 3 m: 43
- Schalldämmung
- Motortyp: EC
- Laufradtyp: Centrifugal backward curved blades
- Gehäusematerial: Galvanized steel
- In jeder Position

	Maßeinheit	VKPI 500x300 L1 EC
Luftkanalgröße	mm	500x300
Speed	-	1
Versorgungsspannung min	V	230
Versorgungsspannung max	V	230
Frequenz der Netzversorgung	Hz	50/60
Leistung	W	553
Stromaufnahme	A	4.2
Max. Förderleistung	m^3/h	2700
Schalldruckpegel LpA @ 3 m	dB(A)	43
Gewicht	kg	29
Fördermitteltemperatur max	°C	50
Fördermitteltemperatur min	°C	-25
Schutzart	-	IPX4
Motorschutzart	-	IP54

Abmessungen

B	B1	B3	H	H1	H3	L
500	520	564	300	320	424	560

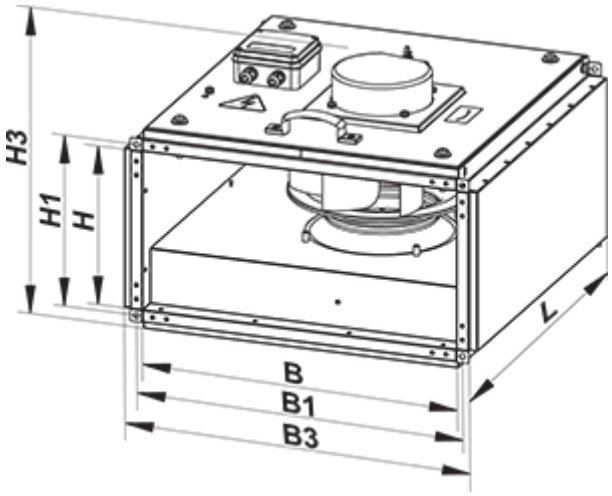
H3
H1
H
L
B
B1
B3