VKPI 500x300 L1 EC



Radial-Rohrventilatoren mit vorwärts gekrümmten Schaufeln in einem schallgedämmten Gehäuse mit Filtern

- Schalldruckpegel LpA bei 3 m: 43
- Schallgedämmtes Gehäuse
- Laufradtyp: Radiallaufrad mit rückwärts gekrümmten Schaufeln
- Gehäusematerial: Verzinkter Stahl
- In beliebiger Position

	Maßeinheit	VKPI 500x300 L1 EC
Stutzengröße	mm	500x300
Phasen	-	1
Maximale Versorgungsspannung	V	230
Minimale Versorgungsspannung	V	230
Netzfrequenz	Hz	50/60
Nennleistung	W	553
Stromaufnahme	A	4.2
Maximaler Volumenstrom bei 50 Hz	m³/h	2700
Drehzahl bei 50 Hz	-	3100
Schalldruckpegel LpA bei 3 m	dB(A)	43
Gewicht	kg	29
Maximale Fördermitteltemperatur	°C	50
Minimale Fördermitteltemperatur	°C	-25
Schutzart	-	IPX4
Motorschutzart	-	IP54
Material des Laufrads	-	Aluminium

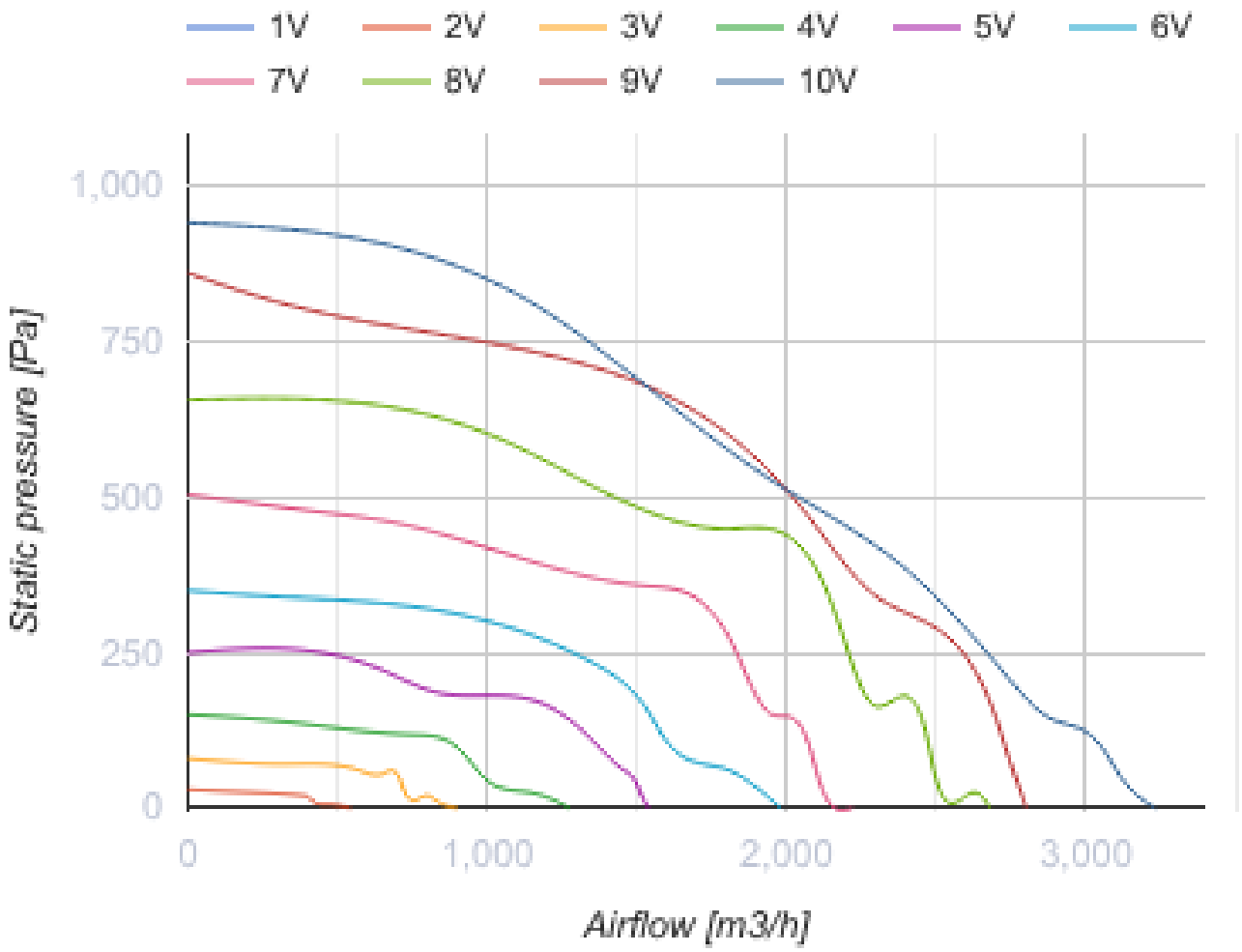
1V
2V
3V
4V
5V
6V
7V
8V
9V
10V
1,000
750
500
250
0
Static pressure [Pa]
0
1,000
2,000
3,000
Airflow [m3/h]

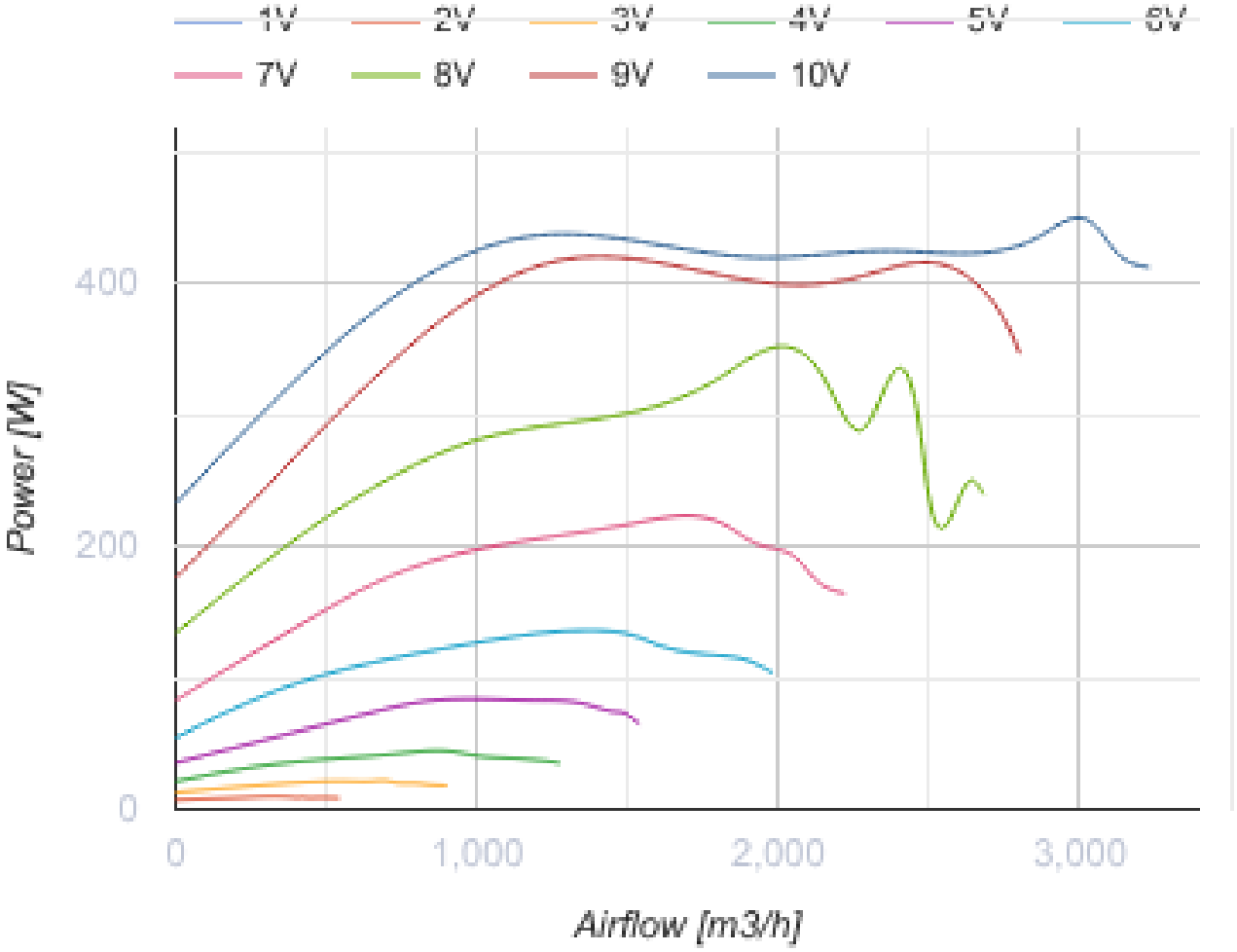

Abmessungen

B	B1	B3	H	H1	H3	L
500	520	564	300	320	424	560

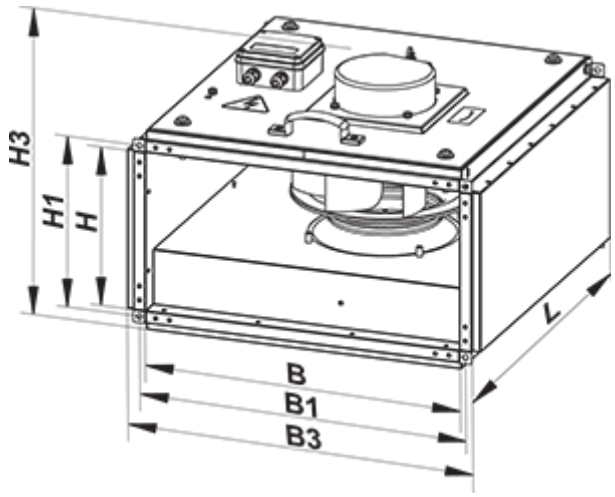

Zubehör

Für rechteckige Kanäle

Produktname	Foto	Beschreibung
SR 500x300	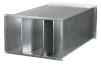	Plattenschalldämpfer zum Einbau in rechteckige Kanäle

Für rechteckige Kanäle

Produktname	Foto	Beschreibung
FB 500x300		Panelfilter mit einem rechteckigen Querschnitt
FBK 500x300-4		Taschenfilter mit einem rechteckigen Querschnitt
FBK 500x300-5		Taschenfilter mit einem rechteckigen Querschnitt
FBK 500x300-7		Taschenfilter mit einem rechteckigen Querschnitt

Für rechteckige Kanäle

Produktname	Foto	Beschreibung
KOM1 500x300		Selbsttätige Rückschlagklappe zur Absperrung des Luftstroms in rechteckigen Lüftungsrohren
KR 500x300		Luftklappen zur Regelung des Luftstroms in rechteckigen Lüftungsrohren

Für rechteckige Kanäle

Produktname	Foto	Beschreibung
VVG 500x300		Flexible Anti-Vibrations-Verbinder für rechteckige Rohre

Wasser-Heizelemente

Produktname	Foto	Beschreibung
NKV 500x300-2		Rohr-Warmwasser-Heizregister zur Heizung der Zuluft oder Luftvorwärmer für Lüftungsanlagen mit einem rechteckigen Querschnitt

NKV 500x300-4		Rohr-Warmwasser-Heizregister zur Heizung der Zuluft oder Luftvorwärmer für Lüftungsanlagen mit einem rechteckigen Querschnitt

Elektrische Heizelemente

Produktname	Foto	Beschreibung
NK 500x300-6,0-3		Rohr-Elektro-Heizregister mit einem rechteckigen Querschnitt
NK 500x300-7,5-3		Rohr-Elektro-Heizregister mit einem rechteckigen Querschnitt
NK 500x300-9,0-3		Rohr-Elektro-Heizregister mit einem rechteckigen Querschnitt
NK 500x300-10,5-3		Rohr-Elektro-Heizregister mit einem rechteckigen Querschnitt
NK 500x300-12,0-3		Rohr-Elektro-Heizregister mit einem rechteckigen Querschnitt
NK 500x300-15,0-3		Rohr-Elektro-Heizregister mit einem rechteckigen Querschnitt
NK 500x300-18,0-3		Rohr-Elektro-Heizregister mit einem rechteckigen Querschnitt
NK 500x300-21,0-3		Rohr-Elektro-Heizregister mit einem rechteckigen Querschnitt

Kanal-Verschlusskappen für Luftstromregelung

Produktname	Foto	Beschreibung
RRV 500x300		Verschlussklappen für Luftdurchsatzrelelung

Wasserkühler

Produktname	Foto	Beschreibung
OKW 500x300-3		Kanal-Wasserkühlanlagen mit einem rechteckigen Querschnitt

Freon-Kühler

Produktname	Foto	Beschreibung

OKF 500x300-3		Direktverdampferkälteanlagen mit einem rechteckigen Querschnitt

Ecodesign

Warenzeichen	Vents
Modell	VKPI 500x300 L1 EC
Antriebsart	Integrierter VSD
Typ des Wärmerückgewinnungssystems	Nicht vorhanden
Statischer Druck bei Nennvolumenstrom (Pa)	533
Maximale externe Leckagerate (%)	2.7
Statische Effizienz (%)	77.3
Schallleistungspegel (dB(A))	63
Effektive Eingangsleistung (kW)	0.42
Anlagentyp	NRVU UVU