VKPI 600x300 L1 EC



Radial-Rohrventilatoren mit vorwärts gekrümmten Schaufeln in einem schallgedämmten Gehäuse mit Filtern

- Schalldruckpegel LpA bei 3 m: 36
- Schallgedämmtes Gehäuse
- Laufradtyp: Radiallaufrad mit rückwärts gekrümmten Schaufeln
- Gehäusematerial: Verzinkter Stahl
- In beliebiger Position

	Maßeinheit	VKPI 600x300 L1 EC
Phasen	-	1
Minimale Versorgungsspannung	V	230
Maximale Versorgungsspannung	V	230
Netzfrequenz	Hz	50/60
Nennleistung	W	463
Stromaufnahme	A	2.03
Maximaler Volumenstrom bei 50 Hz	m³/h	3000
Drehzahl bei 50 Hz	-	2160
Schalldruckpegel LpA bei 3 m	dB(A)	36
Gewicht	kg	54.4
Maximale Fördermitteltemperatur	°C	50
Minimale Fördermitteltemperatur	°C	-25
Schutzart	-	IPX4
Motorschutzart	-	IP54
Material des Laufrads	-	Aluminium

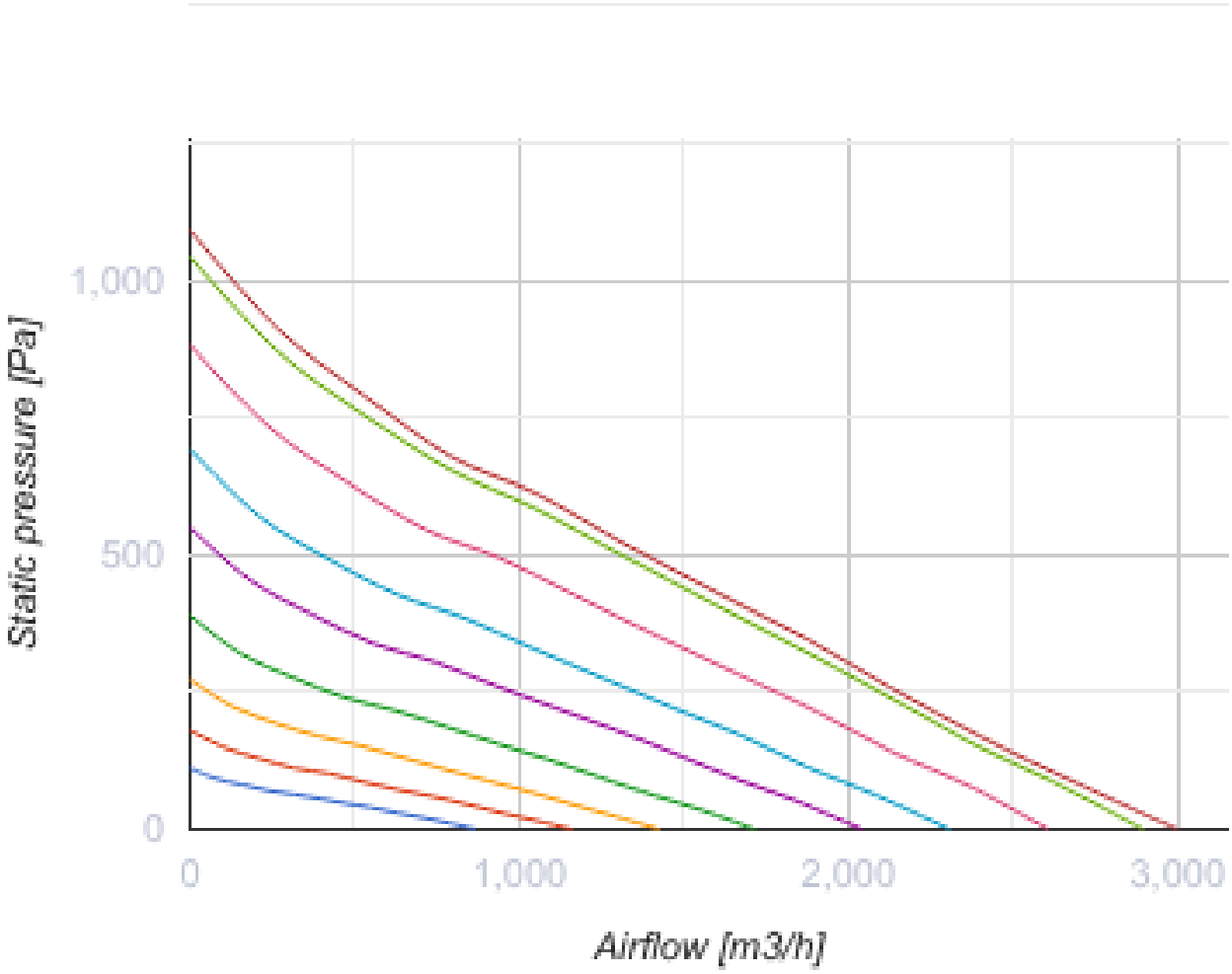
Static pressure [Pa]
1,000
500
0
0
1,000
2,000
3,000
Airflow [m3/h]

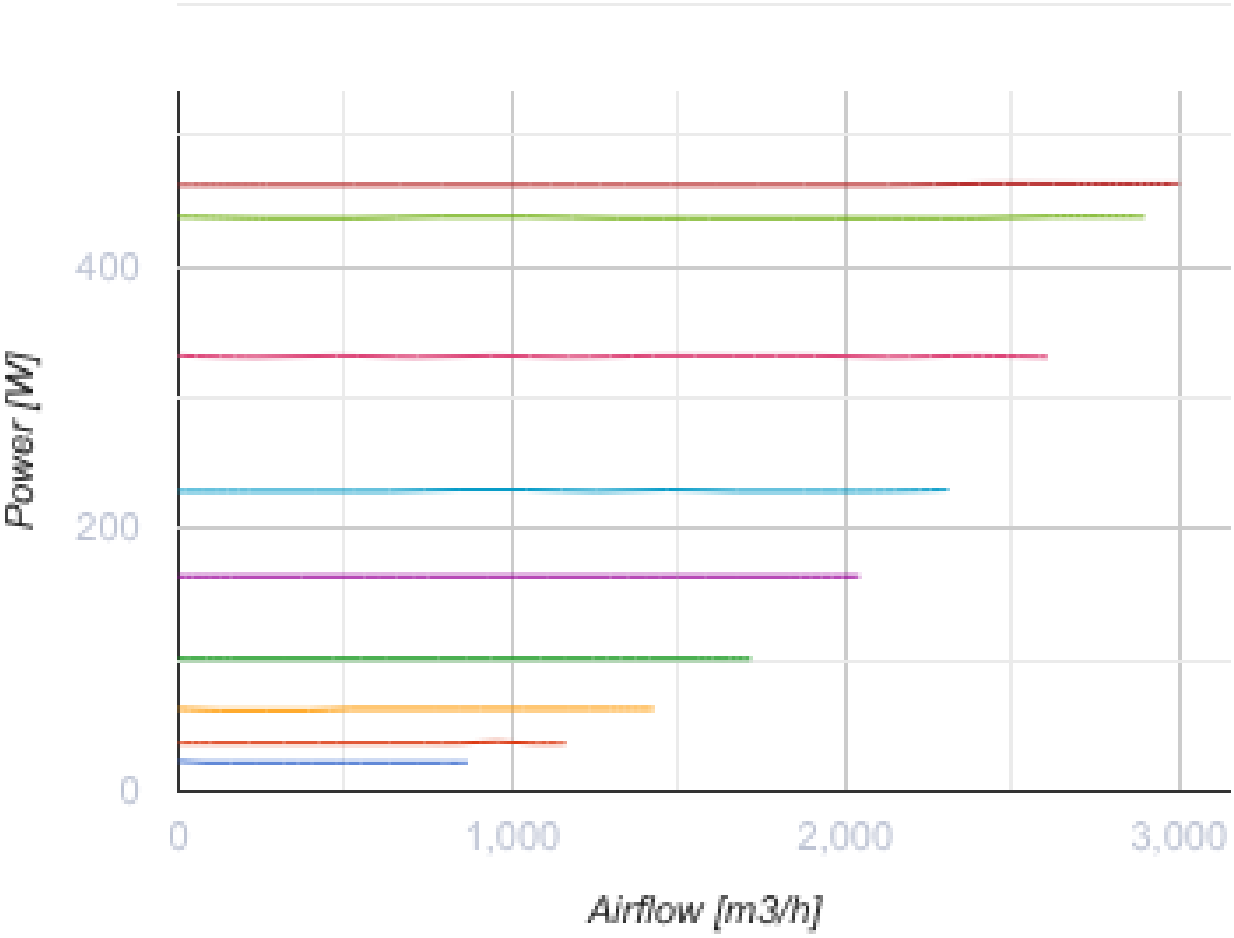

Abmessungen

B	B1	B3	H	H1	H3	L	F	K
600	620	783	300	320	574	787	755	450

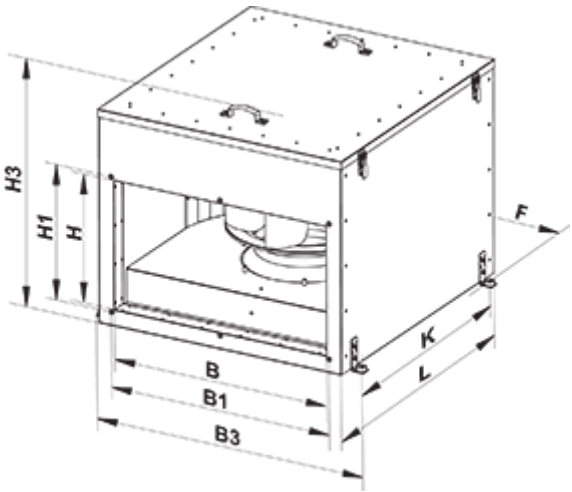

Zubehör

Für rechteckige Kanäle

Produktname	Foto	Beschreibung
SR 600x300	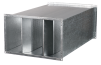	Plattenschalldämpfer zum Einbau in rechteckige Kanäle

Für rechteckige Kanäle

Produktname	Foto	Beschreibung
FB 600x300		Panelfilter mit einem rechteckigen Querschnitt
FBK 600x300-4		Taschenfilter mit einem rechteckigen Querschnitt
FBK 600x300-5		Taschenfilter mit einem rechteckigen Querschnitt
FBK 600x300-7		Taschenfilter mit einem rechteckigen Querschnitt

Für rechteckige Kanäle

Produktname	Foto	Beschreibung
KOM1 600x300		Selbsttätige Rückschlagklappe zur Absperrung des Luftstroms in rechteckigen Lüftungsrohren
KR 600x300		Luftklappen zur Regelung des Luftstroms in rechteckigen Lüftungsrohren

Für rechteckige Kanäle

Produktname	Foto	Beschreibung
VVG 600x300		Flexible Anti-Vibrations-Verbinder für rechteckige Rohre

Wasser-Heizelemente

Produktname	Foto	Beschreibung
NKV 600x300-2		Rohr-Warmwasser-Heizregister zur Heizung der Zuluft oder Luftvorwärmer für Lüftungsanlagen mit einem rechteckigen Querschnitt

NKV 600x300-4		Rohr-Warmwasser-Heizregister zur Heizung der Zuluft oder Luftvorwärmer für Lüftungsanlagen mit einem rechteckigen Querschnitt

Elektrische Heizelemente

Produktname	Foto	Beschreibung
NK 600x300-9,0-3		Rohr-Elektro-Heizregister mit einem rechteckigen Querschnitt
NK 600x300-12,0-3		Rohr-Elektro-Heizregister mit einem rechteckigen Querschnitt
NK 600x300-15,0-3		Rohr-Elektro-Heizregister mit einem rechteckigen Querschnitt
NK 600x300-18,0-3		Rohr-Elektro-Heizregister mit einem rechteckigen Querschnitt
NK 600x300-21,0-3		Rohr-Elektro-Heizregister mit einem rechteckigen Querschnitt
NK 600x300-24,0-3		Rohr-Elektro-Heizregister mit einem rechteckigen Querschnitt

Kanal-Verschlusskappen für Luftstromregelung

Produktname	Foto	Beschreibung
RRV 600x300		Verschlussklappen für Luftdurchsatzrelelung

Wasserkühler

Produktname	Foto	Beschreibung
OKW 600x300-3		Kanal-Wasserkühlanlagen mit einem rechteckigen Querschnitt

Freon-Kühler

Produktname	Foto	Beschreibung
OKF 600x300-3		Direktverdampferkälteanlagen mit einem rechteckigen Querschnitt

Ecodesign

Warenzeichen	Vents
Modell	VKPI 600x300 L1 EC
Antriebsart	Integrierter VSD
Typ des Wärmerückgewinnungssystems	Nicht vorhanden
Statischer Druck bei Nennvolumenstrom (Pa)	429
Maximale externe Leckagerate (%)	2.7
Statische Effizienz (%)	42.3
Anlagentyp	NRVU UVU
Effektive Eingangsleistung (kW)	0.462
Schallleistungspegel (dB(A))	63