# VKPI 600x350 L3 EC

Radiale Ventilatoren fur rechteckige Lüftungsrohre

- Max. Förderleistung: 4290
- Schalldruckpegel LpA @ 3 m: 40
- Schalldämmung
- Motortyp: EC
- Laufradtyp: Centrifugal backward curved blades
- Gehäusematerial: Galvanized steel
- In jeder Position

| | Maßeinheit | VKPI 600x350 L3 EC |
|---|---|---|
| Luftkanalgröße | mm | 600x350 |
| Speed | - | 1 |
| Versorgungsspannung min | V | 400 |
| Versorgungsspannung max | V | 400 |
| Frequenz der Netzversorgung | Hz | 50/60 |
| Leistung | W | 1308 |
| Stromaufnahme | A | 2.35 |
| Max. Förderleistung | $m^3/h$ | 4290 |
| Schalldruckpegel LpA @ 3 m | dB(A) | 40 |
| Gewicht | kg | 59.3 |
| Fördermitteltemperatur max | °C | 50 |
| Fördermitteltemperatur min | °C | -25 |
| Schutzart | - | IPX4 |
| Motorschutzart | - | IP54 |

## Abmessungen

| B | B1 | B3 | H | H1 | H3 | L | F | K |
|---|---|---|---|---|---|---|---|---|
| 600 | 620 | 783 | 350 | 370 | 664 | 752 | 750 | 450 |

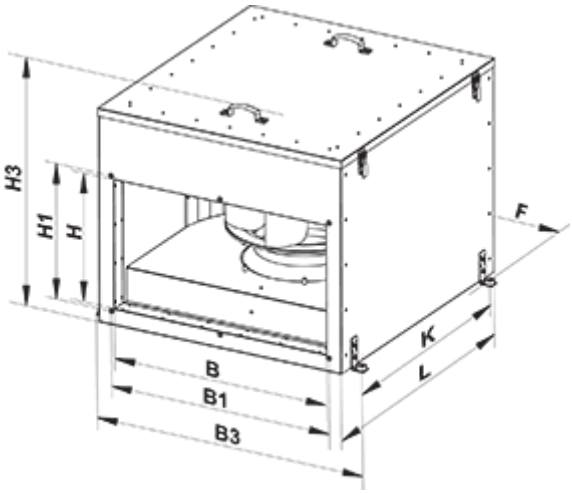
H3
H1
H
F
K
L
B
B1
B3