VKPI 800x500 L3 EC



Radial-Rohrventilatoren mit vorwärts gekrümmten Schaufeln in einem schallgedämmten Gehäuse mit Filtern

- Schalldruckpegel LpA bei 3 m: 42
- Schallgedämmtes Gehäuse
- Laufradtyp: Radiallaufrad mit rückwärts gekrümmten Schaufeln
- Gehäusematerial: Verzinkter Stahl
- In beliebiger Position

	Maßeinheit	VKPI 800x500 L3 EC
Stutzengröße	mm	800x500
Phasen	-	3
Minimale Versorgungsspannung	V	400
Maximale Versorgungsspannung	V	400
Netzfrequenz	Hz	50/60
Nennleistung	W	2925
Stromaufnahme	A	3.05
Maximaler Volumenstrom bei 50 Hz	m³/h	8535
Drehzahl bei 50 Hz	-	2400
Schalldruckpegel LpA bei 3 m	dB(A)	42
Gewicht	kg	99.8
Maximale Fördermitteltemperatur	°C	50
Minimale Fördermitteltemperatur	°C	-25
Schutzart	-	IPX4
Motorschutzart	-	IP54
Material des Laufrads	-	Aluminium

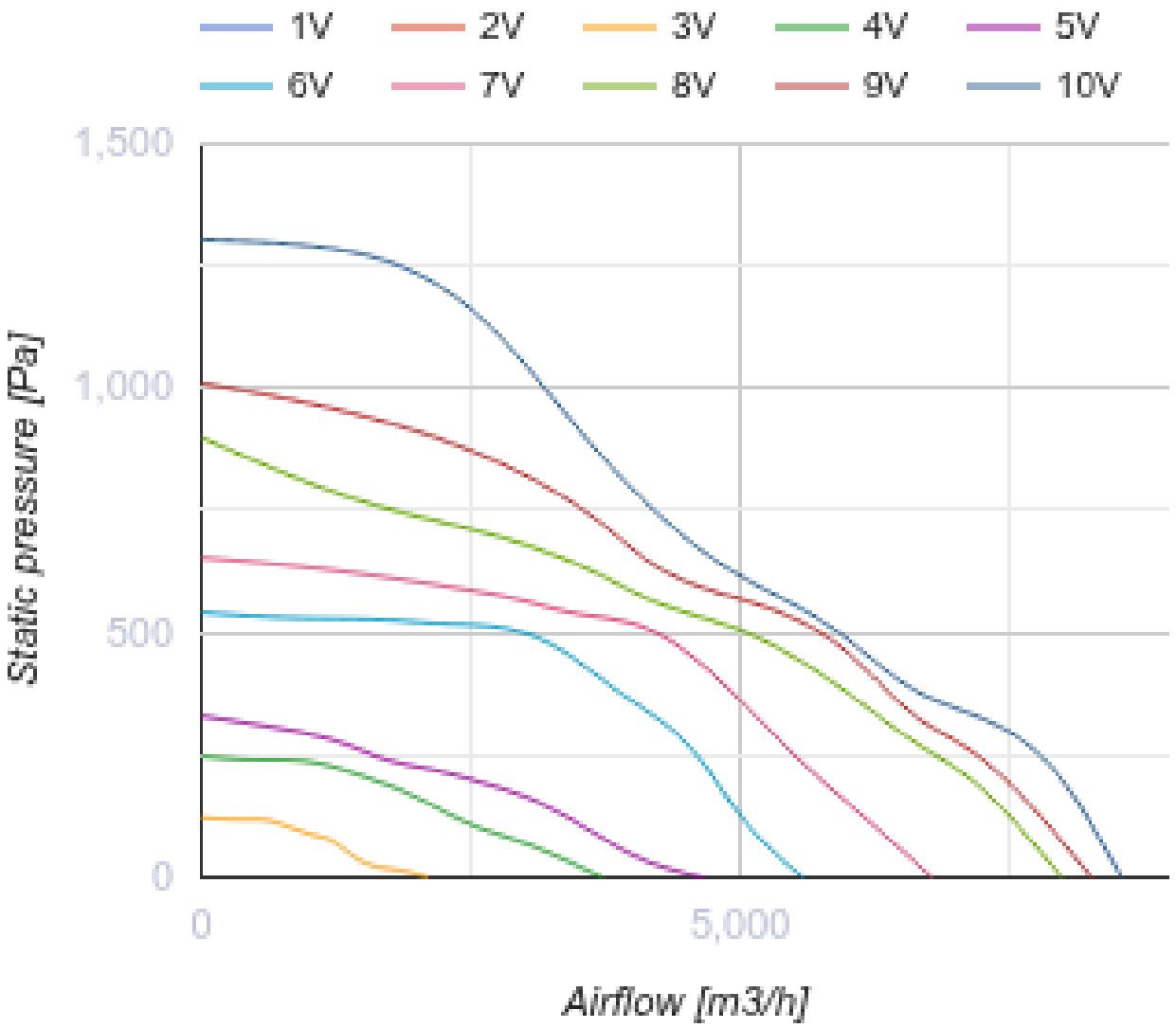
1V
2V
3V
4V
5V
6V
7V
8V
9V
10V
1,500
1,000
500
0
Static pressure [Pa]
0
5,000
Airflow [m3/h]

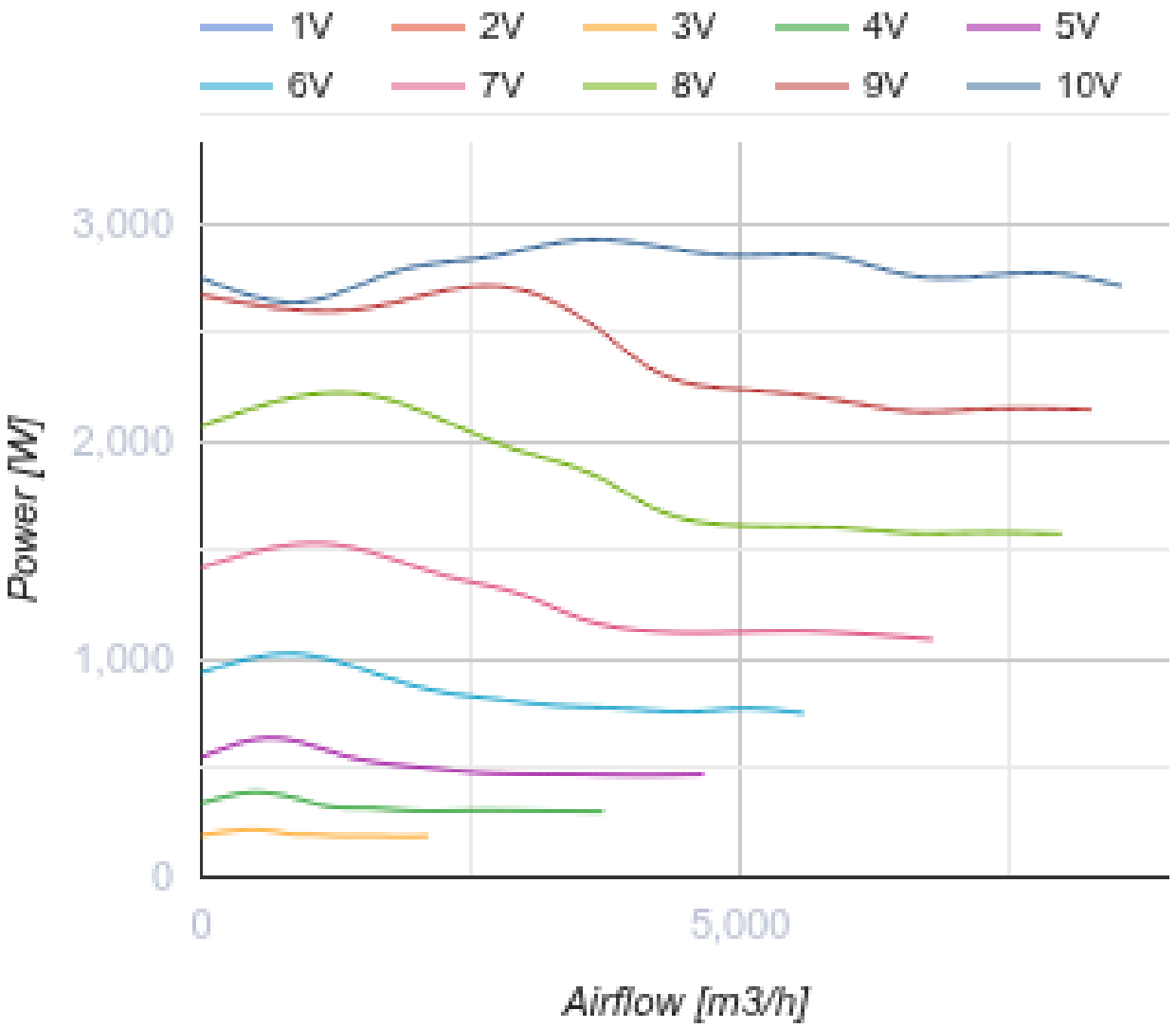

Abmessungen

B	B1	B3	H	H1	H3	L	F	K
800	820	983	500	520	814	937	955	797

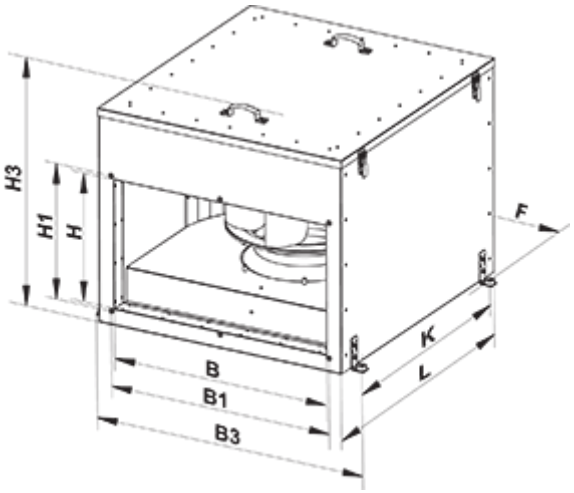

Zubehör

Für rechteckige Kanäle

Produktname	Foto	Beschreibung
SR 800x500		Plattenschalldämpfer zum Einbau in rechteckige Kanäle

Für rechteckige Kanäle

Produktname	Foto	Beschreibung
FB 800x500		Panelfilter mit einem rechteckigen Querschnitt
FBK 800x500-4		Taschenfilter mit einem rechteckigen Querschnitt
FBK 800x500-5		Taschenfilter mit einem rechteckigen Querschnitt
FBK 800x500-7		Taschenfilter mit einem rechteckigen Querschnitt

Für rechteckige Kanäle

Produktname	Foto	Beschreibung
VVG 800x500		Flexible Anti-Vibrations-Verbinder für rechteckige Rohre

Wasser-Heizelemente

Produktname	Foto	Beschreibung

NKV 800x500-2		Rohr-Warmwasser-Heizregister zur Heizung der Zuluft oder Luftvorwärmer für Lüftungsanlagen mit einem rechteckigen Querschnitt
NKV 800x500-3		Rohr-Warmwasser-Heizregister zur Heizung der Zuluft oder Luftvorwärmer für Lüftungsanlagen mit einem rechteckigen Querschnitt

Elektrische Heizelemente

Produktname	Foto	Beschreibung
NK 800x500-27,0-3		Rohr-Elektro-Heizregister mit einem rechteckigen Querschnitt
NK 800x500-36,0-3		Rohr-Elektro-Heizregister mit einem rechteckigen Querschnitt
NK 800x500-54,0-3		Rohr-Elektro-Heizregister mit einem rechteckigen Querschnitt

Kanal-Verschlusskappen für Luftstromregelung

Produktname	Foto	Beschreibung
RRV 800x500		Verschlussklappen für Luftdurchsatzrelelung

Wasserkühler

Produktname	Foto	Beschreibung
OKW 800x500-3		Kanal-Wasserkühlanlagen mit einem rechteckigen Querschnitt

Freon-Kühler

Produktname	Foto	Beschreibung
OKF 800x500-3		Direktverdampferkälteanlagen mit einem rechteckigen Querschnitt

Ecodesign

Warenzeichen	Vents
Modell	VKPI 800x500 L3 EC
Antriebsart	Integrierter VSD
Typ des Wärmerückgewinnungssystems	Nicht vorhanden
Statischer Druck bei Nennvolumenstrom (Pa)	475
Maximale externe Leckagerate (%)	2.7
Statische Effizienz (%)	60.8
Anlagentyp	NRVU UVU
Effektive Eingangsleistung (kW)	0.789
Schallleistungspegel (dB(A))	62