VKS 200 R1



Radial-Rohrventilatoren im Kunststoffgehäuse

• Schalldruckpegel LpA bei 3 m: 48
• Laufradtyp: Radiallaufrad mit rückwärts gekrümmten Schaufeln
• Gehäusematerial: Polypropylen
• In beliebiger Position
• Stromkabel mit Netzstecker

	Maßeinheit	VKS 200 R1	
Stutzengröße	mm	200	
Phasen	-	1	
Minimale Versorgungsspannung	V	230	
Maximale Versorgungsspannung	V	230	
Netzfrequenz	Hz	50	60
Nennleistung	W	166	
Stromaufnahme	A	0.73	
Maximaler Volumenstrom bei 50 Hz	m³/h	1065	
Drehzahl bei 50 Hz	-	2125	
Schalldruckpegel LpA bei 3 m	dB(A)	48	
Gewicht	kg	4.3	
Maximale Fördermitteltemperatur	°C	45	
Minimale Fördermitteltemperatur	°C	-25	
Schutzart	-	IPX4	
Material des Laufrads	-	Plastik	

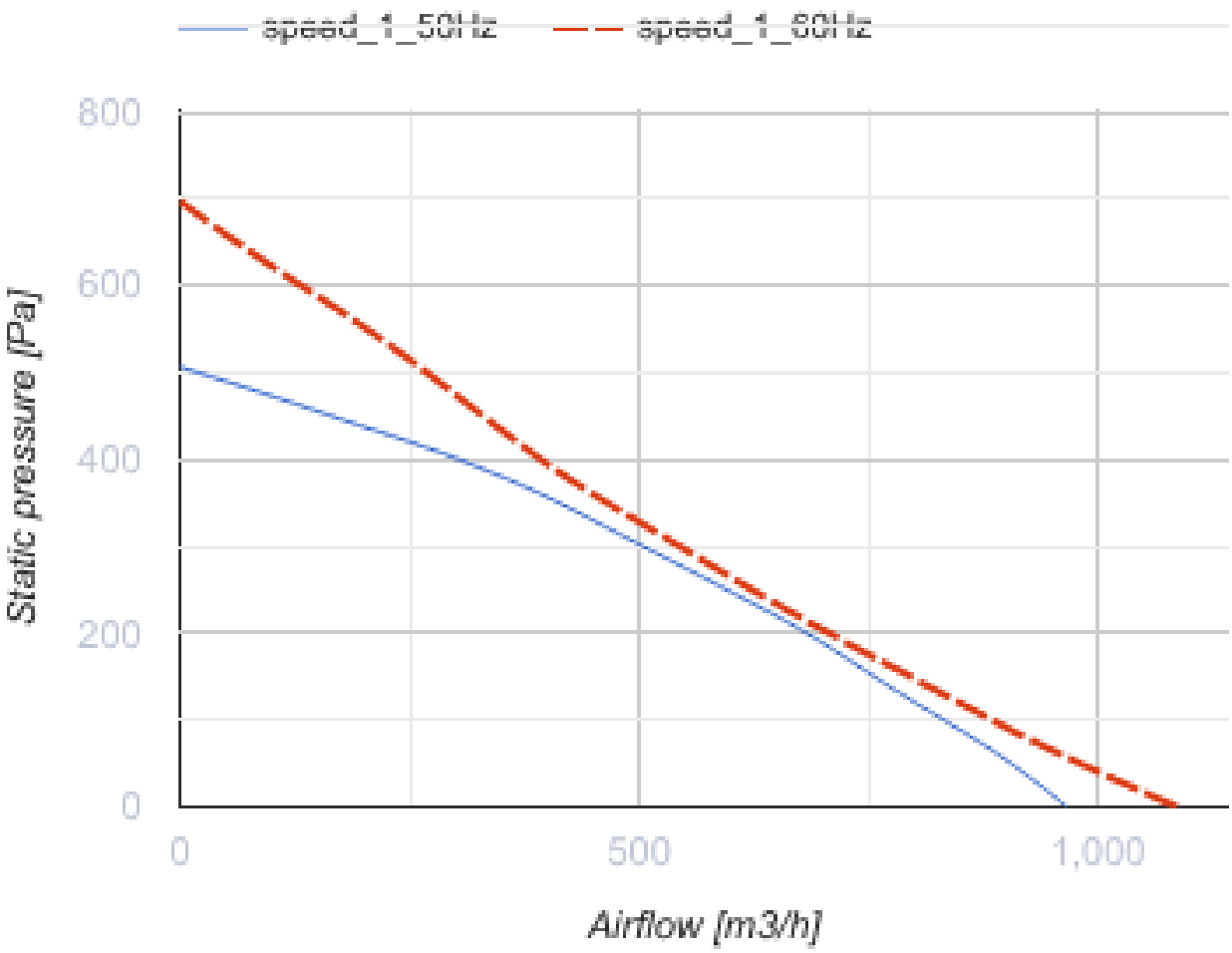
speed_1_50Hz
speed_1_60Hz
800
600
400
200
0
Static pressure [Pa]
0
500
1,000
Airflow [m3/h]

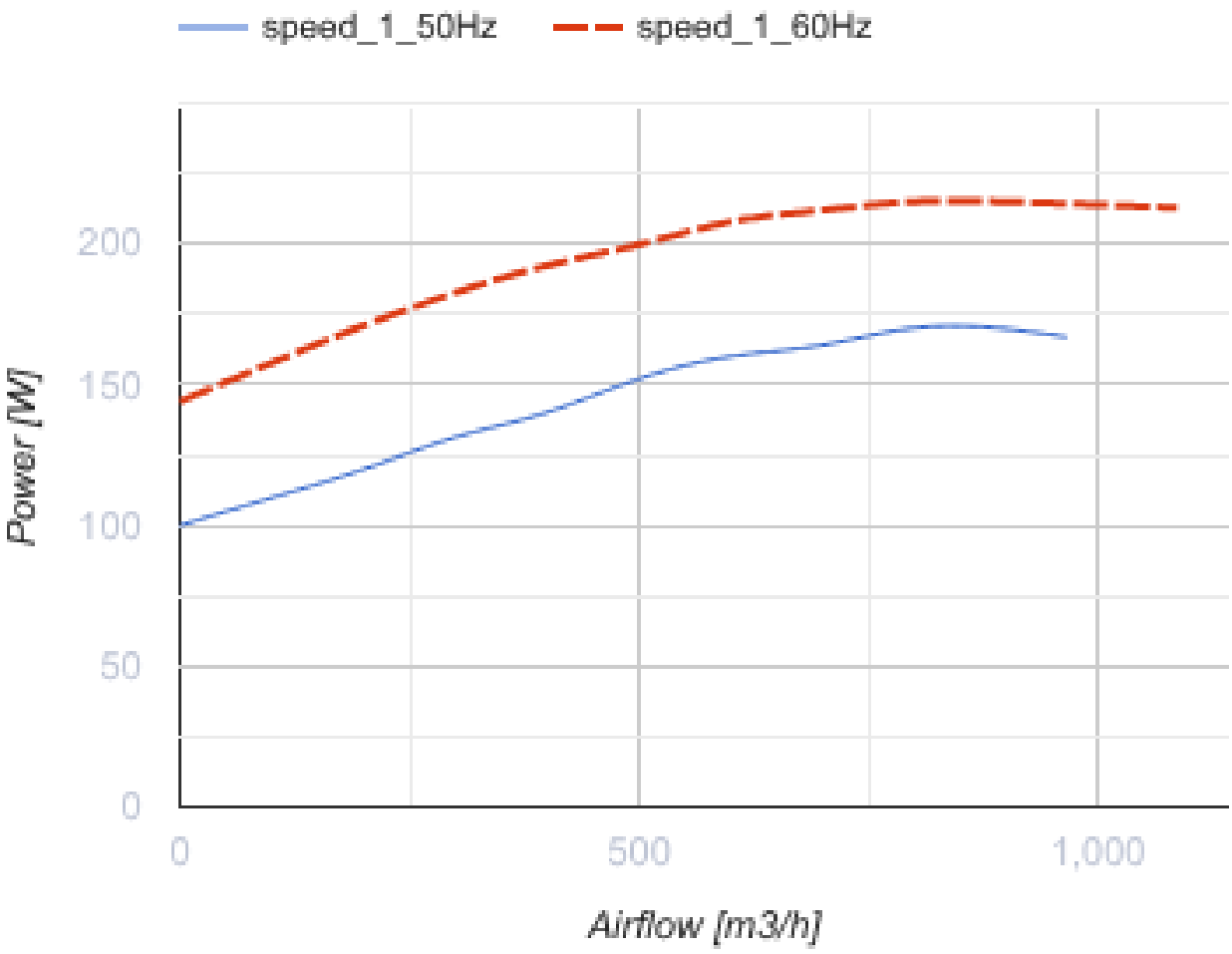

Abmessungen

ØD	ØD1	B	L	L1	L2	L3
200	340	354	276	30	30	40

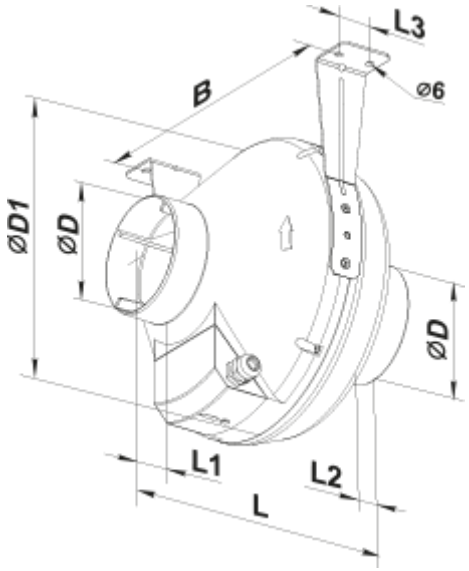
L3
B
⌀6
⌀D1
⌀D
⌀D
L1
L2
L

Ecodesign

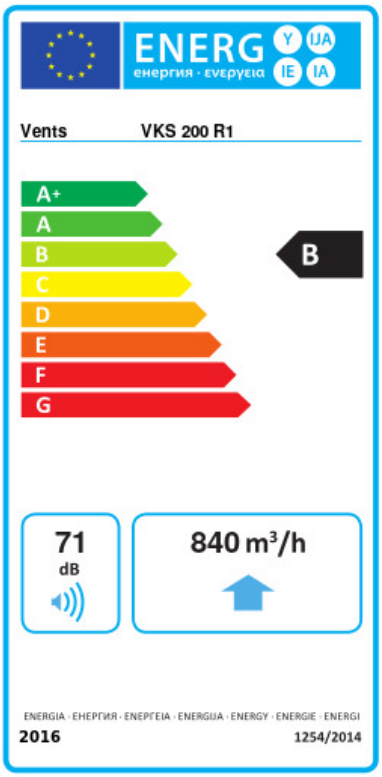

Warenzeichen	Vents					
Modell	VKS 200 R1					
Spezifischer Energieverbrauch (SEV) (kWh/(m²/a))	Kalt		Durchschnittlich		Warm	
	-53.5	A+	-26.5	B	-11	E
Typ des Lüftungsgeräts	Unidirektional					
Antriebsart	Drehzahlregelung					
Typ des Wärmerückgewinnungssystems	Nicht vorhanden					
Maximaler Luftvolumenstrom (m³/h)	840					
Elektrische Eingangsleistung (W)	173					
Referenzvolumenstrom (m³/s)	0.163					
Referenzdruckdifferenz (Pa)	50					
Spezifische Leistungsaufnahme (SPI) (W/(m³/h))	0.139					
Steuerungstypologie	Örtliche Bedarfssteuerung					
Maximale externe Leckagerate (%)	2.7					
Anlagentyp	RVU UVU					
Schallleistungspegel (dB(A))	71					
Jährlicher Stromverbrauch (JSV) (kWh/a)	Kalt		Durchschnittlich		Warm	
	74		74		74	
Jährliche Einsparung an Heizenergie (JEH) (kWh/a)	Kalt		Durchschnittlich		Warm	
	5536		2830		1280	