VKV 2E 190

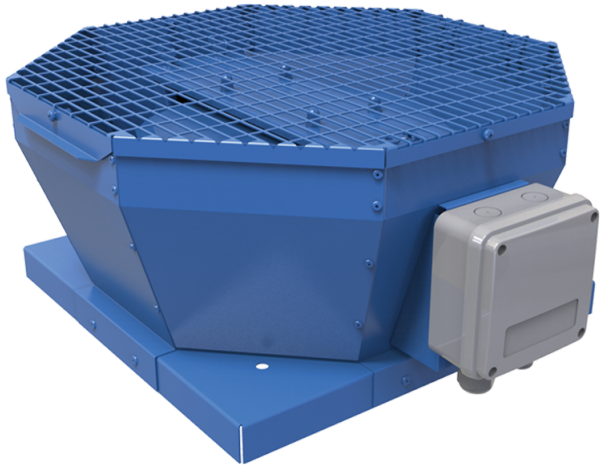

Dach-Radialventilatoren mit vertikalem Luftaustritt

• Schalldruckpegel LpA bei 3 m: 48
• Laufradtyp: Radiallaufrad mit rückwärts gekrümmten Schaufeln
• Gehäusematerial: Beschichteter Stahl

	Maßeinheit	VKV 2E 190
Phasen	-	1
Minimale Versorgungsspannung	V	230
Maximale Versorgungsspannung	V	230
Netzfrequenz	Hz	50/60
Nennleistung	W	69
Stromaufnahme	A	0.3
Maximaler Volumenstrom bei 50 Hz	m³/h	610
Drehzahl bei 50 Hz	-	2680
Schalldruckpegel LpA bei 3 m	dB(A)	48
Gewicht	kg	7
Maximale Fördermitteltemperatur	°C	50
Minimale Fördermitteltemperatur	°C	-25
Schutzart	-	IPX4
Motorschutzart	-	IP44
Material des Laufrads	-	Plastik
Größe	mm	190

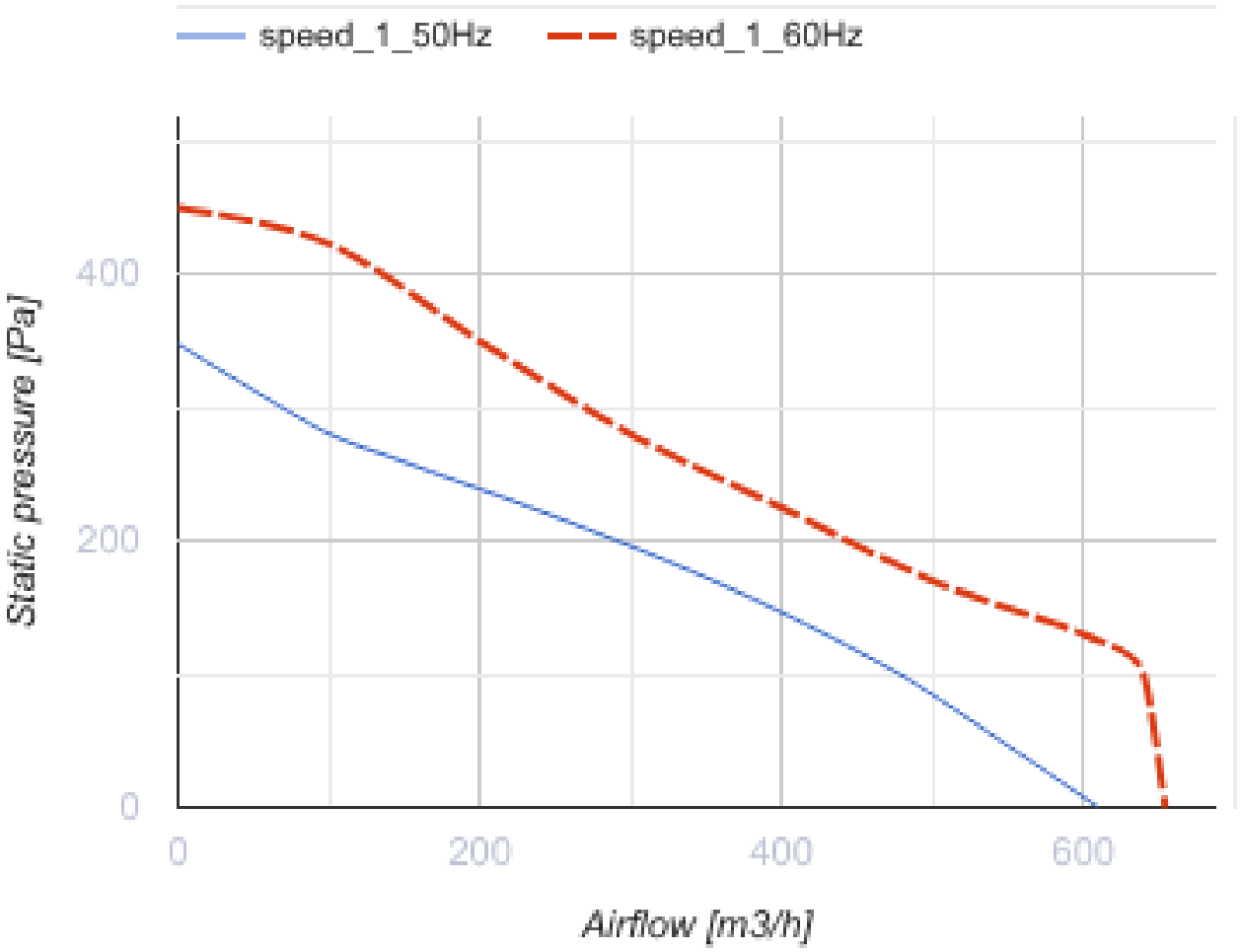
speed_1_50Hz
speed_1_60Hz
Static pressure [Pa]
400
200
0
0
200
400
600
Airflow [m3/h]

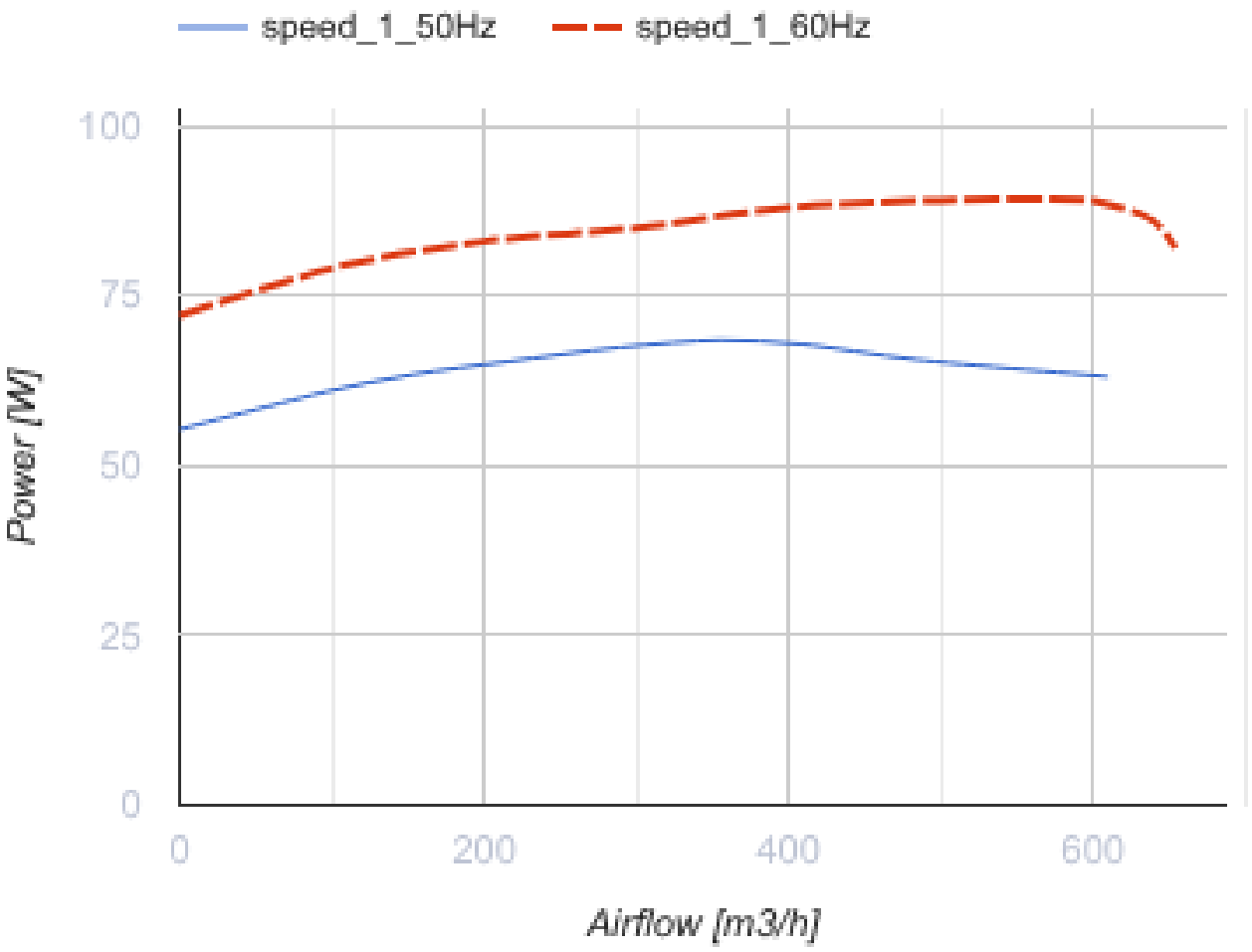

Abmessungen

A	B	H	ØD
417	355	170	213

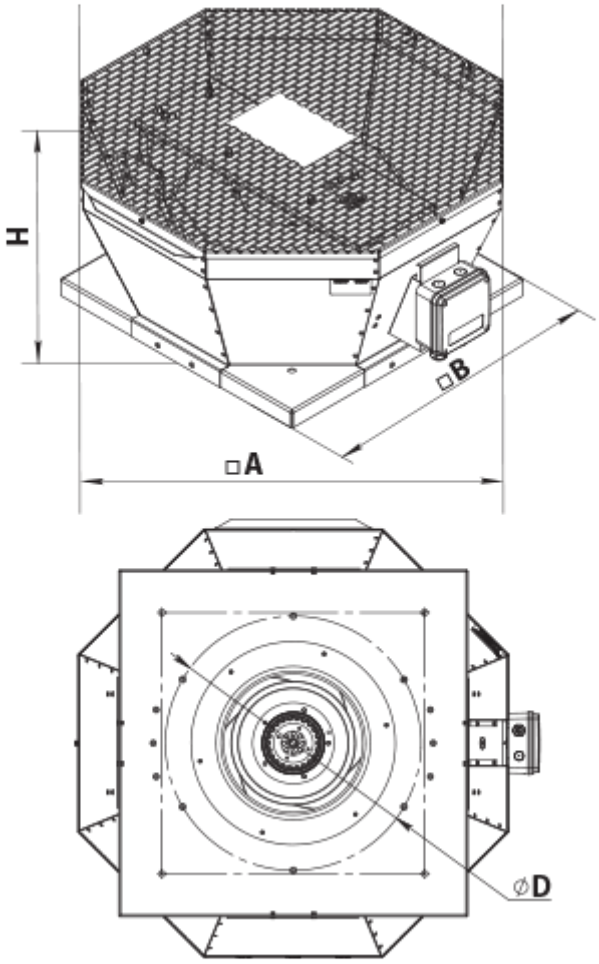

Zubehör

Zubehör für Dachventilatoren

Produktname	Foto	Beschreibung
RKV 220-225		Montagerahmen
RKVI 220-225		Montagerahmen mit einer 20 mm Mineralwolle-Dämmungsschicht wärme- und schallisoliert
FKV 220-225		Gegenflansch
GKV 220-225		Flexibler Antivibrationsverbinder
KKV 220-225		Rückschlagklappe

Ecodesign

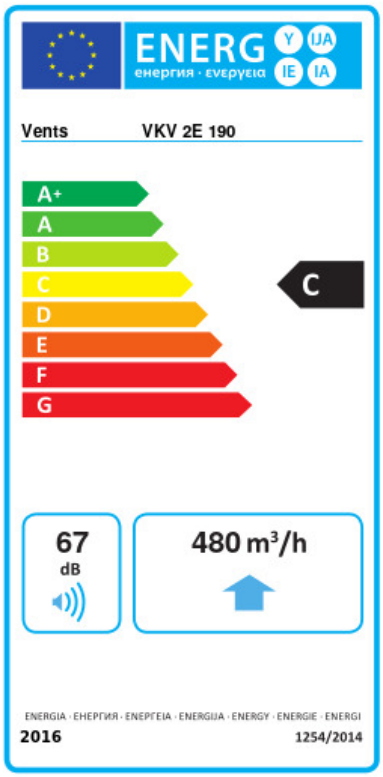

Warenzeichen	Vents					
Modell	VKV 2E 190					
Spezifischer Energieverbrauch (SEV) (kWh/(m²/a))	Kalt		Durchschnittlich		Warm	
	-52.7	A+	-25.7	C	-10.2	E
Typ des Lüftungsgeräts	Unidirektional					
Antriebsart	Drehzahlregelung					
Typ des Wärmerückgewinnungssystems	Nicht vorhanden					
Maximaler Luftvolumenstrom (m³/h)	480					
Elektrische Eingangsleistung (W)	65					
Referenzvolumenstrom (m³/s)	0.093					
Referenzdruckdifferenz (Pa)	50					
Spezifische Leistungsaufnahme (SPI) (W/(m³/h))	0.199					
Steuerungstypologie	Örtliche Bedarfssteuerung					
Maximale externe Leckagerate (%)	2.7					
Schallleistungspegel (dB(A))	67					
Anlagentyp	RVU UVU					
Jährlicher Stromverbrauch (JSV) (kWh/a)	Kalt		Durchschnittlich		Warm	
	106		106		106	
Jährliche Einsparung an Heizenergie (JEH) (kWh/a)	Kalt		Durchschnittlich		Warm	
	5536		2830		1280	