VKV 4D 310

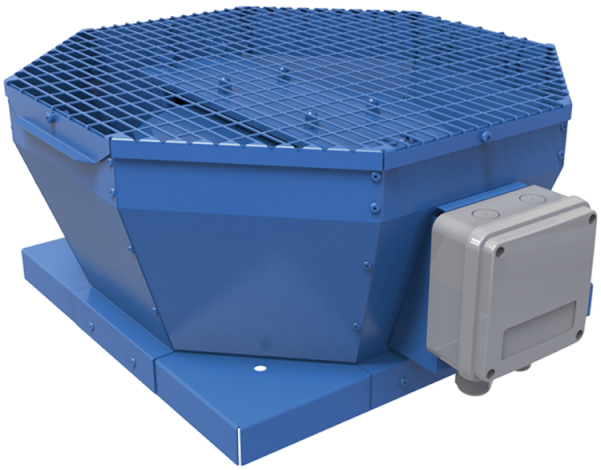

Vertikal ausblasende Radial-Dachventilatoren

- Max. Förderleistung: 2300
- Schalldruckpegel LpA @ 3 m: 47
- Motortyp: AC
- Laufradtyp: Centrifugal backward curved blades
- Gehäusematerial: Coated steel

	Maßeinheit	VKV 4D 310
Speed	-	1
Versorgungsspannung min	V	400
Versorgungsspannung max	V	400
Frequenz der Netzversorgung	Hz	50/60
Leistung	W	155
Stromaufnahme	A	0.29
Max. Förderleistung	m^3/h	2300
Schalldruckpegel LpA @ 3 m	dB(A)	47
Gewicht	kg	14.2
Fördermitteltemperatur max	°C	50
Fördermitteltemperatur min	°C	-25
Schutzart	-	IPX4

Abmessungen

A	B	C	ØD
613	477	300	285

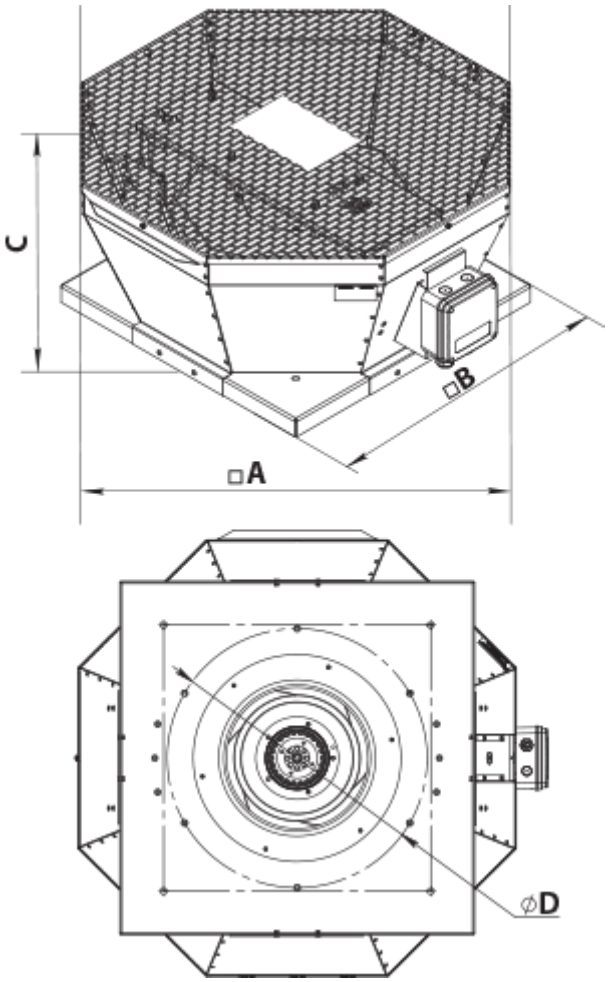
C
□B
□A
ØD