VKV 4D 500

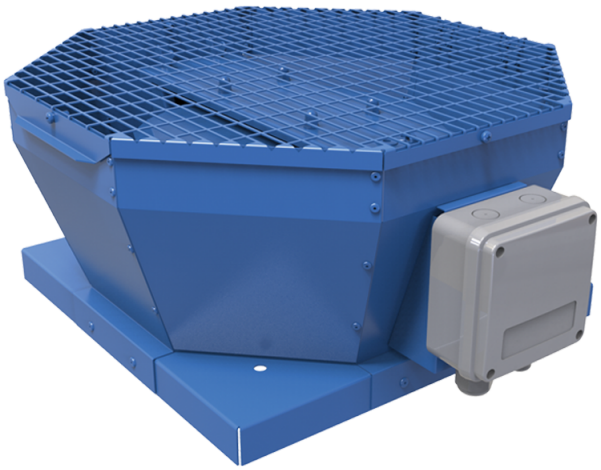

Vertikal ausblasende Radial-Dachventilatoren

- Max. Förderleistung: 8435
- Schalldruckpegel LpA @ 3 m: 62
- Motortyp: AC
- Laufradtyp: Centrifugal backward curved blades
- Gehäusematerial: Coated steel

	Maßeinheit	VKV 4D 500
Speed	-	1
Versorgungsspannung min	V	400
Versorgungsspannung max	V	400
Frequenz der Netzversorgung	Hz	50
Leistung	W	1527
Stromaufnahme	A	2.64
Max. Förderleistung	m^3/h	8435
Schalldruckpegel LpA @ 3 m	dB(A)	62
Gewicht	kg	46.6
Fördermitteltemperatur max	°C	50
Fördermitteltemperatur min	°C	-30
Schutzart	-	IPX4
Motorschutzart	-	IP54

Abmessungen

A	B	C	ØD
859	668	460	430

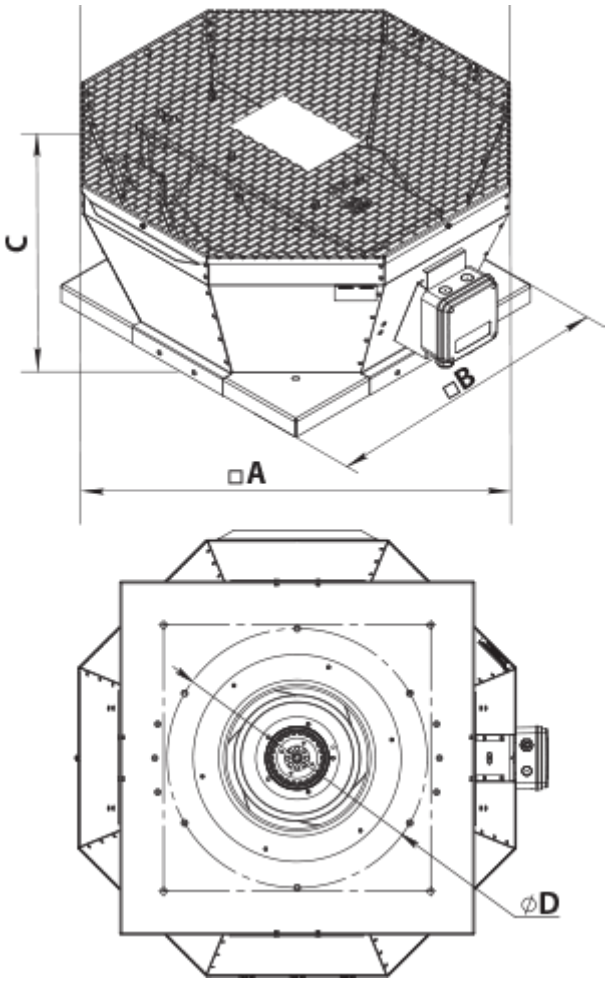
C
□B
□A
ØD