VKV 4E 225

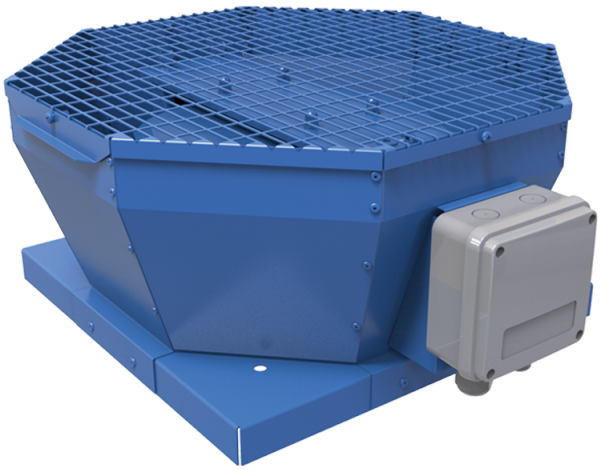

Vertikal ausblasende Radial-Dachventilatoren

- Max. Förderleistung: 738
- Schalldruckpegel LpA @ 3 m: 45
- Motortyp: AC
- Laufradtyp: Centrifugal backward curved blades
- Gehäusematerial: Coated steel

	Maßeinheit	VKV 4E 225
Speed	-	1
Versorgungsspannung min	V	230
Versorgungsspannung max	V	230
Frequenz der Netzversorgung	Hz	50
Leistung	W	49
Stromaufnahme	A	0.22
Max. Förderleistung	m^3/h	738
Schalldruckpegel LpA @ 3 m	dB(A)	45
Gewicht	kg	8.8
Fördermitteltemperatur max	°C	50
Fördermitteltemperatur min	°C	-25
Schutzart	-	IPX4

Abmessungen

A	B	C	ØD
417	355	215	210

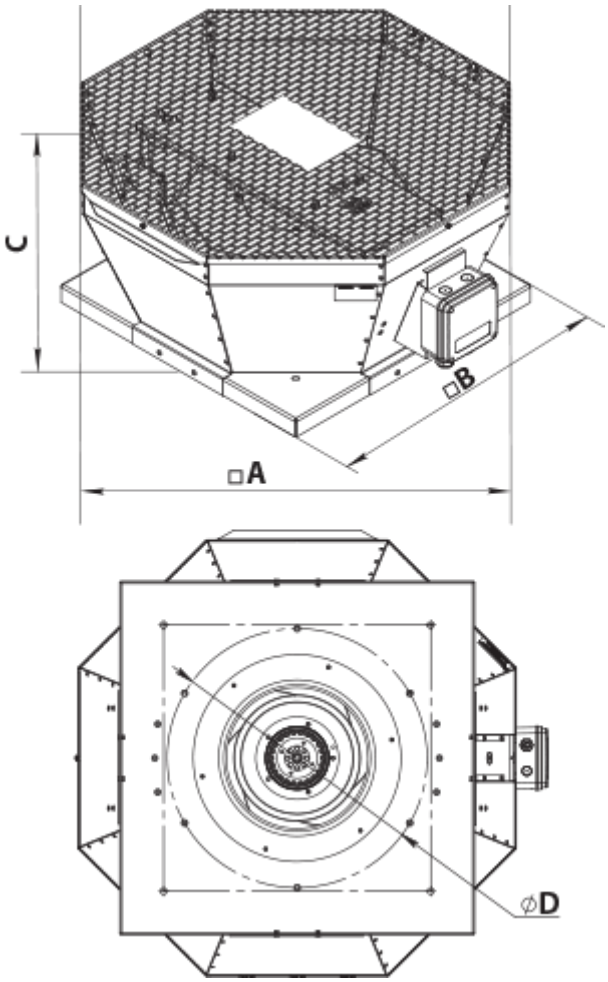
C
□B
□A
ØD