VKV 4E 280

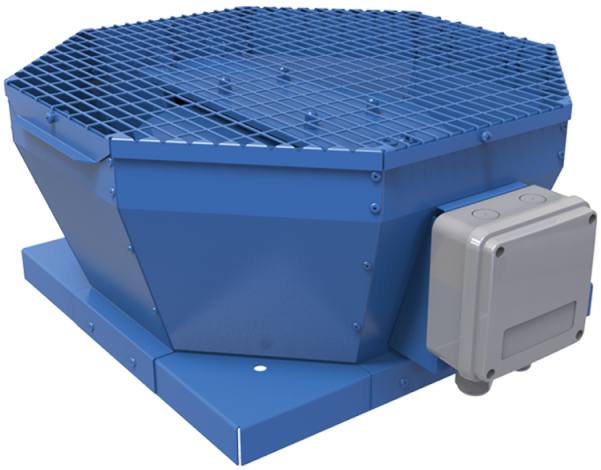

Vertikal ausblasende Radial-Dachventilatoren

- Max. Förderleistung: 1490
- Schalldruckpegel LpA @ 3 m: 46
- Motortyp: AC
- Laufradtyp: Centrifugal backward curved blades
- Gehäusematerial: Coated steel

	Maßeinheit	VKV 4E 280
Speed	-	1
Versorgungsspannung min	V	230
Versorgungsspannung max	V	230
Frequenz der Netzversorgung	Hz	50/60
Leistung	W	125
Stromaufnahme	A	0.61
Max. Förderleistung	m^3/h	1490
Schalldruckpegel LpA @ 3 m	dB(A)	46
Gewicht	kg	13.5
Fördermitteltemperatur max	°C	50
Fördermitteltemperatur min	°C	-25
Schutzart	-	IPX4
Motorschutzart	-	IP44

Abmessungen

A	B	C	ØD
547	425	276	291

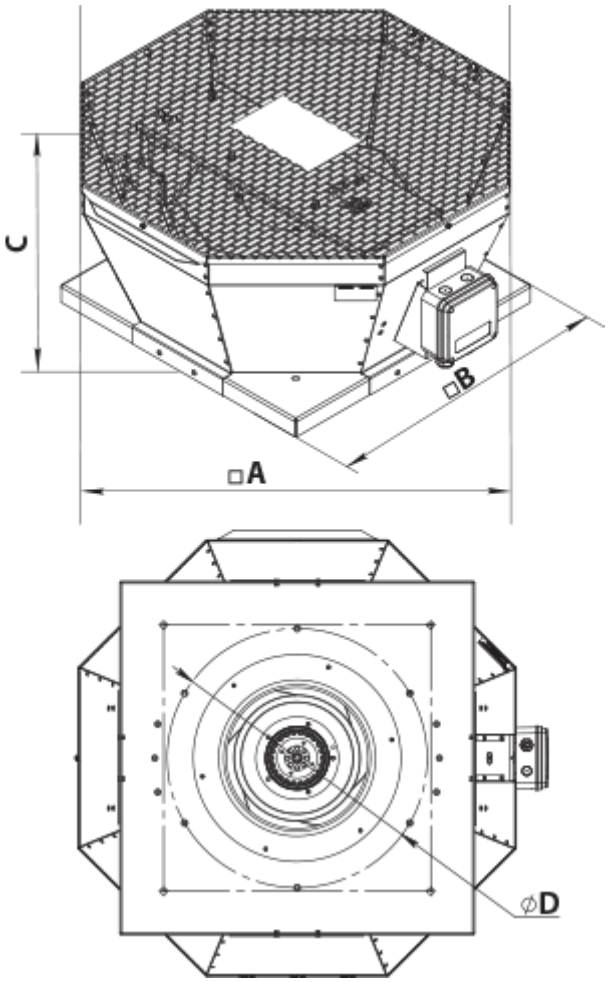
C
□B
□A
ØD