VKV 4E 310

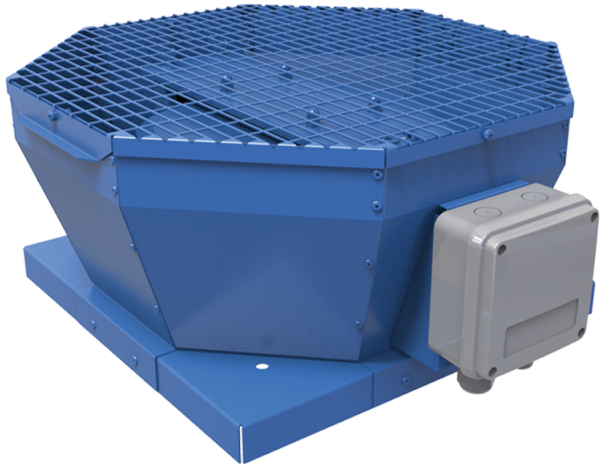

Dach-Radialventilatoren mit vertikalem Luftaustritt

• Schalldruckpegel LpA bei 3 m: 47
• Laufradtyp: Radiallaufrad mit rückwärts gekrümmten Schaufeln
• Gehäusematerial: Beschichteter Stahl

	Maßeinheit	VKV 4E 310
Phasen	-	1
Minimale Versorgungsspannung	V	230
Maximale Versorgungsspannung	V	230
Netzfrequenz	Hz	50/60
Nennleistung	W	141
Stromaufnahme	A	0.64
Maximaler Volumenstrom bei 50 Hz	m³/h	2265
Drehzahl bei 50 Hz	-	1420
Schalldruckpegel LpA bei 3 m	dB(A)	47
Gewicht	kg	20
Maximale Fördermitteltemperatur	°C	50
Minimale Fördermitteltemperatur	°C	-25
Schutzart	-	IPX4
Motorschutzart	-	IP54
Material des Laufrads	-	Aluminium
Größe	mm	310

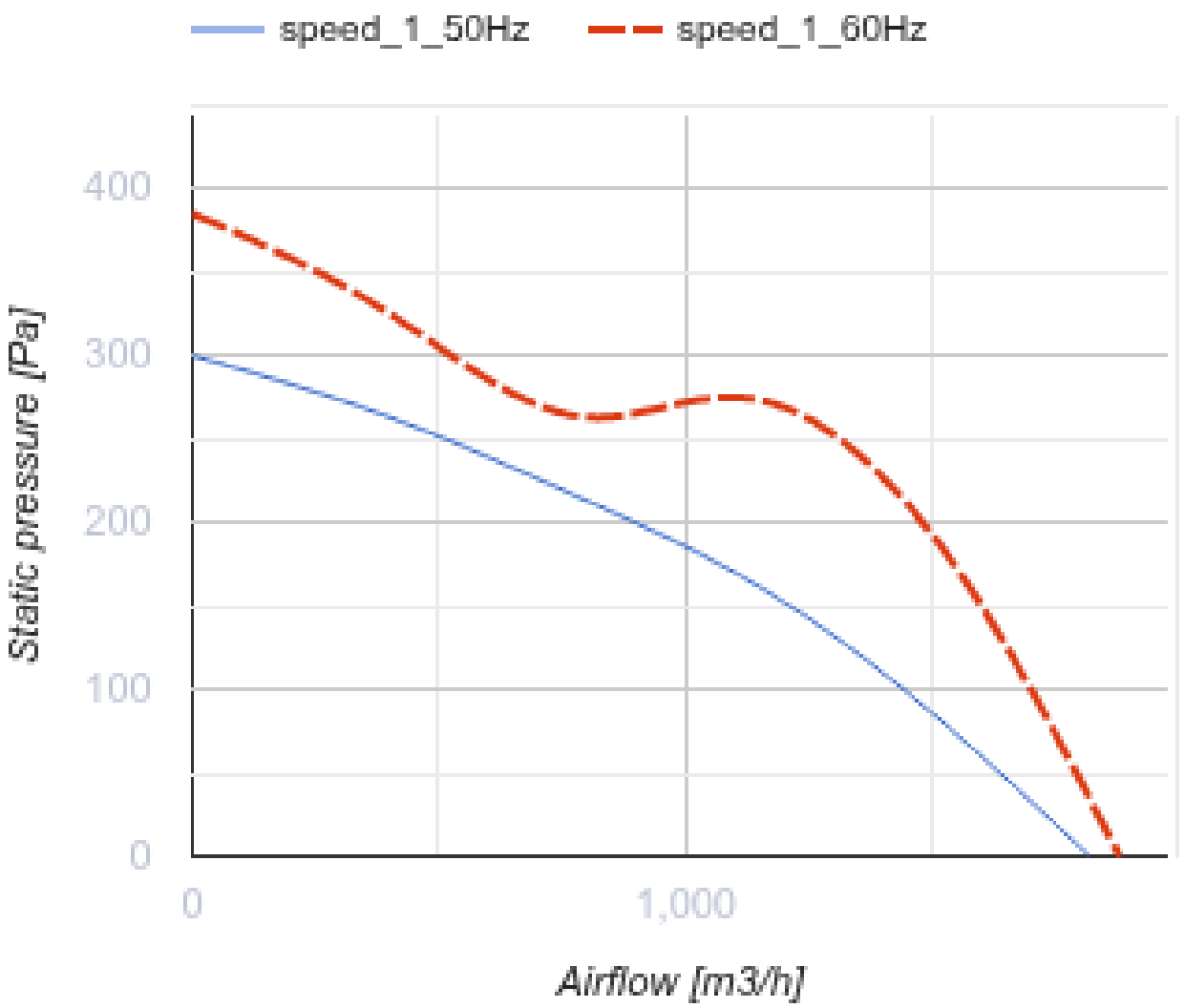
speed_1_50Hz
speed_1_60Hz
400
300
200
100
0
0
1,000
Static pressure [Pa]
Airflow [m3/h]

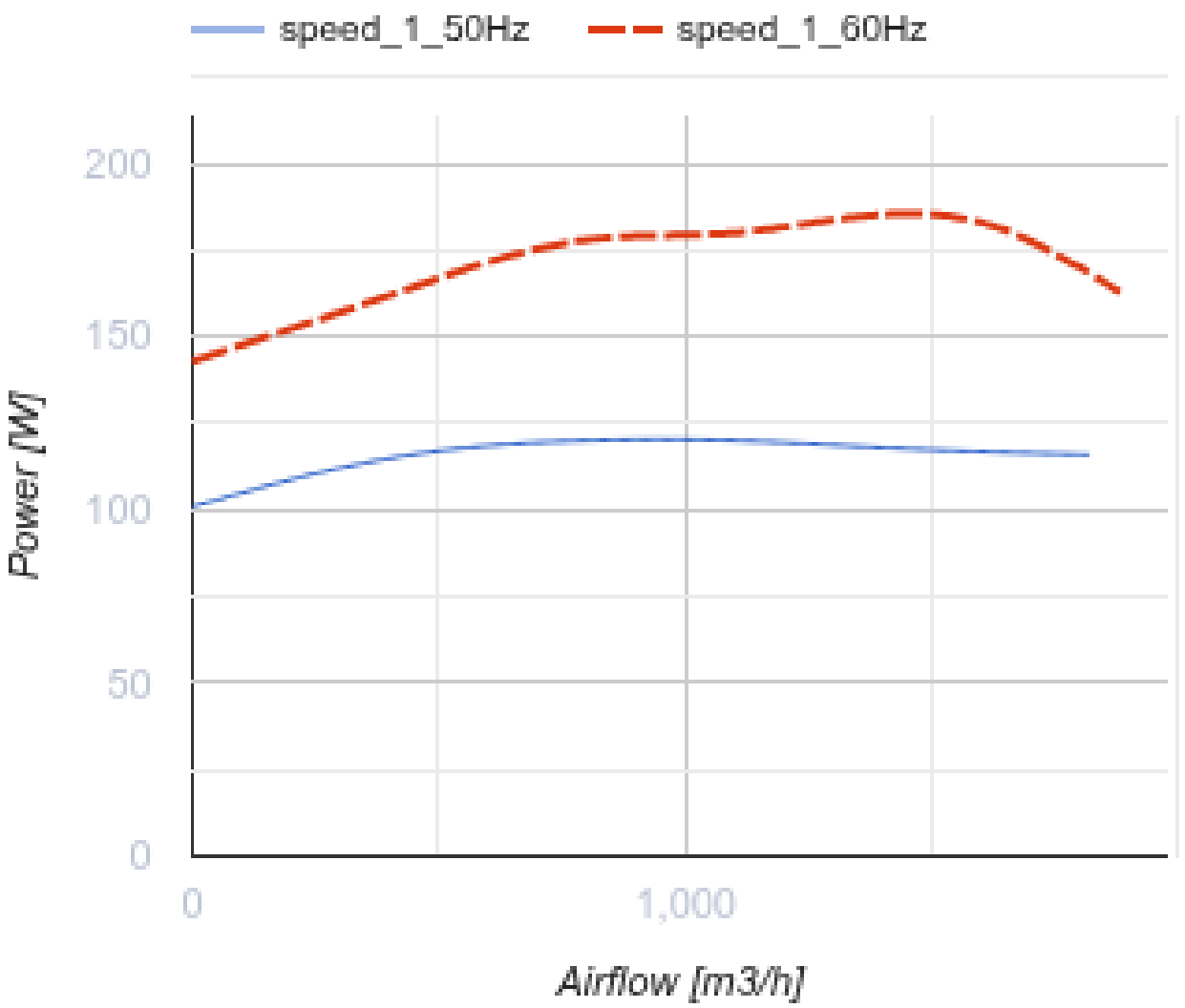

Abmessungen

A	B	H	ØD
613	477	300	285

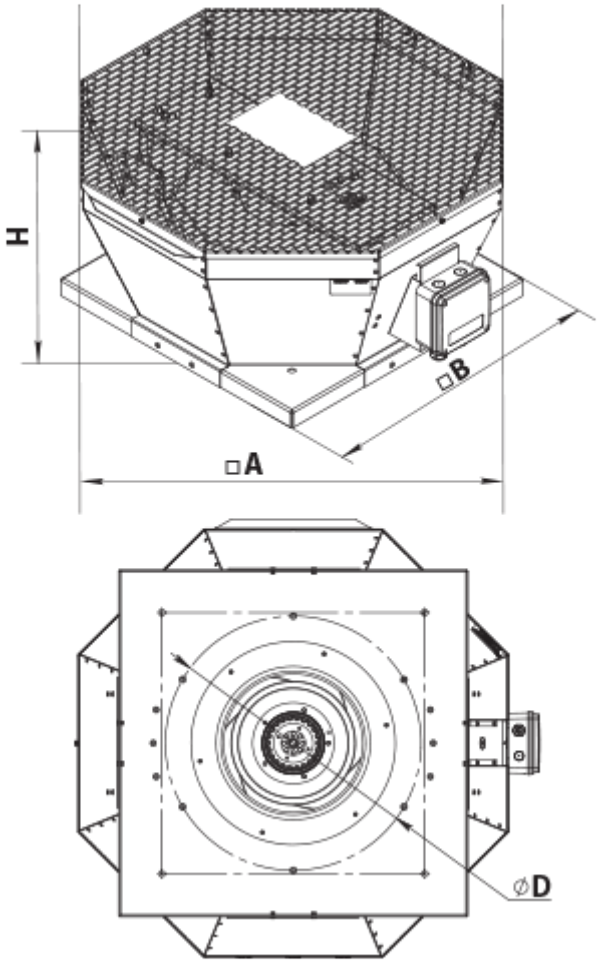

Zubehör

Zubehör für Dachventilatoren

Produktname	Foto	Beschreibung
RKV 250-315		Montagerahmen
RKVI 250-315		Montagerahmen mit einer 20 mm Mineralwolle-Dämmungsschicht wärme- und schallisoliert
FKV 250-315		Gegenflansch
GKV 250-315		Flexibler Antivibrationsverbinder
KKV 250-315		Rückschlagklappe

Ecodesign

Warenzeichen	Vents
Modell	VKV 4E 310
Antriebsart	Externer MSD oder VSD
Typ des Wärmerückgewinnungssystems	Nicht vorhanden
Statischer Druck bei Nennvolumenstrom (Pa)	175
Maximale externe Leckagerate (%)	2.7
Statische Effizienz (%)	40.6
Schallleistungspegel (dB(A))	65
Effektive Eingangsleistung (kW)	0.129
Anlagentyp	NRVU UVU