VKV 6D 500

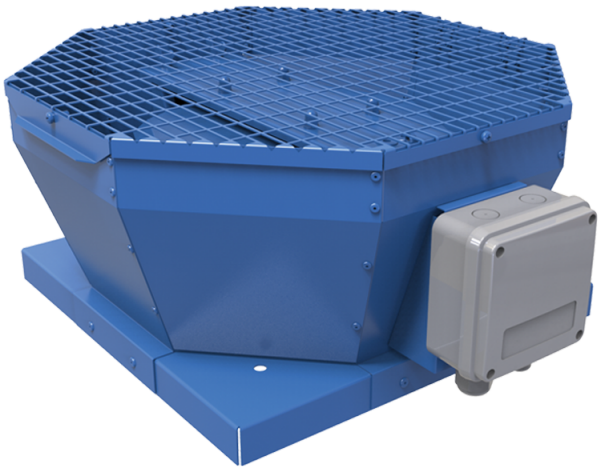

Vertikal ausblasende Radial-Dachventilatoren

- Max. Förderleistung: 6000
- Schalldruckpegel LpA @ 3 m: 52
- Motortyp: AC
- Laufradtyp: Centrifugal backward curved blades
- Gehäusematerial: Coated steel

	Maßeinheit	VKV 6D 500
Speed	-	1
Versorgungsspannung min	V	400
Versorgungsspannung max	V	400
Frequenz der Netzversorgung	Hz	50/60
Leistung	W	440
Stromaufnahme	A	1.23
Max. Förderleistung	m^3/h	6000
Schalldruckpegel LpA @ 3 m	dB(A)	52
Gewicht	kg	52.7
Fördermitteltemperatur max	°C	60
Fördermitteltemperatur min	°C	-25
Schutzart	-	IPX4

Abmessungen

A	B	C	ØD
859	668	460	445

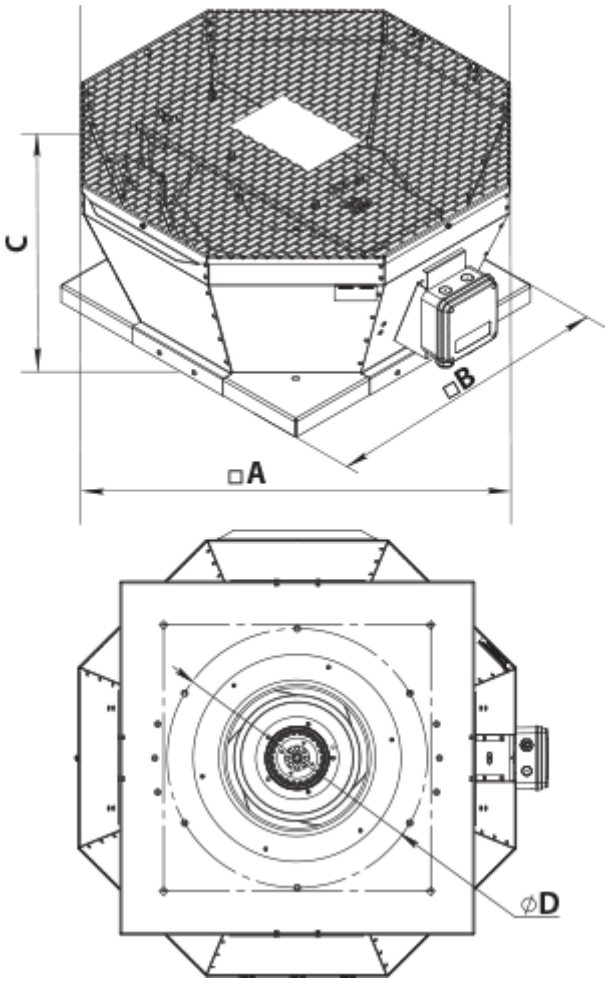
C
□B
□A
ØD