VKV 6D 710

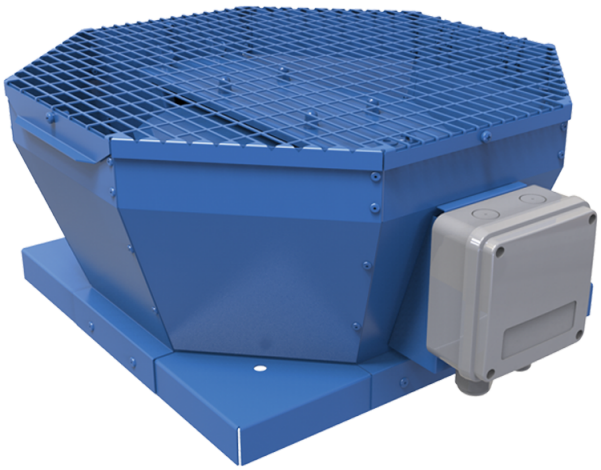

Vertikal ausblasende Radial-Dachventilatoren

- Max. Förderleistung: 17010
- Schalldruckpegel LpA @ 3 m: 67
- Motortyp: AC
- Laufradtyp: Centrifugal backward curved blades
- Gehäusematerial: Coated steel

	Maßeinheit	VKV 6D 710
Speed	-	1
Versorgungsspannung min	V	400
Versorgungsspannung max	V	400
Frequenz der Netzversorgung	Hz	50
Leistung	W	2583
Stromaufnahme	A	4.87
Max. Förderleistung	m^3/h	17010
Schalldruckpegel LpA @ 3 m	dB(A)	67
Gewicht	kg	134
Fördermitteltemperatur max	°C	70
Fördermitteltemperatur min	°C	-25
Schutzart	-	IPX4

Abmessungen

A	B	C	ØD
992	939	485	674

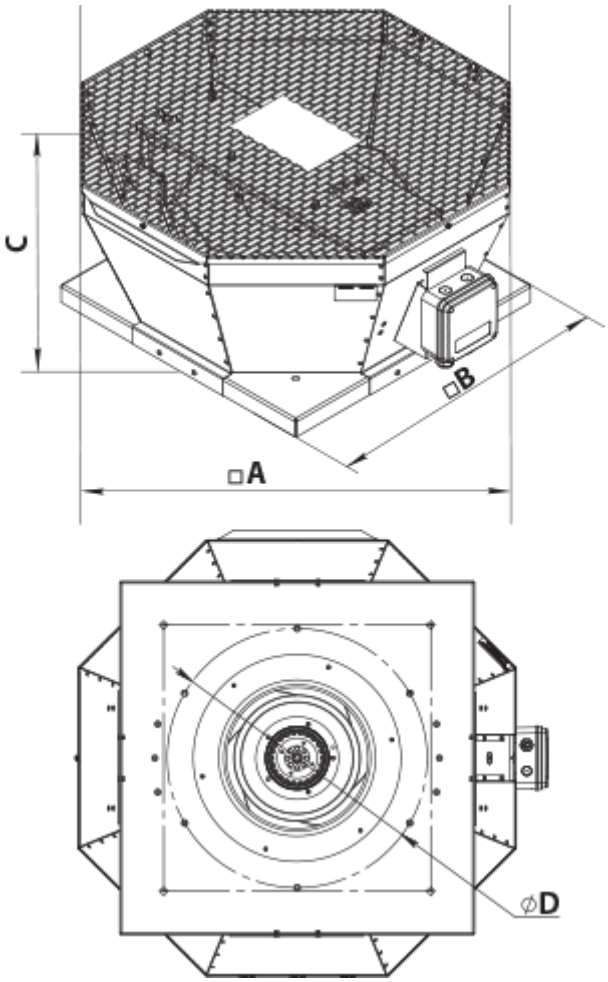
C
□B
□A
ØD