VKV 6E 400

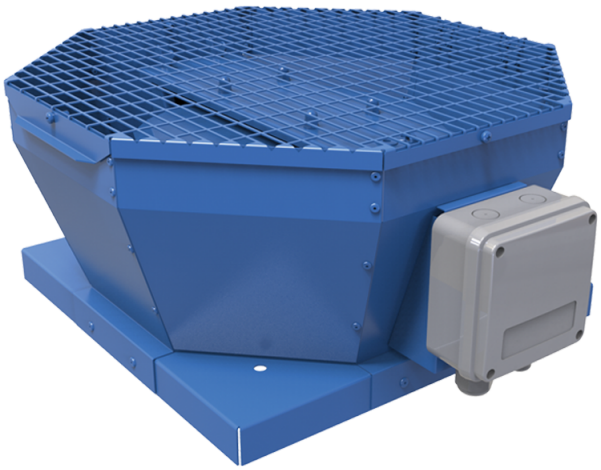

Vertikal ausblasende Radial-Dachventilatoren

- Max. Förderleistung: 2740
- Schalldruckpegel LpA @ 3 m: 47
- Motortyp: AC
- Laufradtyp: Centrifugal backward curved blades
- Gehäusematerial: Coated steel

	Maßeinheit	VKV 6E 400
Speed	-	1
Versorgungsspannung min	V	230
Versorgungsspannung max	V	230
Frequenz der Netzversorgung	Hz	50/60
Leistung	W	184
Stromaufnahme	A	0.89
Max. Förderleistung	m^3/h	2740
Schalldruckpegel LpA @ 3 m	dB(A)	47
Gewicht	kg	32.7
Fördermitteltemperatur max	°C	60
Fördermitteltemperatur min	°C	-30
Schutzart	-	IPX4

Abmessungen

A	B	C	ØD
738	598	375	438

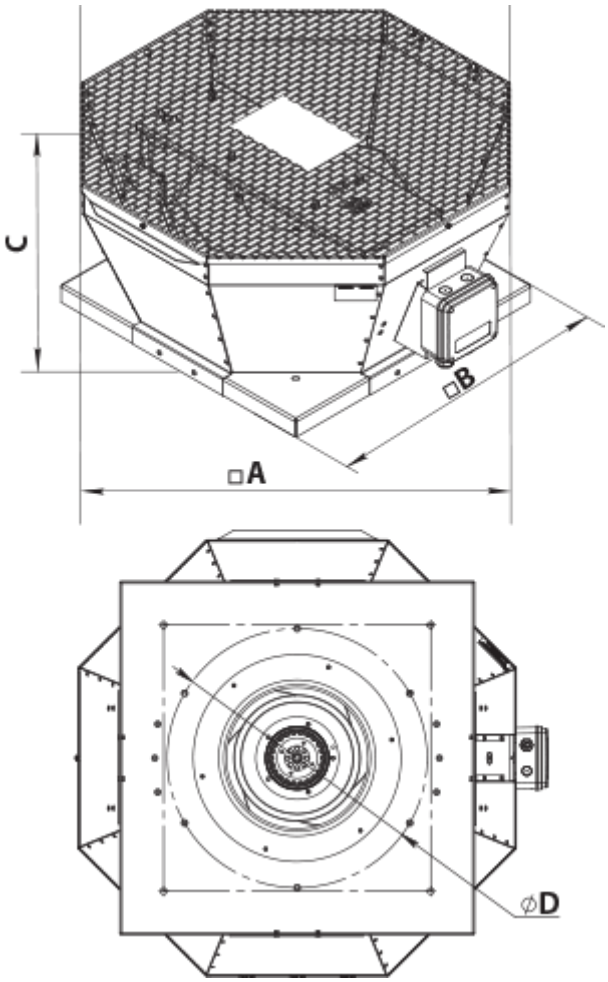
C
□B
□A
ØD