VKV 6E 450

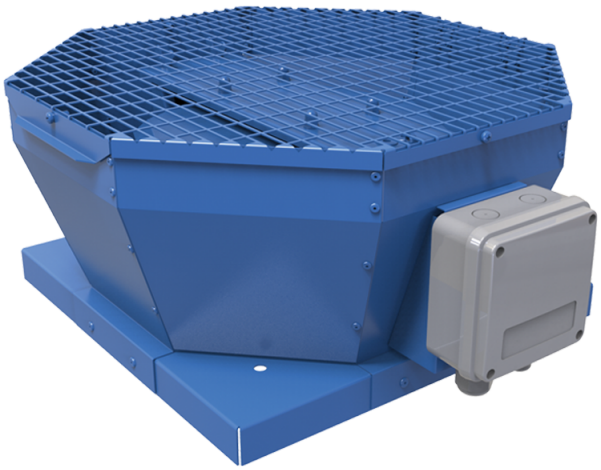

Vertikal ausblasende Radial-Dachventilatoren

- Max. Förderleistung: 4380
- Schalldruckpegel LpA @ 3 m: 50
- Motortyp: AC
- Laufradtyp: Centrifugal backward curved blades
- Gehäusematerial: Coated steel

	Maßeinheit	VKV 6E 450
Speed	-	1
Versorgungsspannung min	V	230
Versorgungsspannung max	V	230
Frequenz der Netzversorgung	Hz	50
Leistung	W	268
Stromaufnahme	A	1.25
Max. Förderleistung	m^3/h	4380
Schalldruckpegel LpA @ 3 m	dB(A)	50
Gewicht	kg	45.6
Fördermitteltemperatur max	°C	60
Fördermitteltemperatur min	°C	-30
Schutzart	-	IPX4

Abmessungen

A	B	C	ØD
738	668	430	438

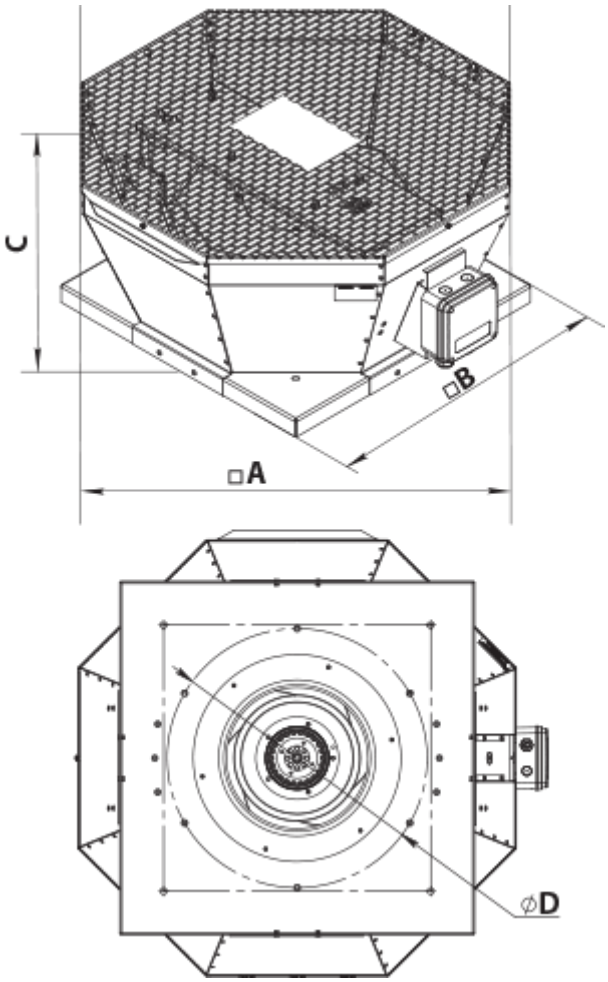
C
□B
□A
ØD