VKV 6E 560

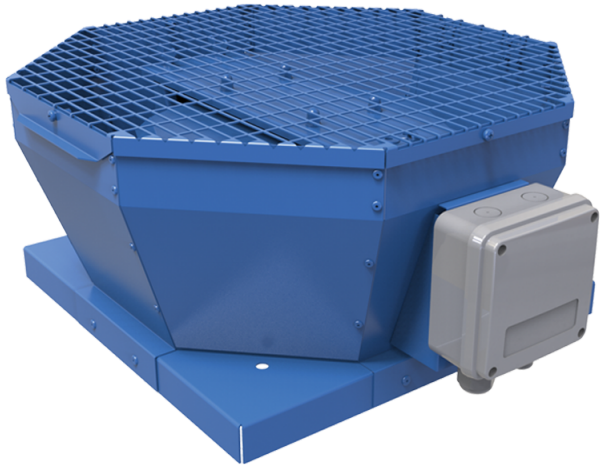

Dach-Radialventilatoren mit vertikalem Luftaustritt

• Schalldruckpegel LpA bei 3 m: 58
• Laufradtyp: Radiallaufrad mit rückwärts gekrümmten Schaufeln
• Gehäusematerial: Beschichteter Stahl

	Maßeinheit	VKV 6E 560
Phasen	-	1
Minimale Versorgungsspannung	V	230
Maximale Versorgungsspannung	V	230
Netzfrequenz	Hz	50
Nennleistung	W	613
Stromaufnahme	A	2.7
Maximaler Volumenstrom bei 50 Hz	m³/h	9560
Drehzahl bei 50 Hz	-	930
Schalldruckpegel LpA bei 3 m	dB(A)	58
Gewicht	kg	63
Maximale Fördermitteltemperatur	°C	50
Minimale Fördermitteltemperatur	°C	-25
Schutzart	-	IPX4
Motorschutzart	-	IP54
Material des Laufrads	-	Aluminium
Größe	mm	560

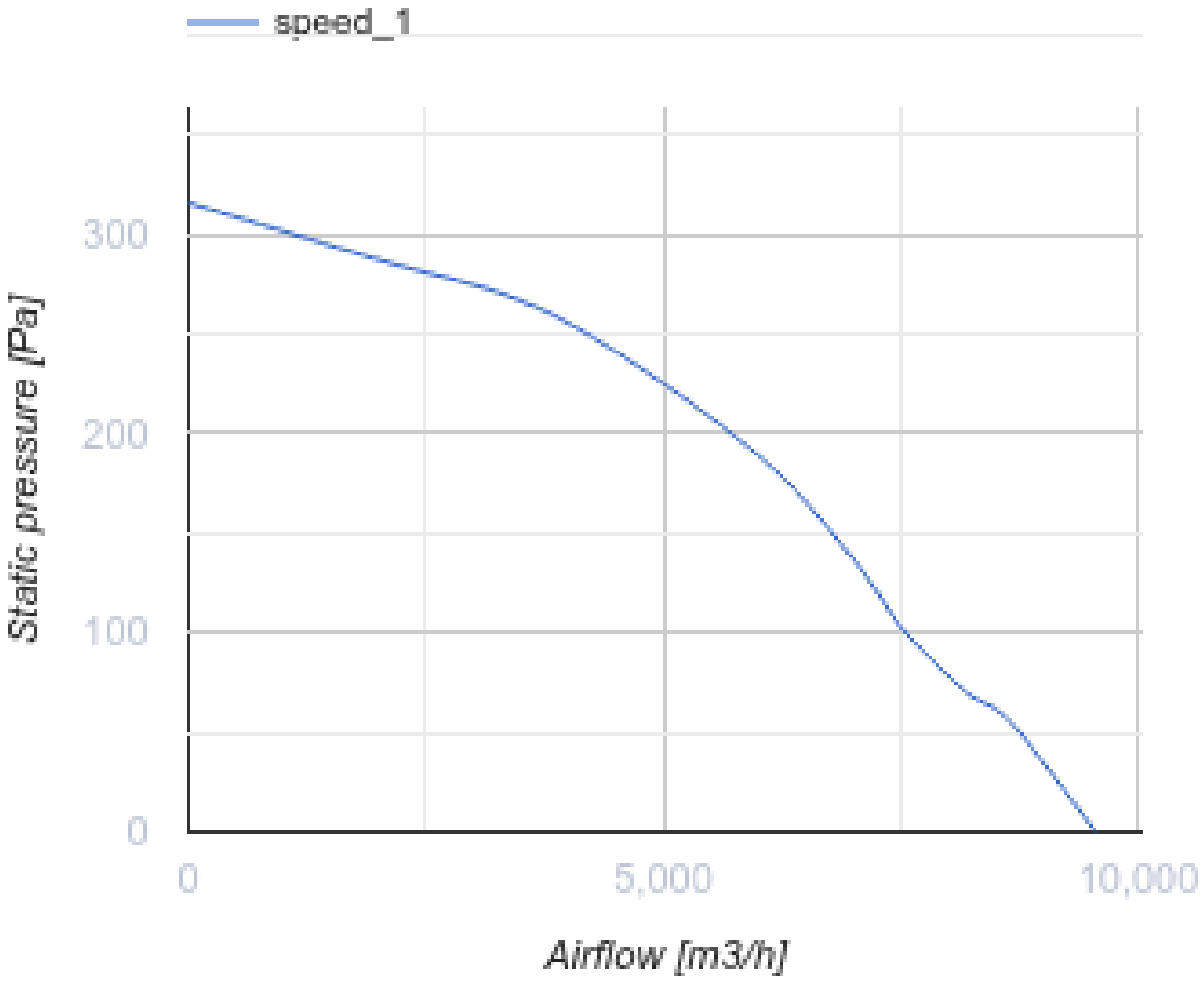
speed_1
300
200
100
0
Static pressure [Pa]
0
5,000
10,000
Airflow [m3/h]

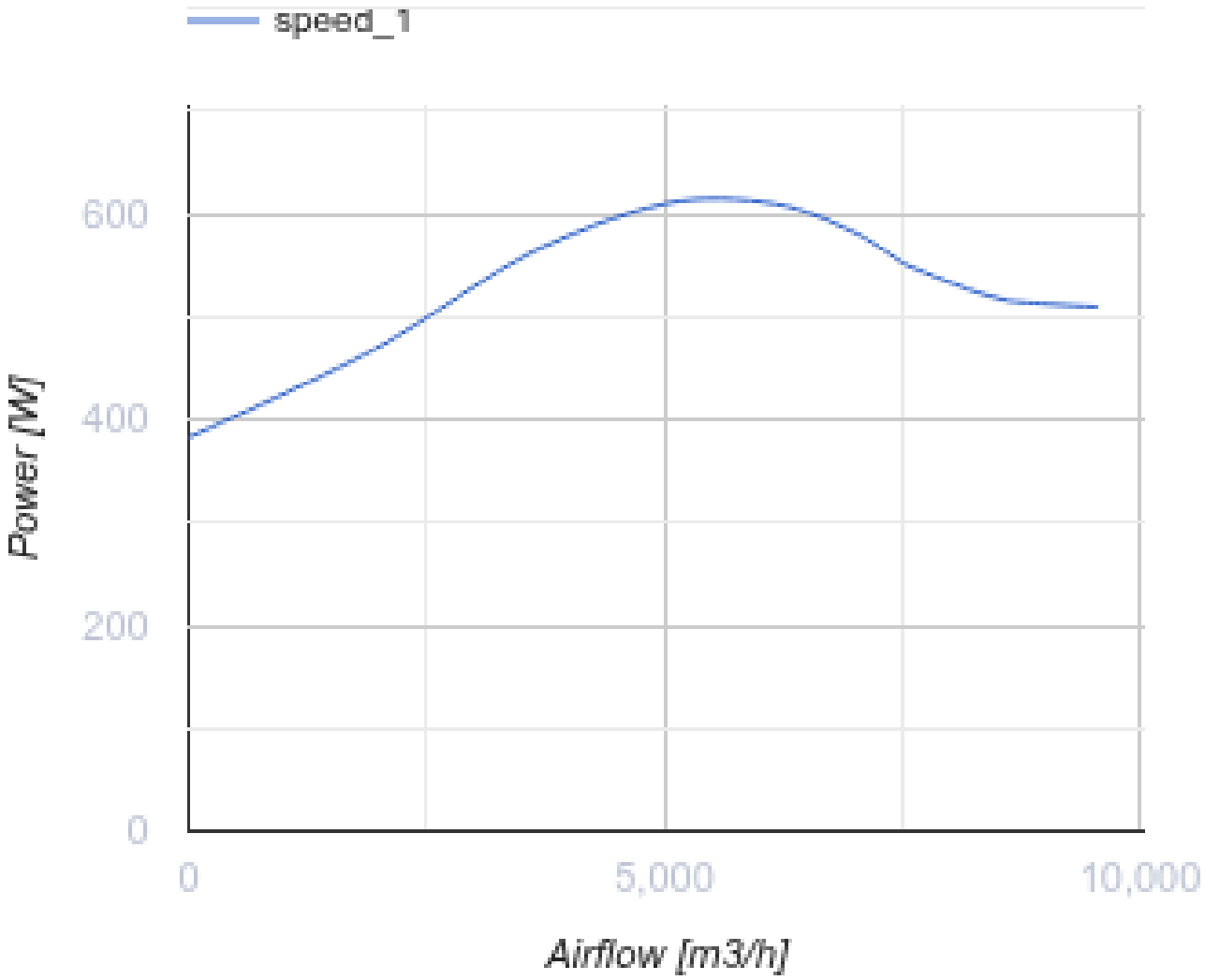

Abmessungen

A	B	H	ØD
859	833	485	605

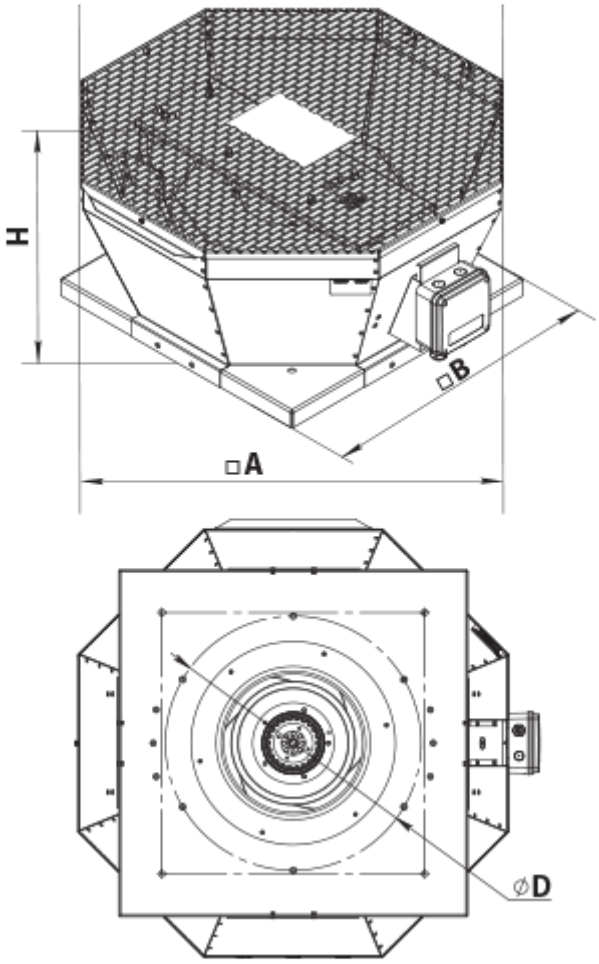

Zubehör

Zubehör für Dachventilatoren

Produktname	Foto	Beschreibung
RKV 560		Montagerahmen
RKVI 560		Montagerahmen mit einer 20 mm Mineralwolle-Dämmungsschicht wärme- und schallisoliert
FKV 560		Gegenflansch
GKV 560		Flexibler Antivibrationsverbinder
KKV 560		Rückschlagklappe