VKVz 2E 225

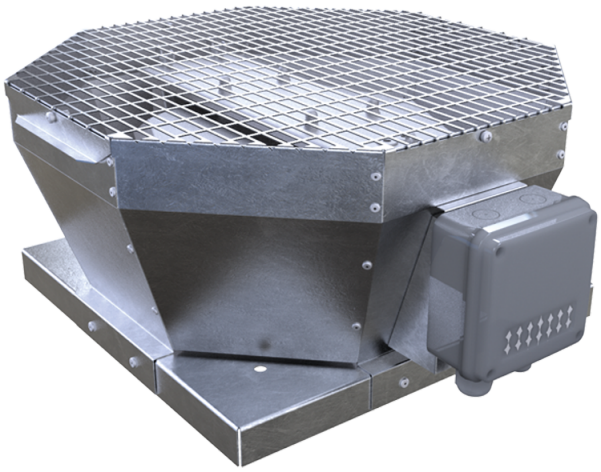

Vertikal ausblasende Radial-Dachventilatoren

- Max. Förderleistung: 915
- Schalldruckpegel LpA @ 3 m: 51
- Motortyp: AC
- Laufradtyp: Centrifugal backward curved blades
- Gehäusematerial: Galvanized steel

	Maßeinheit	VKVz 2E 225
Speed	-	1
Versorgungsspannung min	V	230
Versorgungsspannung max	V	230
Frequenz der Netzversorgung	Hz	50/60
Leistung	W	123
Stromaufnahme	A	0.54
Max. Förderleistung	m^3/h	915
Schalldruckpegel LpA @ 3 m	dB(A)	51
Gewicht	kg	9.2
Fördermitteltemperatur max	°C	50
Fördermitteltemperatur min	°C	-25
Schutzart	-	IPX4

Abmessungen

A	B	C	ØD
417	355	215	210

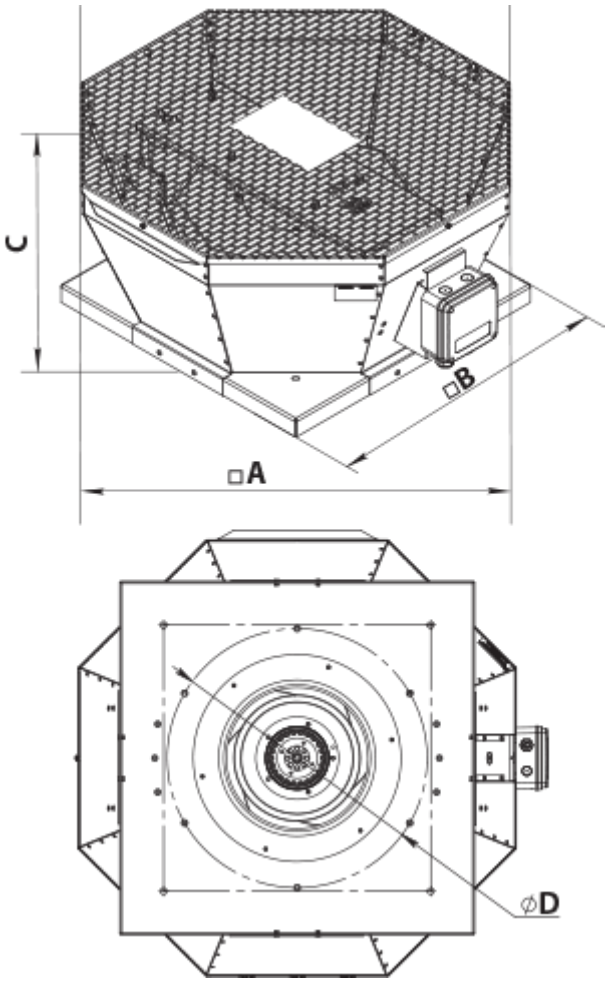
C
□B
□A
ØD