VKVz 4D 355

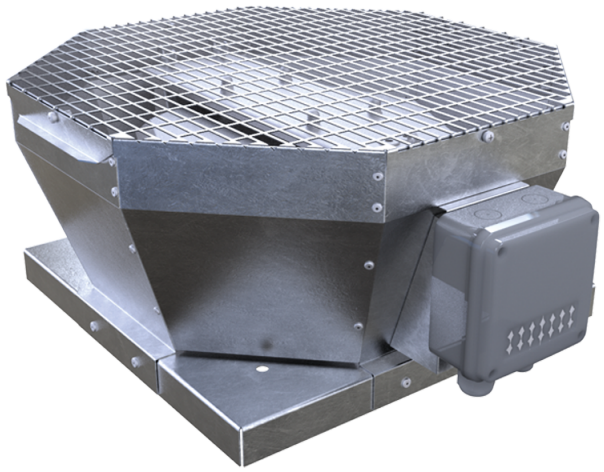

Dach-Radialventilatoren mit vertikalem Luftaustritt

• Schalldruckpegel LpA bei 3 m: 52
• Laufradtyp: Radiallaufrad mit rückwärts gekrümmten Schaufeln
• Gehäusematerial: Verzinkter Stahl

	Maßeinheit	VKVz 4D 355
Phasen	-	3
Maximale Versorgungsspannung	V	400
Minimale Versorgungsspannung	V	400
Netzfrequenz	Hz	50/60
Nennleistung	W	264
Stromaufnahme	A	0.58
Maximaler Volumenstrom bei 50 Hz	m³/h	3290
Drehzahl bei 50 Hz	-	1430
Schalldruckpegel LpA bei 3 m	dB(A)	52
Gewicht	kg	26
Maximale Fördermitteltemperatur	°C	60
Minimale Fördermitteltemperatur	°C	-30
Schutzart	-	IPX4
Motorschutzart	-	IP54
Material des Laufrads	-	Aluminium
Größe	mm	355

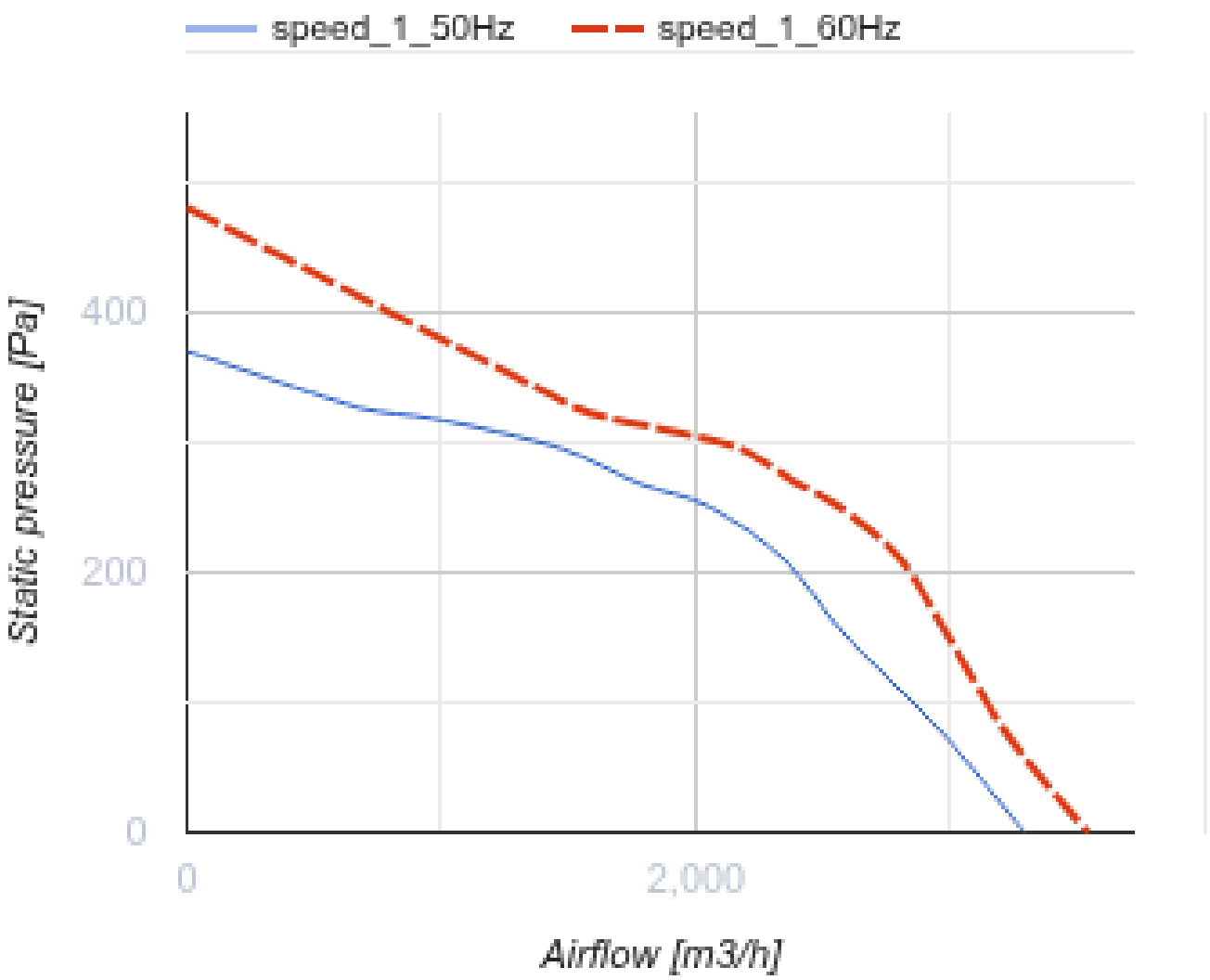
speed_1_50Hz
speed_1_60Hz
Static pressure [Pa]
400
200
0
0
2,000
Airflow [m3/h]

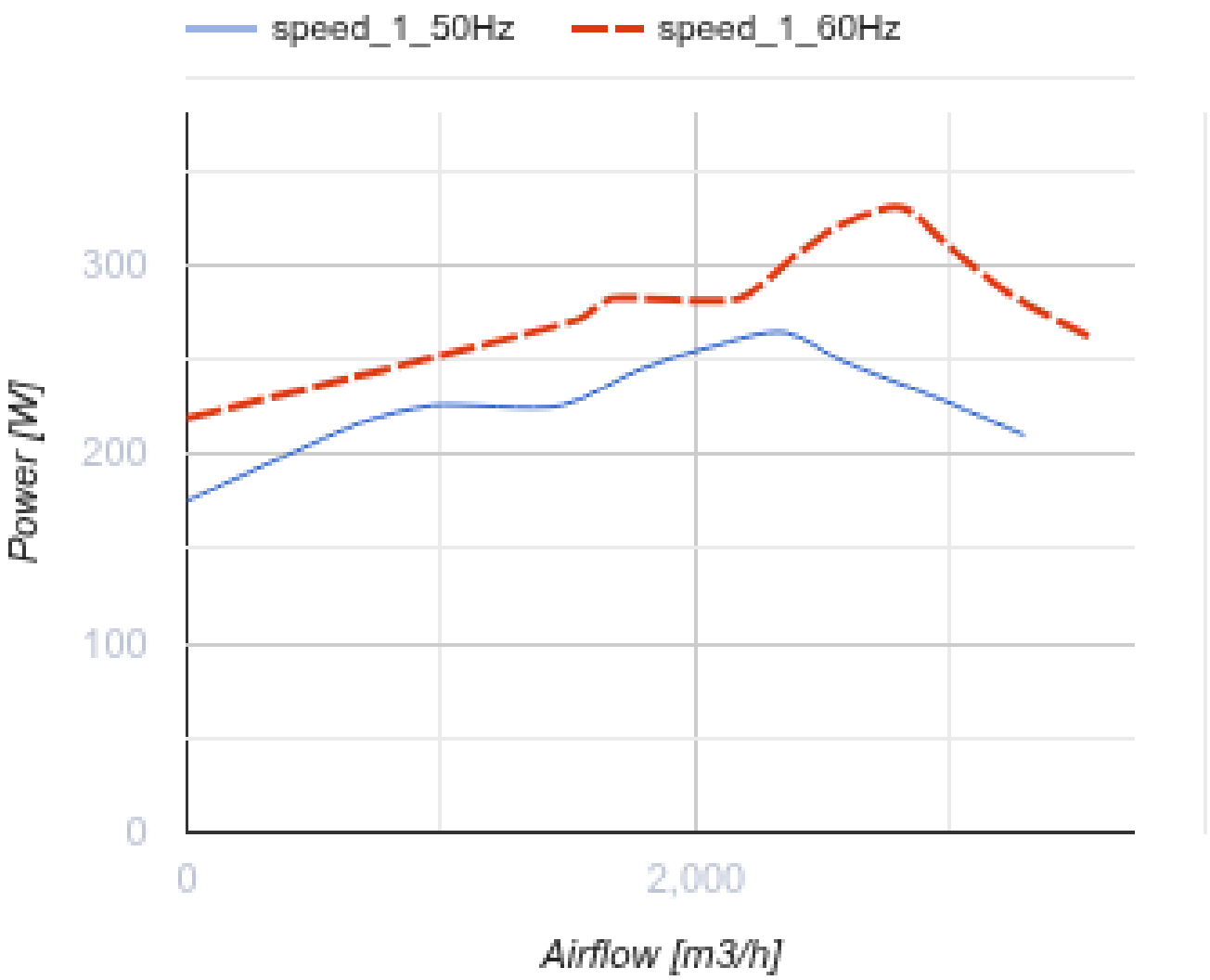

Abmessungen

A	B	H	ØD
738	598	330	438

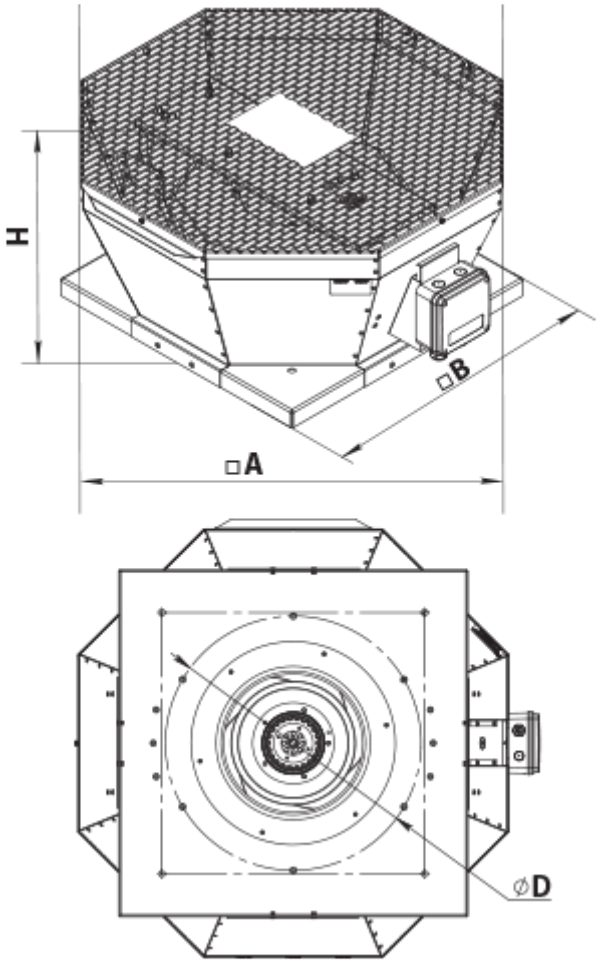

Zubehör

Trafo-Drehzahlregler

Produktname	Foto	Beschreibung
RSA5D-1,5-M		Dreiphasen-Drehzahlregler

Zubehör für Dachventilatoren

Produktname	Foto	Beschreibung
RKV 355-400		Montagerahmen
RKVI 355-400		Montagerahmen mit einer 20 mm Mineralwolle-Dämmungsschicht wärme- und schallisoliert
FKV 355-500		Gegenflansch

GKV 355-500		Flexibler Antivibrationsverbinder
KKV 355-500		Rückschlagklappe

Ecodesign

Warenzeichen	Vents
Modell	VKVz 4D 355
Antriebsart	Externer MSD oder VSD
Typ des Wärmerückgewinnungssystems	Nicht vorhanden
Statischer Druck bei Nennvolumenstrom (Pa)	250
Maximale externe Leckagerate (%)	2.7
Statische Effizienz (%)	56.7
Anlagentyp	NRVU UVU
Schallleistungspegel (dB(A))	72
Effektive Eingangsleistung (kW)	0.257