VKVz 4D 450

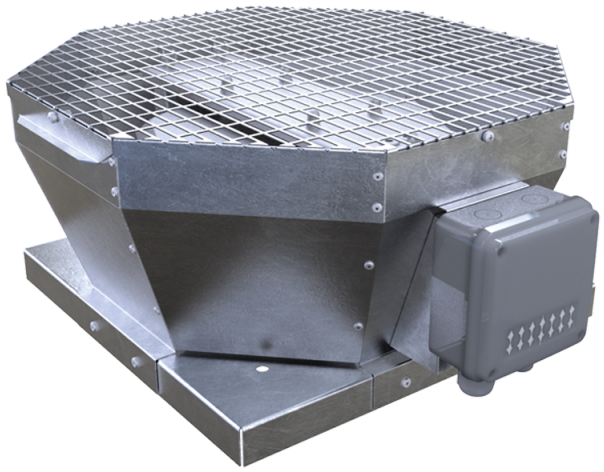

Dach-Radialventilatoren mit vertikalem Luftaustritt

• Schalldruckpegel LpA bei 3 m: 57
• Laufradtyp: Radiallaufrad mit rückwärts gekrümmten Schaufeln
• Gehäusematerial: Verzinkter Stahl

	Maßeinheit	VKVz 4D 450
Phasen	-	3
Minimale Versorgungsspannung	V	400
Maximale Versorgungsspannung	V	400
Netzfrequenz	Hz	50
Nennleistung	W	755
Stromaufnahme	A	1.5
Maximaler Volumenstrom bei 50 Hz	m³/h	5920
Drehzahl bei 50 Hz	-	1440
Schalldruckpegel LpA bei 3 m	dB(A)	57
Gewicht	kg	41
Maximale Fördermitteltemperatur	°C	50
Minimale Fördermitteltemperatur	°C	-30
Schutzart	-	IPX4
Motorschutzart	-	IP54
Material des Laufrads	-	Aluminium
Größe	mm	450

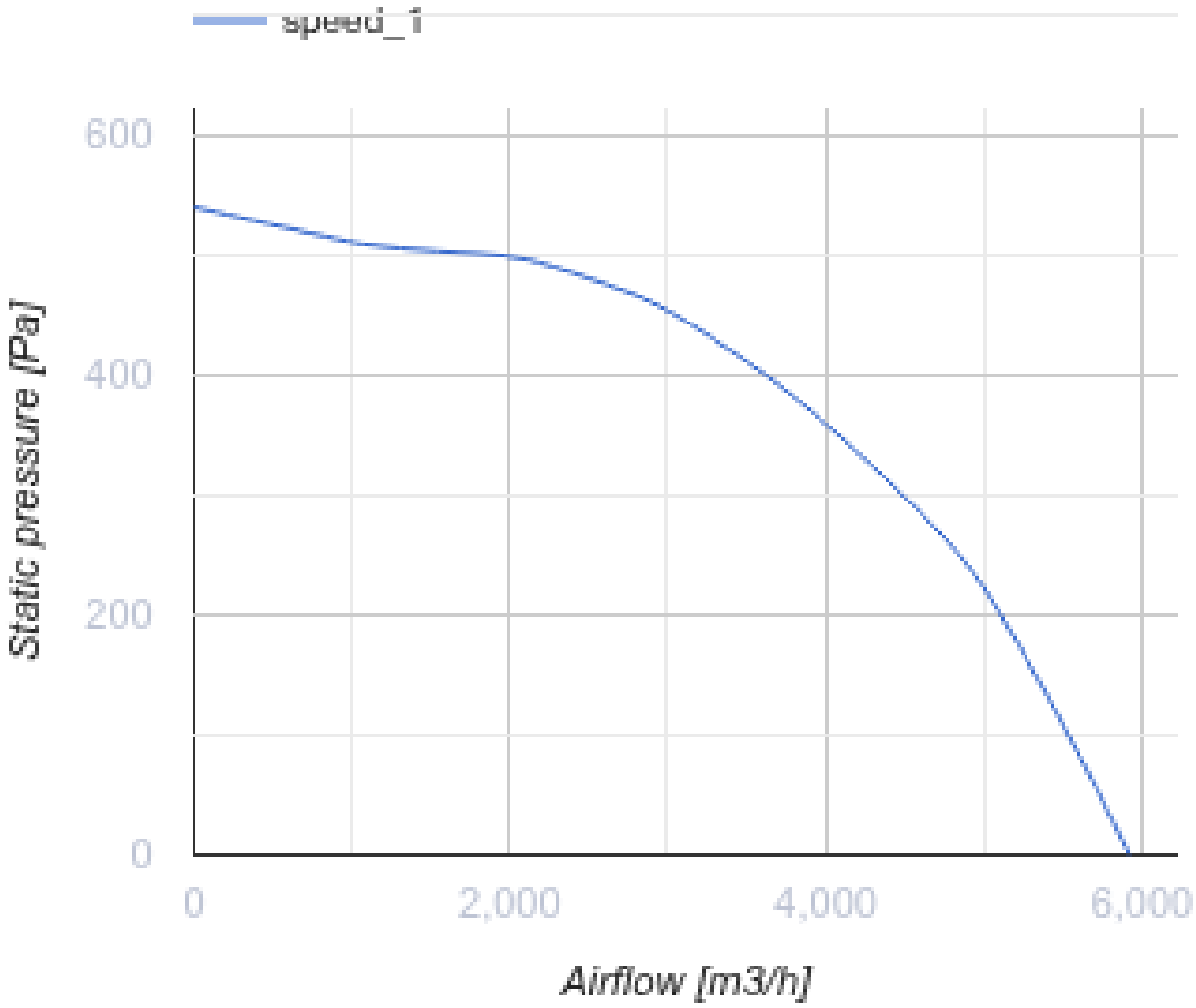
speed_1
600
400
200
0
Static pressure [Pa]
0
2,000
4,000
6,000
Airflow [m3/h]

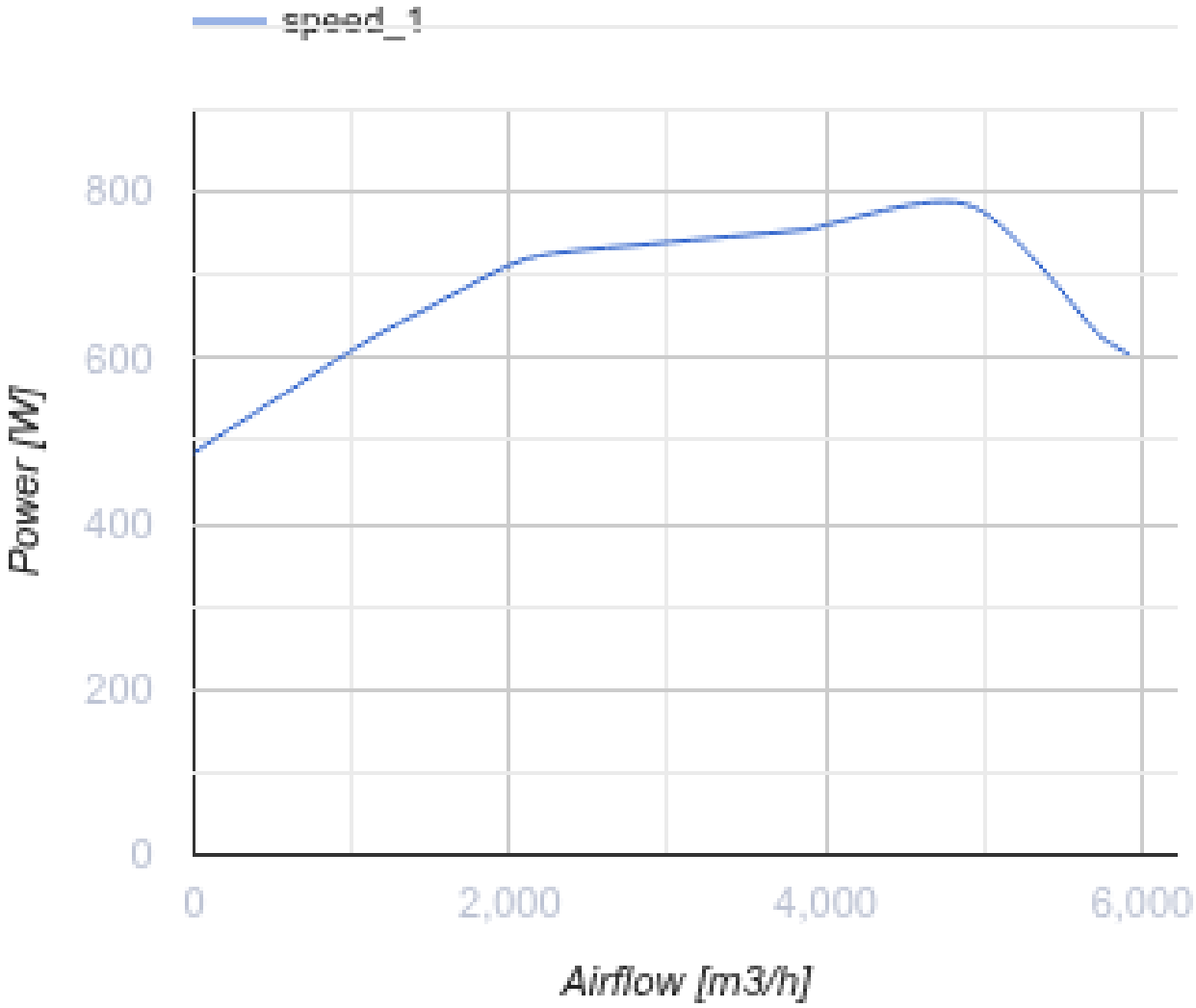

Abmessungen

A	B	H	ØD
738	668	425	438

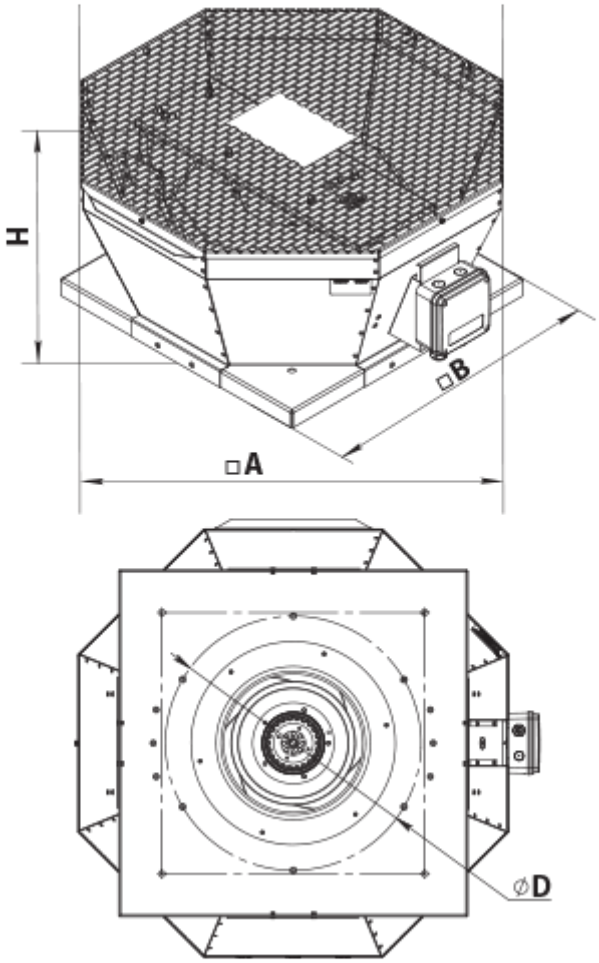

Zubehör

Trafo-Drehzahlregler

Produktname	Foto	Beschreibung
RSA5D-4,0-M		Dreiphasen-Drehzahlregler

Zubehör für Dachventilatoren

Produktname	Foto	Beschreibung
RKV 450-500		Montagerahmen
RKVI 450-500		Montagerahmen mit einer 20 mm Mineralwolle-Dämmungsschicht wärme- und schallisoliert
FKV 355-500		Gegenflansch

GKV 355-500		Flexibler Antivibrationsverbinder
KKV 355-500		Rückschlagklappe

Ecodesign

Warenzeichen	Vents
Modell	VKVz 4D 450
Antriebsart	Externer MSD oder VSD
Typ des Wärmerückgewinnungssystems	Nicht vorhanden
Statischer Druck bei Nennvolumenstrom (Pa)	373
Maximale externe Leckagerate (%)	2.7
Statische Effizienz (%)	54.3
Anlagentyp	NRVU UVU
Effektive Eingangsleistung (kW)	0.755
Schallleistungspegel (dB(A))	77