# VKVz 4E 280

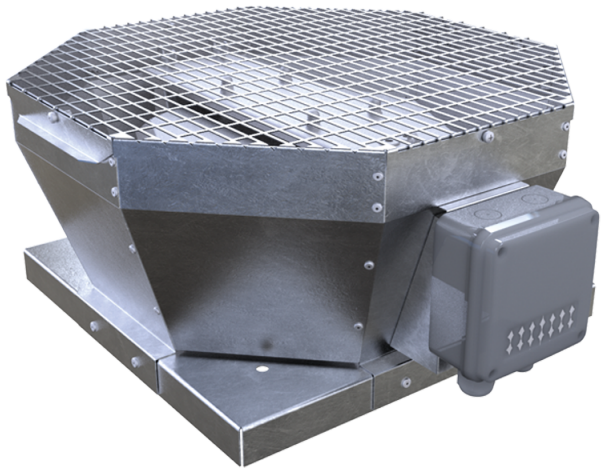

Dach-Radialventilatoren mit vertikalem Luftaustritt

• Schalldruckpegel LpA bei 3 m: 46
• Laufradtyp: Radiallaufrad mit rückwärts gekrümmten Schaufeln
• Gehäusematerial: Verzinkter Stahl

| | Maßeinheit | VKVz 4E 280 |
|---|---|---|
| Phasen | - | 1 |
| Minimale Versorgungsspannung | V | 230 |
| Maximale Versorgungsspannung | V | 230 |
| Netzfrequenz | Hz | 50/60 |
| Nennleistung | W | 125 |
| Stromaufnahme | A | 0.61 |
| Maximaler Volumenstrom bei 50 Hz | m³/h | 1490 |
| Drehzahl bei 50 Hz | - | 1446 |
| Schalldruckpegel LpA bei 3 m | dB(A) | 46 |
| Gewicht | kg | 13 |
| Maximale Fördermitteltemperatur | °C | 50 |
| Minimale Fördermitteltemperatur | °C | -25 |
| Schutzart | - | IPX4 |
| Motorschutzart | - | IP44 |
| Material des Laufrads | - | Verzinkter Stahl |
| Größe | mm | 280 |

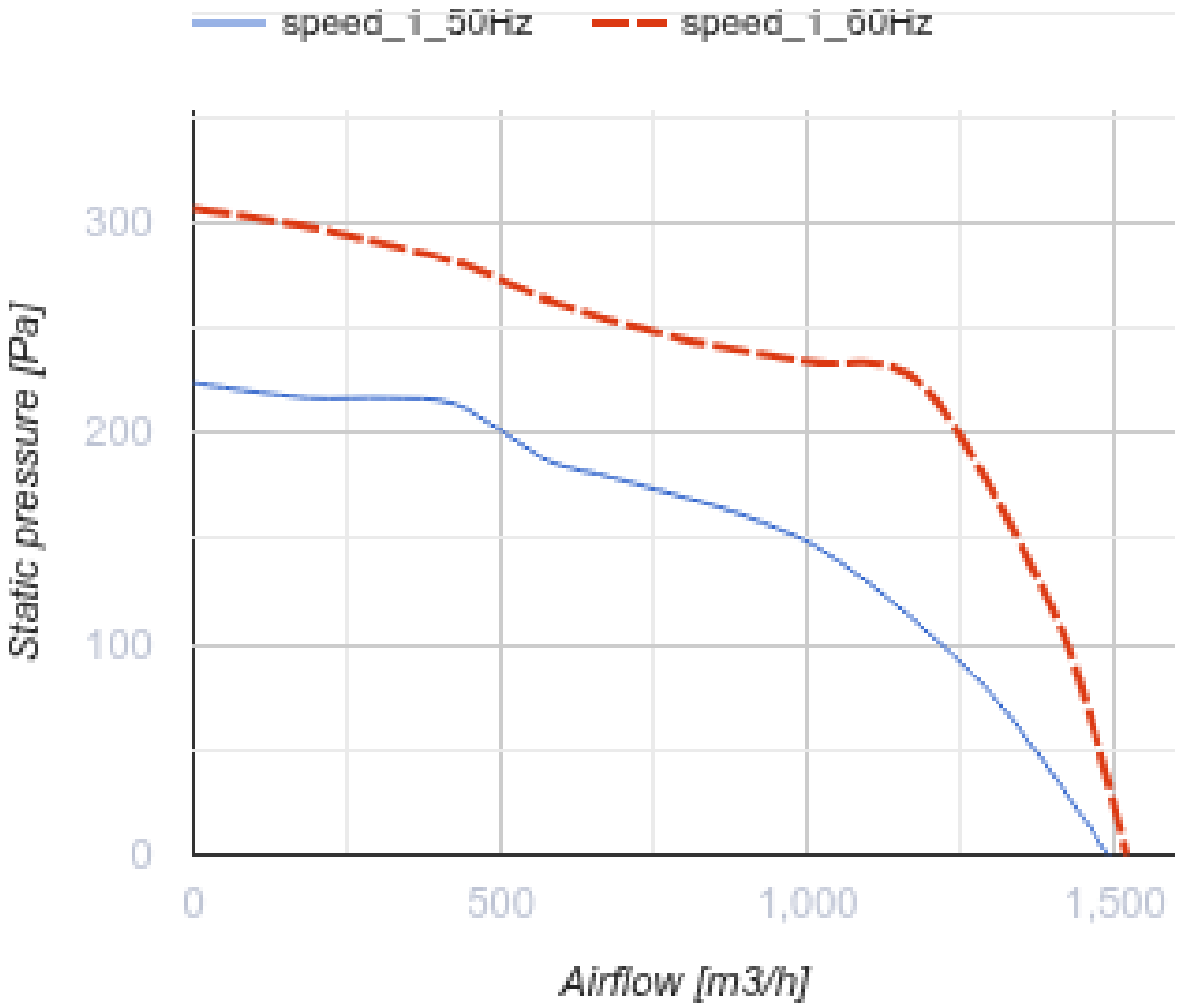
speed_i_50Hz
speed_i_60Hz
300
200
100
0
Static pressure [Pa]
0
500
1,000
1,500
Airflow [m3/h]

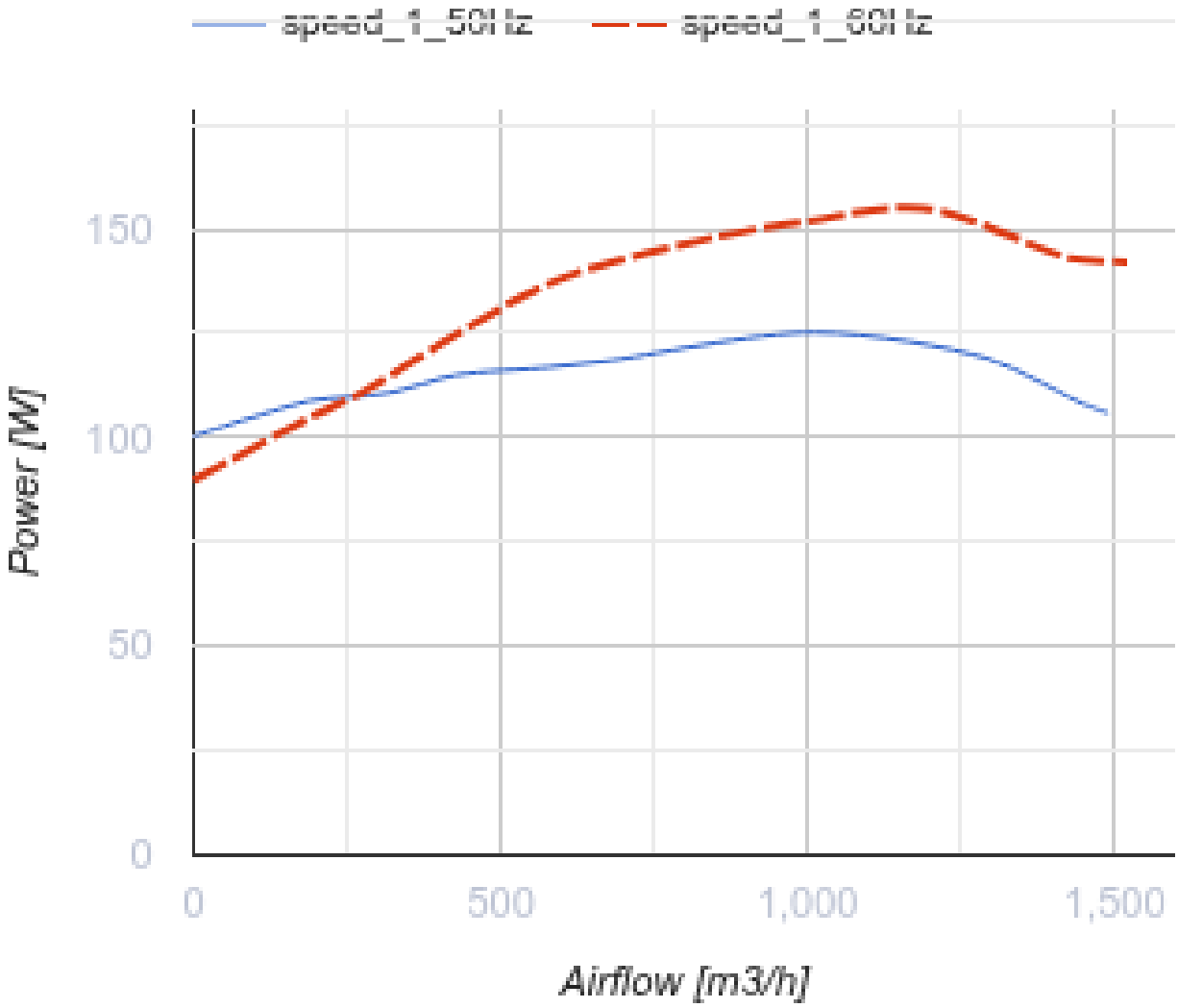


## Abmessungen

| A | B | H | ØD |
|---|---|---|---|
| 547 | 425 | 276 | 291 |

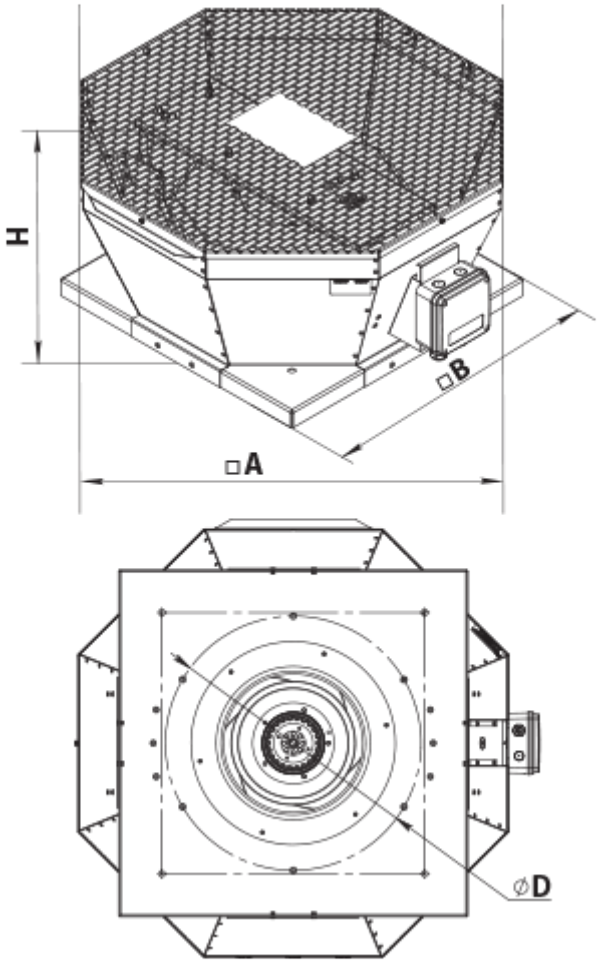


## Zubehör

### Zubehör für Dachventilatoren

| Produktname | Foto | Beschreibung |
|---|---|---|
| RKV 250-315 |  | Montagerahmen |
| RKVI 250-315 |  | Montagerahmen mit einer 20 mm Mineralwolle-Dämmungsschicht wärme- und schallisoliert |
| FKV 250-315 |  | Gegenflansch |
| GKV 250-315 |  | Flexibler Antivibrationsverbinder |
| KKV 250-315 |  | Rückschlagklappe |

## Ecodesign

| Warenzeichen | Vents |
|---|---|
| Modell | VKVz 4E 280 |
| Antriebsart | Externer MSD oder VSD |
| Typ des Wärmerückgewinnungssystems | Nicht vorhanden |
| Statischer Druck bei Nennvolumenstrom (Pa) | 147 |
| Maximale externe Leckagerate (%) | 2.7 |
| Statische Effizienz (%) | 33.6 |
| Schallleistungspegel (dB(A)) | 66 |
| Effektive Eingangsleistung (kW) | 0.125 |
| Anlagentyp | NRVU UVU |