VKVz 4E 400

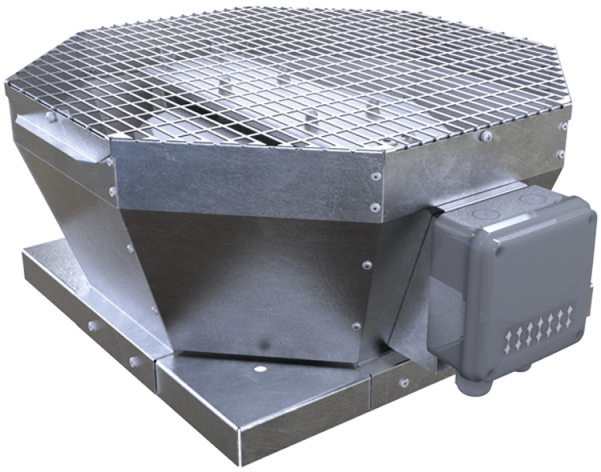

Vertikal ausblasende Radial-Dachventilatoren

- Max. Förderleistung: 3950
- Schalldruckpegel LpA @ 3 m: 55
- Motortyp: AC
- Laufradtyp: Centrifugal backward curved blades
- Gehäusematerial: Galvanized steel

	Maßeinheit	VKVz 4E 400
Speed	-	1
Versorgungsspannung min	V	230
Versorgungsspannung max	V	230
Frequenz der Netzversorgung	Hz	50
Leistung	W	457
Stromaufnahme	A	2
Max. Förderleistung	m^3/h	3950
Schalldruckpegel LpA @ 3 m	dB(A)	55
Gewicht	kg	35
Fördermitteltemperatur max	°C	60
Fördermitteltemperatur min	°C	-30
Schutzart	-	IPX4

Abmessungen

A	B	C	ØD
738	598	375	438

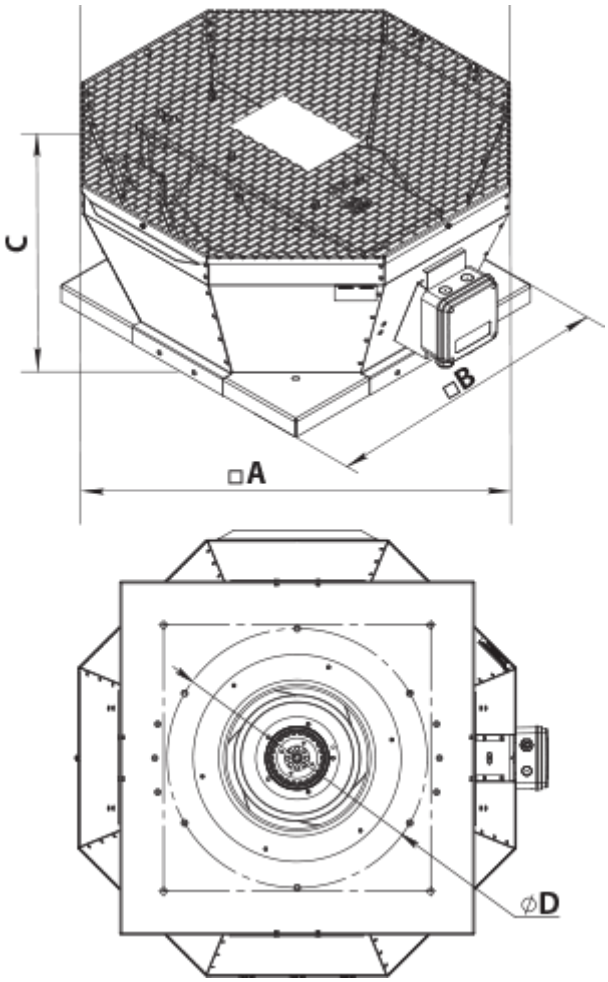
C
□B
□A
ØD