VNV-1A 80 KP2 H



Hochwiderstandsradialventilatoren im verdeckten, feuerfesten Gehäuse mit vertikalem Luftaustritt

- Schalldruckpegel LpA bei 3 m: 36
- Steuerung: Kabelgebundenes Bedienfeld
- Gehäusematerial: Kunststoff
- Schutz gegen Luftrückstrom: Rückschlagklappe
- Feuchtigkeitssensor: Eingebaut

	Maßeinheit	VNV-1A 80 KP2 H	
Drehzahl	-	1	2
Stutzengröße	mm	80	
Phasen	-	1	
Minimale Versorgungsspannung	V	220	
Maximale Versorgungsspannung	V	240	
Netzfrequenz	Hz	50	
Nennleistung	W	15	25
Stromaufnahme	A	0.12	0.14
Maximaler Volumenstrom bei 50 Hz	m³/h	35	63
Drehzahl bei 50 Hz	-	890	1350
Schalldruckpegel LpA bei 3 m	dB(A)	27	36
Gewicht	kg	2.7	
Minimale Lufttemperatur der Umgebung	°C	1	
Maximale Lufttemperatur der Umgebung	°C	40	
Schutzart	-	IP55	

Abmessungen

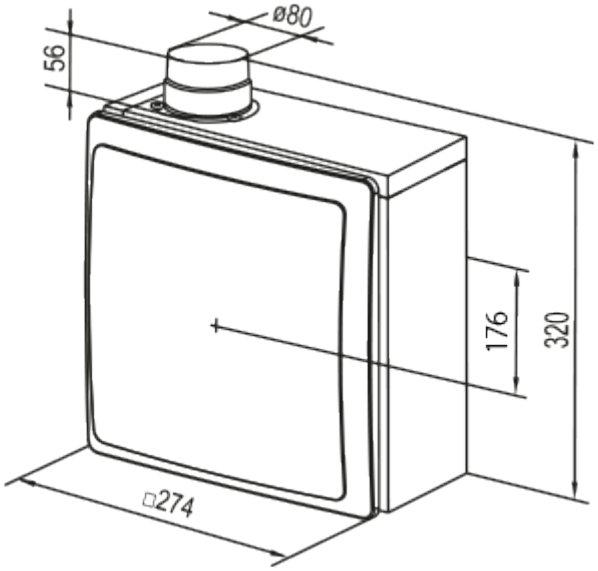

Zubehör

Verbindungs- und Montageelemente

Produktname	Foto	Beschreibung
PVT 050/10		Das PVC-Band ist ein Isolierungsband bestehend aus plastifiziertem und klebebeschichtetem Polyvinylchlorid
PVT 050/30		Das PVC-Band ist ein Isolierungsband bestehend aus plastifiziertem und klebebeschichtetem Polyvinylchlorid
PVT 050/50		Das PVC-Band ist ein Isolierungsband bestehend aus plastifiziertem und klebebeschichtetem Polyvinylchlorid

Flexible Rohre

Produktname	Foto	Beschreibung
Polyvent N		Flexibles, nicht isoliertes Lüftungsrohr aus metallisierter Folie

Einrohr

Produktname	Foto	Beschreibung
KP2 80		Brandschutzgehäuse für Ventilatoreinheit VNV-1 80

Fenster-Zuluftelement

Produktname	Foto	Beschreibung

PO 400		Fenster-Zuluftventilatoren für die Belüftung