VNV-1A 80 KV



Hochwiderstandsradialventilatoren im Kunststoffgehäuse mit vertikalem Luftaustritt

- Schalldruckpegel LpA bei 3 m: 36
- Steuerung: Kabelgebundenes Bedienfeld
- Gehäusematerial: Kunststoff
- Schutz gegen Luftrückstrom: Rückschlagklappe

	Maßeinheit	VNV-1A 80 KV	
Drehzahl	-	1	2
Stutzengröße	mm	80	
Phasen	-	1	
Minimale Versorgungsspannung	V	220	
Maximale Versorgungsspannung	V	240	
Netzfrequenz	Hz	50	
Nennleistung	W	15	25
Stromaufnahme	A	0.12	0.14
Maximaler Volumenstrom bei 50 Hz	m³/h	35	63
Drehzahl bei 50 Hz	-	890	1350
Schalldruckpegel LpA bei 3 m	dB(A)	27	36
Gewicht	kg	2.7	
Maximale Lufttemperatur der Umgebung	°C	40	
Minimale Lufttemperatur der Umgebung	°C	1	
Schutzart	-	IP55	

Abmessungen

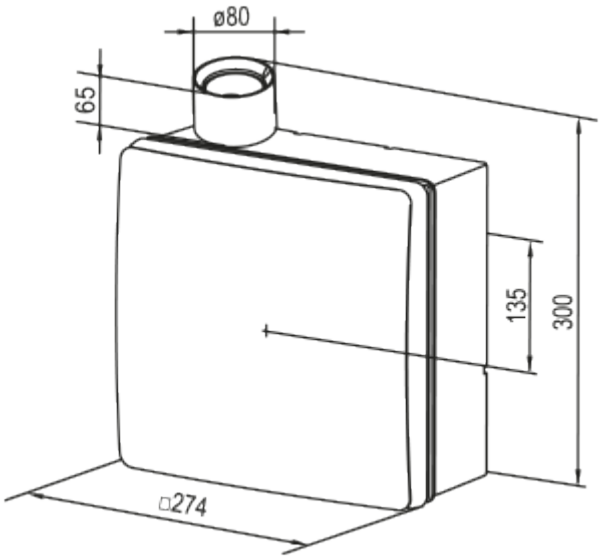

Zubehör

Verbindungs- und Montageelemente

Produktname	Foto	Beschreibung
PVT 050/10		Das PVC-Band ist ein Isolierungsband bestehend aus plastifiziertem und klebebeschichtetem Polyvinylchlorid
PVT 050/30		Das PVC-Band ist ein Isolierungsband bestehend aus plastifiziertem und klebebeschichtetem Polyvinylchlorid
PVT 050/50		Das PVC-Band ist ein Isolierungsband bestehend aus plastifiziertem und klebebeschichtetem Polyvinylchlorid

Flexible Rohre

Produktname	Foto	Beschreibung
Polyvent N		Flexibles, nicht isoliertes Lüftungsrohr aus metallisierter Folie

Einrohr

Produktname	Foto	Beschreibung
KV 80		Hochwiderstandsradialventilatoren im Kunststoffgehäuse mit vertikalem Luftaustritt

Fenster-Zuluftelement

Produktname	Foto	Beschreibung

PO 400		Fenster-Zuluftventilatoren für die Belüftung

Ecodesign

Warenzeichen	Vents					
Modell	VNV-1A 80 KV					
Spezifischer Energieverbrauch (SEV) (kWh/(m²/a))	Kalt		Durchschnittlich		Warm	
	-24.8	C	-8.4	F	1	G
Typ des Lüftungsgeräts	Unidirektional					
Antriebsart	Mehrstufig					
Typ des Wärmerückgewinnungssystems	Nicht vorhanden					
Maximaler Luftvolumenstrom (m³/h)	61					
Elektrische Eingangsleistung (W)	17					
Referenzvolumenstrom (m³/s)	0.012					
Referenzdruckdifferenz (Pa)	50					
Spezifische Leistungsaufnahme (SPI) (W/(m³/h))	0.281					
Steuerungstypologie	Handsteuerung					
Maximale externe Leckagerate (%)	2.7					
Schallleistungspegel (dB(A))	46					
Anlagentyp	RVU UVU					
Jährlicher Stromverbrauch (JSV) (kWh/a)	Kalt		Durchschnittlich		Warm	
	352		352		352	
Jährliche Einsparung an Heizenergie (JEH) (kWh/a)	Kalt		Durchschnittlich		Warm	
	3355		1715		776	