# VNV-1A 80 KV2-D



Hochwiderstandsradialventilatoren im Kunststoffgehäuse mit horizontalem Luftaustritt

- Schalldruckpegel LpA bei 3 m: 36
- Steuerung: Kabelgebundenes Bedienfeld
- Gehäusematerial: Kunststoff
- Schutz gegen Luftrückstrom: Rückschlagklappe

| | Maßeinheit | VNV-1A 80 KV2-D | |
|---|---|---|---|
| Drehzahl | - | 1 | 2 |
| Stutzengröße | mm | 80 | |
| Phasen | - | 1 | |
| Minimale Versorgungsspannung | V | 220 | |
| Maximale Versorgungsspannung | V | 240 | |
| Netzfrequenz | Hz | 50 | |
| Nennleistung | W | 15 | 25 |
| Stromaufnahme | A | 0.12 | 0.14 |
| Maximaler Volumenstrom bei 50 Hz | m³/h | 35 | 63 |
| Drehzahl bei 50 Hz | - | 890 | 1350 |
| Schalldruckpegel LpA bei 3 m | dB(A) | 27 | 36 |
| Gewicht | kg | 2.7 | |
| Minimale Lufttemperatur der Umgebung | °C | 1 | |
| Maximale Lufttemperatur der Umgebung | °C | 40 | |
| Schutzart | - | IP55 | |

## Abmessungen

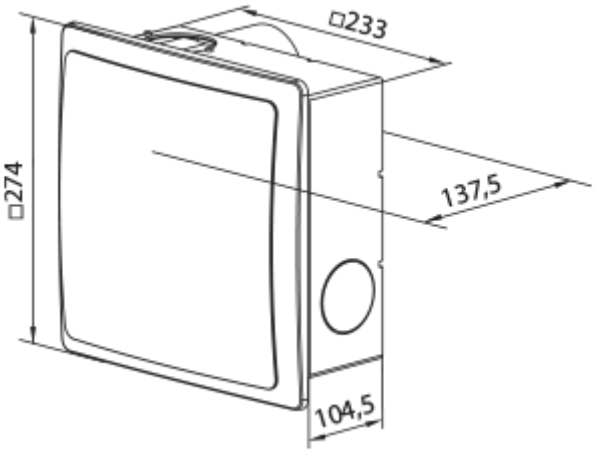


## Zubehör

### Verbindungs- und Montageelemente

| Produktname | Foto | Beschreibung |
|---|---|---|
| PVT 050/10 |  | Das PVC-Band ist ein Isolierungsband bestehend aus plastifiziertem und klebebeschichtetem Polyvinylchlorid |
| PVT 050/30 |  | Das PVC-Band ist ein Isolierungsband bestehend aus plastifiziertem und klebebeschichtetem Polyvinylchlorid |
| PVT 050/50 |  | Das PVC-Band ist ein Isolierungsband bestehend aus plastifiziertem und klebebeschichtetem Polyvinylchlorid |

### Flexible Rohre

| Produktname | Foto | Beschreibung |
|---|---|---|
| Polyvent N |  | Flexibles, nicht isoliertes Lüftungsrohr aus metallisierter Folie |

### Fenster-Zuluftelement

| Produktname | Foto | Beschreibung |
|---|---|---|
| PO 400 |  | Fenster-Zuluftventilatoren für die Belüftung |