VNV-1E 80 KV-D TR



Hochwiderstandsradialventilatoren im verdeckten Kunststoffgehäuse mit einer Brandschutzklappe mit vertikalem Luftaustritt Hochleistungs-Unterputz-Radialventilatoren im Kunststoffgehäuse mit vertikalem Luftaustritt und zusätzlichem unteren Anschlussstutzen

- Schalldruckpegel LpA bei 3 m: 38
- Steuerung: Kabelgebundenes Bedienfeld
- Gehäusematerial: Kunststoff
- Schutz gegen Luftrückstrom: Rückschlagklappe
- Bewegungssensor
- Feuchtigkeitssensor: Eingebaut
- Timer: Eingebaut

	Maßeinheit	VNV-1E 80 KV-D TR	
Drehzahl	-	1	2
Stutzengröße	mm	80	
Phasen	-	1	
Maximale Versorgungsspannung	V	240	
Minimale Versorgungsspannung	V	220	
Netzfrequenz	Hz	50	
Nennleistung	W	24	29
Stromaufnahme	A	0.11	0.13
Maximaler Volumenstrom bei 50 Hz	m³/h	75	100
Schalldruckpegel LpA bei 3 m	dB(A)	29	38
Gewicht	kg	2.7	
Minimale Lufttemperatur der Umgebung	°C	1	
Maximale Lufttemperatur der Umgebung	°C	40	
Schutzart	-	IP55	

Abmessungen

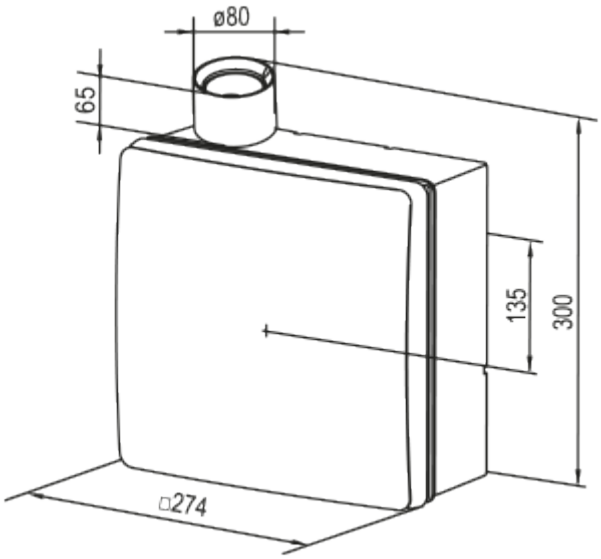

Zubehör

Verbindungs- und Montageelemente

Produktname	Foto	Beschreibung
PVT 050/10		Das PVC-Band ist ein Isolierungsband bestehend aus plastifiziertem und klebebeschichtetem Polyvinylchlorid
PVT 050/30		Das PVC-Band ist ein Isolierungsband bestehend aus plastifiziertem und klebebeschichtetem Polyvinylchlorid
PVT 050/50		Das PVC-Band ist ein Isolierungsband bestehend aus plastifiziertem und klebebeschichtetem Polyvinylchlorid

Flexible Rohre

Produktname	Foto	Beschreibung
Polyvent N		Flexibles, nicht isoliertes Lüftungsrohr aus metallisierter Folie

Einrohr

Produktname	Foto	Beschreibung
KV-D 80		Hochwiderstandsradialventilatoren im Kunststoffgehäuse mit vertikalem Luftaustritt

Fenster-Zuluftelement

Produktname	Foto	Beschreibung

PO 400		Fenster-Zuluftventilatoren für die Belüftung