VOK 2E 200

Axial-Dachventilatoren

- Schalldruckpegel LpA bei 3 m: 50
- Laufradtyp: Axial
- Gehäusematerial: Beschichteter Stahl

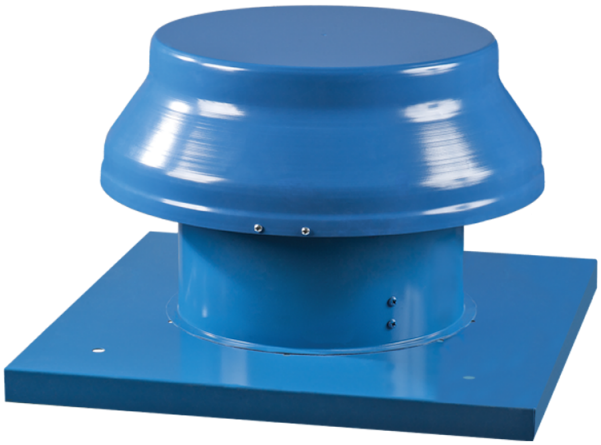

	Maßeinheit	VOK 2E 200
Stutzengröße	mm	200
Phasen	-	1
Minimale Versorgungsspannung	V	220
Maximale Versorgungsspannung	V	240
Netzfrequenz	Hz	50/60
Nennleistung	W	55
Stromaufnahme	A	0.26
Maximaler Volumenstrom bei 50 Hz	m^3/h	860
Drehzahl bei 50 Hz	-	2300
Schalldruckpegel LpA bei 3 m	dB(A)	50
Gewicht	kg	5
Maximale Fördermitteltemperatur	°C	60
Minimale Fördermitteltemperatur	°C	-30
Schutzart	-	IP24
Motorschutzart	-	IP44
Material des Laufrads	-	Beschichteter Stahl
Größe	mm	200

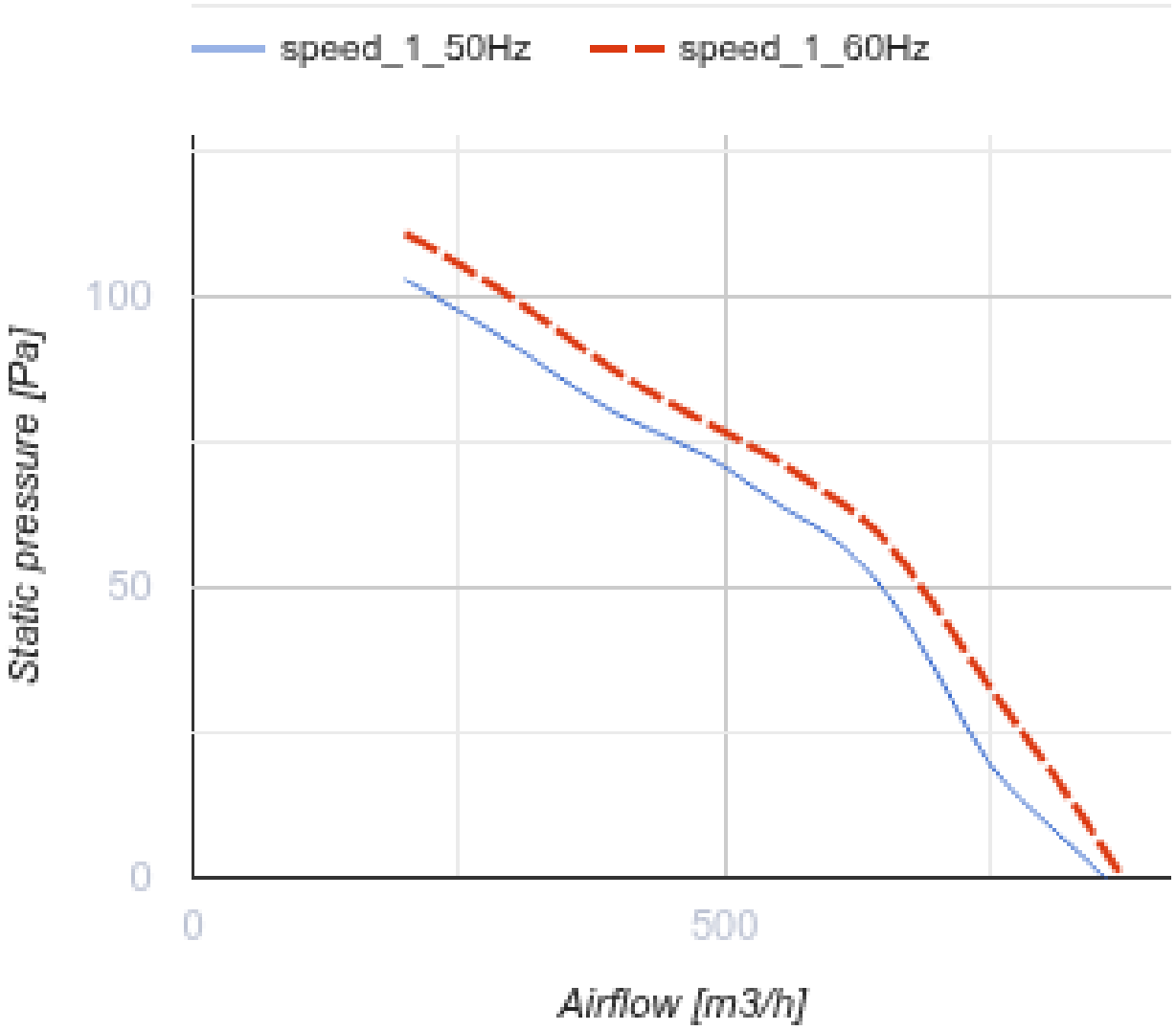
speed_1_50Hz
speed_1_60Hz
100
50
0
0
500
Static pressure [Pa]
Airflow [m3/h]

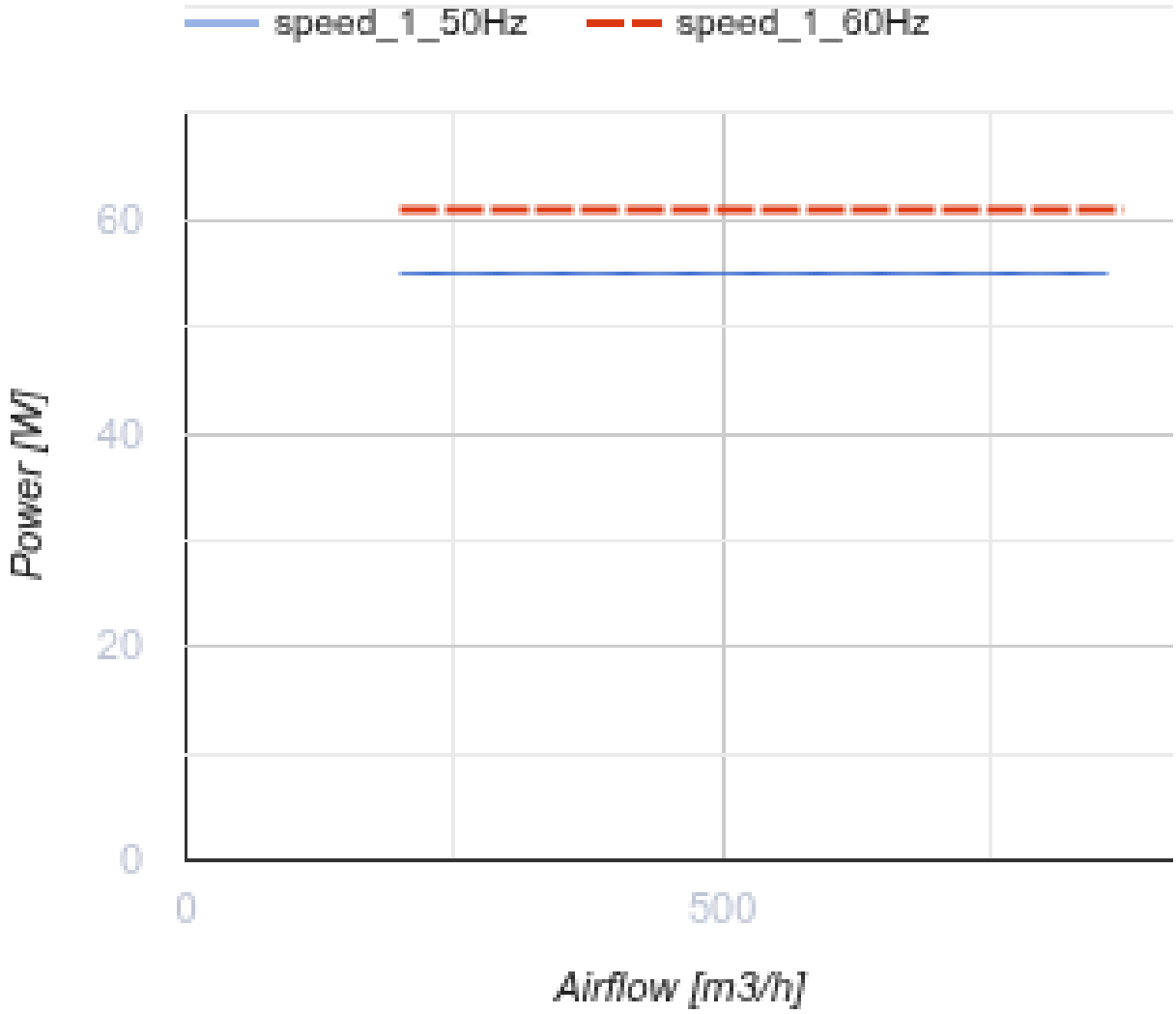

Abmessungen

ØD	ØD1	H	L	L1
208	345	280	425	330

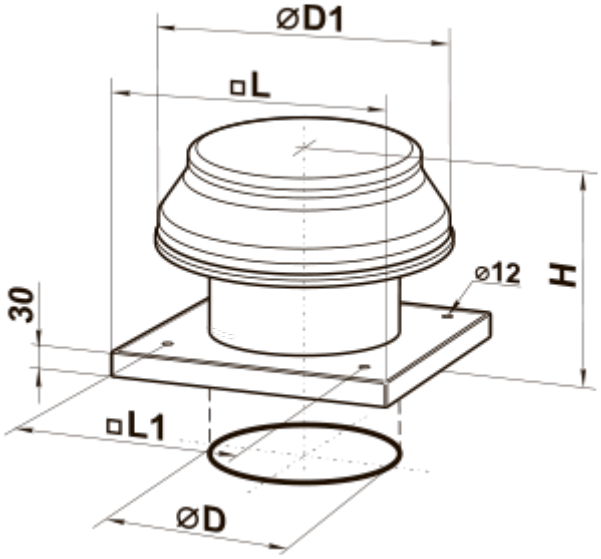

Zubehör

Trafo-Drehzahlregler

Produktname	Foto	Beschreibung
RSA5E-3,5-T		Drehzahlregelung von Einphasen-Ventilatoren durch eine stufenweise Drehzahlregelung der Elektromotoren
RSA5E-5,0-T		Drehzahlregelung von Einphasen-Ventilatoren durch eine stufenweise Drehzahlregelung der Elektromotoren
RSA5E-7,5-T		Drehzahlregelung von Einphasen-Ventilatoren durch eine stufenweise Drehzahlregelung der Elektromotoren

Zubehör für Dachventilatoren

Produktname	Foto	Beschreibung
RKV 220-225		Montagerahmen
RKVI 220-225		Montagerahmen mit einer 20 mm Mineralwolle-Dämmungsschicht wärme- und schallisoliert

Ecodesign

Warenzeichen	Vents
Modell	VOK 2E 200
Antriebsart	Externer MSD oder VSD
Typ des Wärmerückgewinnungssystems	Nicht vorhanden
Statischer Druck bei Nennvolumenstrom (Pa)	83
Maximale externe Leckagerate (%)	2.7
Statische Effizienz (%)	13.6
Anlagentyp	NRVU UVU
Effektive Eingangsleistung (kW)	0.065
Schallleistungspegel (dB(A))	70