# VOK 2E 200

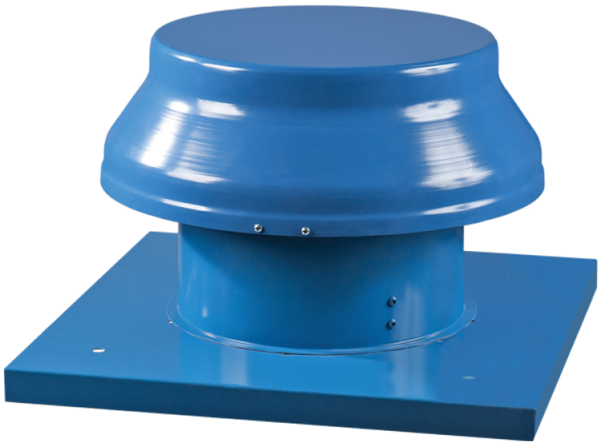

Horizontal ausblasende axiale Dachventilatoren im Stahlgehäuse

- Max. Förderleistung: 860
- Schalldruckpegel LpA @ 3 m: 50
- Motortyp: AC
- Laufradtyp: Axial
- Gehäusematerial: Coated steel

| | Maßeinheit | VOK 2E 200 |
|---|---|---|
| Luftkanalgröße | mm | 200 |
| Speed | - | 1 |
| Versorgungsspannung min | V | 220 |
| Versorgungsspannung max | V | 240 |
| Frequenz der Netzversorgung | Hz | 50/60 |
| Leistung | W | 55 |
| Stromaufnahme | A | 0.26 |
| Max. Förderleistung | $m^3/h$ | 860 |
| Schalldruckpegel LpA @ 3 m | dB(A) | 50 |
| Gewicht | kg | 5 |
| Fördermitteltemperatur max | °C | 60 |
| Fördermitteltemperatur min | °C | -30 |
| Schutzart | - | IP24 |
| Motorschutzart | - | IP44 |

## Abmessungen

| ØD | ØD1 | H | L | L1 |
|---|---|---|---|---|
| 208 | 345 | 280 | 425 | 330 |

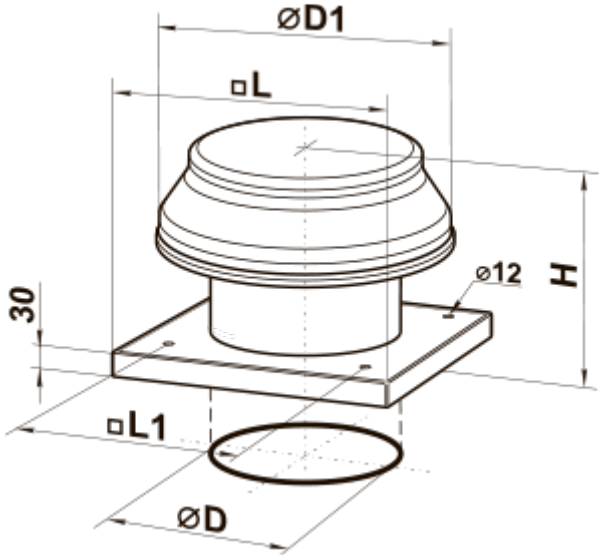
⌀D1
□L
⌀12
H
30
□L1
⌀D