VOK 4E 250

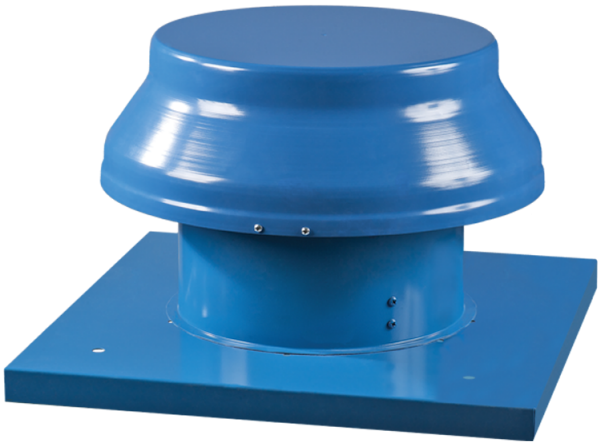

Horizontal ausblasende axiale Dachventilatoren im Stahlgehäuse

- Max. Förderleistung: 800
- Schalldruckpegel LpA @ 3 m: 55
- Motortyp: AC
- Laufradtyp: Axial
- Gehäusematerial: Coated steel

	Maßeinheit	VOK 4E 250
Luftkanalgröße	mm	250
Speed	-	1
Versorgungsspannung min	V	220
Versorgungsspannung max	V	240
Frequenz der Netzversorgung	Hz	50/60
Leistung	W	50
Stromaufnahme	A	0.22
Max. Förderleistung	m^3/h	800
Schalldruckpegel LpA @ 3 m	dB(A)	55
Gewicht	kg	7
Fördermitteltemperatur max	°C	60
Fördermitteltemperatur min	°C	-30
Schutzart	-	IP24
Motorschutzart	-	IP44

Abmessungen

ØD	ØD1	H	L	L1
262	405	280	425	330

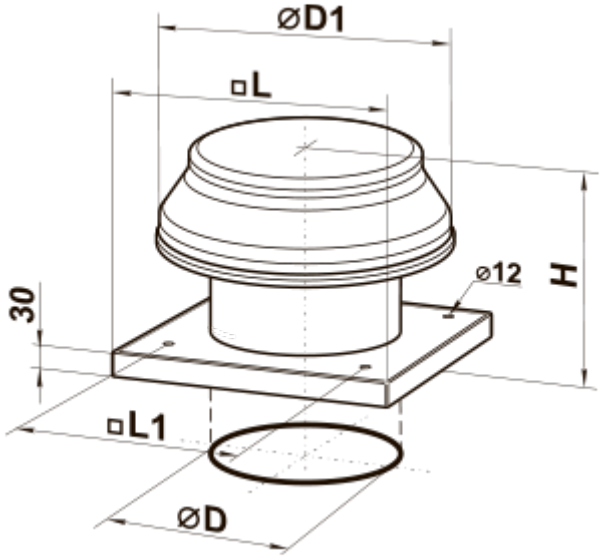
⌀D1
□L
⌀12
H
30
□L1
⌀D