VOK 4E 350

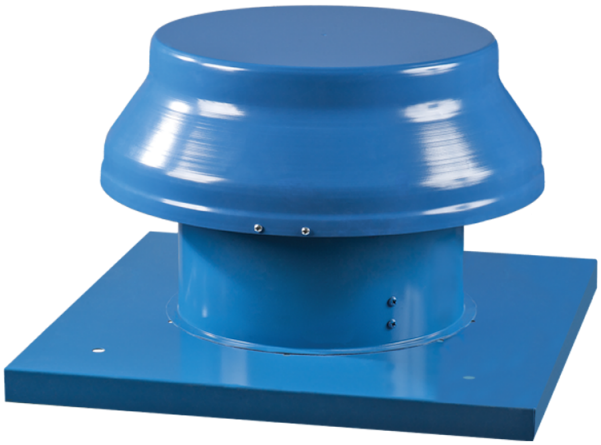

Horizontal ausblasende axiale Dachventilatoren im Stahlgehäuse

- Max. Förderleistung: 2500
- Schalldruckpegel LpA @ 3 m: 62
- Motortyp: AC
- Laufradtyp: Axial
- Gehäusematerial: Coated steel

	Maßeinheit	VOK 4E 350
Luftkanalgröße	mm	350
Speed	-	1
Versorgungsspannung min	V	220
Versorgungsspannung max	V	240
Frequenz der Netzversorgung	Hz	50/60
Leistung	W	140
Stromaufnahme	A	0.65
Max. Förderleistung	m^3/h	2500
Schalldruckpegel LpA @ 3 m	dB(A)	62
Gewicht	kg	12
Fördermitteltemperatur max	°C	60
Fördermitteltemperatur min	°C	-30
Schutzart	-	IP24
Motorschutzart	-	IP44

Abmessungen

ØD	ØD1	H	L	L1
364	555	350	655	535

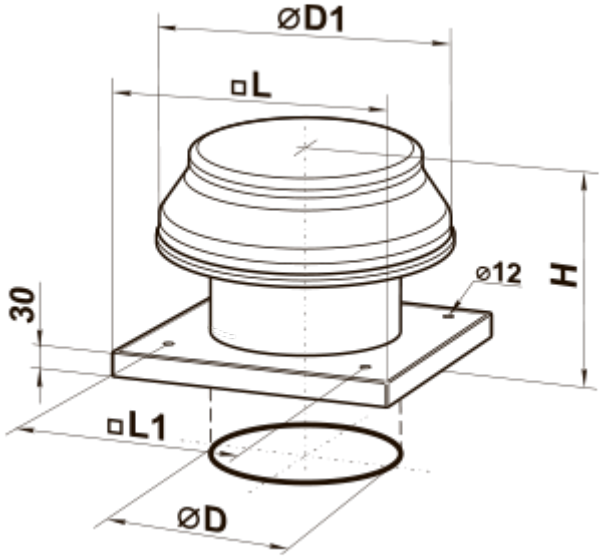
⌀D1
□L
⌀12
H
30
□L1
⌀D