VOK1 250

Axial-Dachventilatoren mit Aluminium-Laufrädern

- Schalldruckpegel LpA bei 3 m: 48
- Laufradtyp: Axial
- Gehäusematerial: Beschichteter Stahl

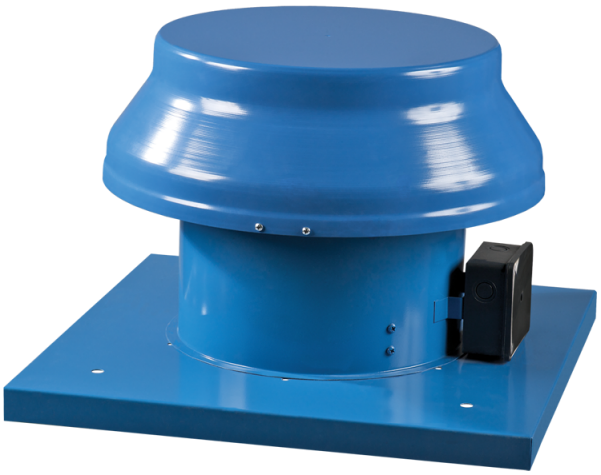

	Maßeinheit	VOK1 250
Stutzengröße	mm	250
Phasen	-	1
Minimale Versorgungsspannung	V	220
Maximale Versorgungsspannung	V	240
Netzfrequenz	Hz	50/60
Nennleistung	W	68
Stromaufnahme	A	0.48
Maximaler Volumenstrom bei 50 Hz	m³/h	1070
Drehzahl bei 50 Hz	-	1300
Schalldruckpegel LpA bei 3 m	dB(A)	48
Gewicht	kg	7.2
Maximale Fördermitteltemperatur	°C	40
Schutzart	-	IP24
Motorschutzart	-	IP44
Material des Laufrads	-	Aluminium
Größe	mm	250

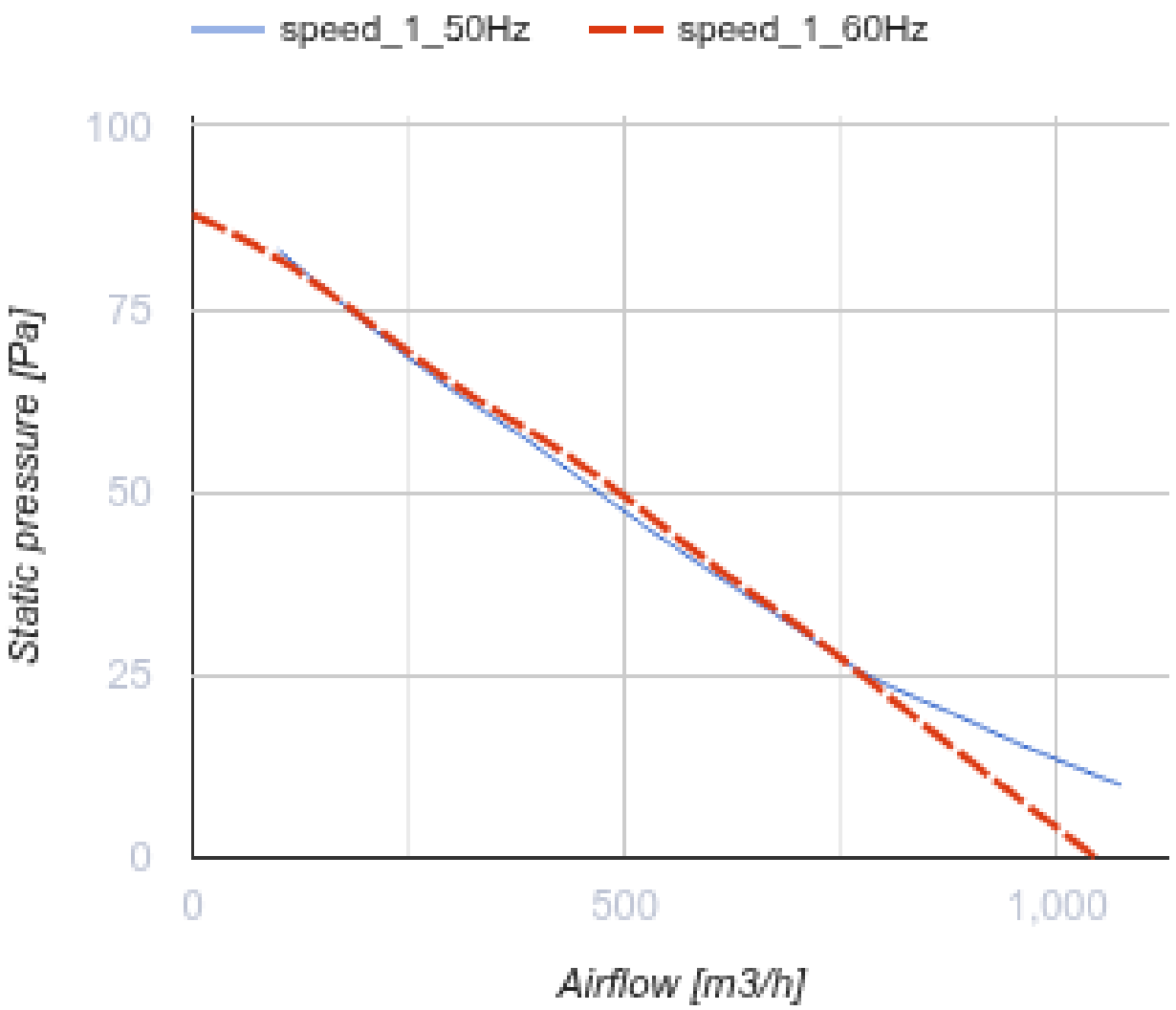
speed_1_50Hz
speed_1_60Hz
100
75
50
25
0
Static pressure [Pa]
0
500
1,000
Airflow [m3/h]

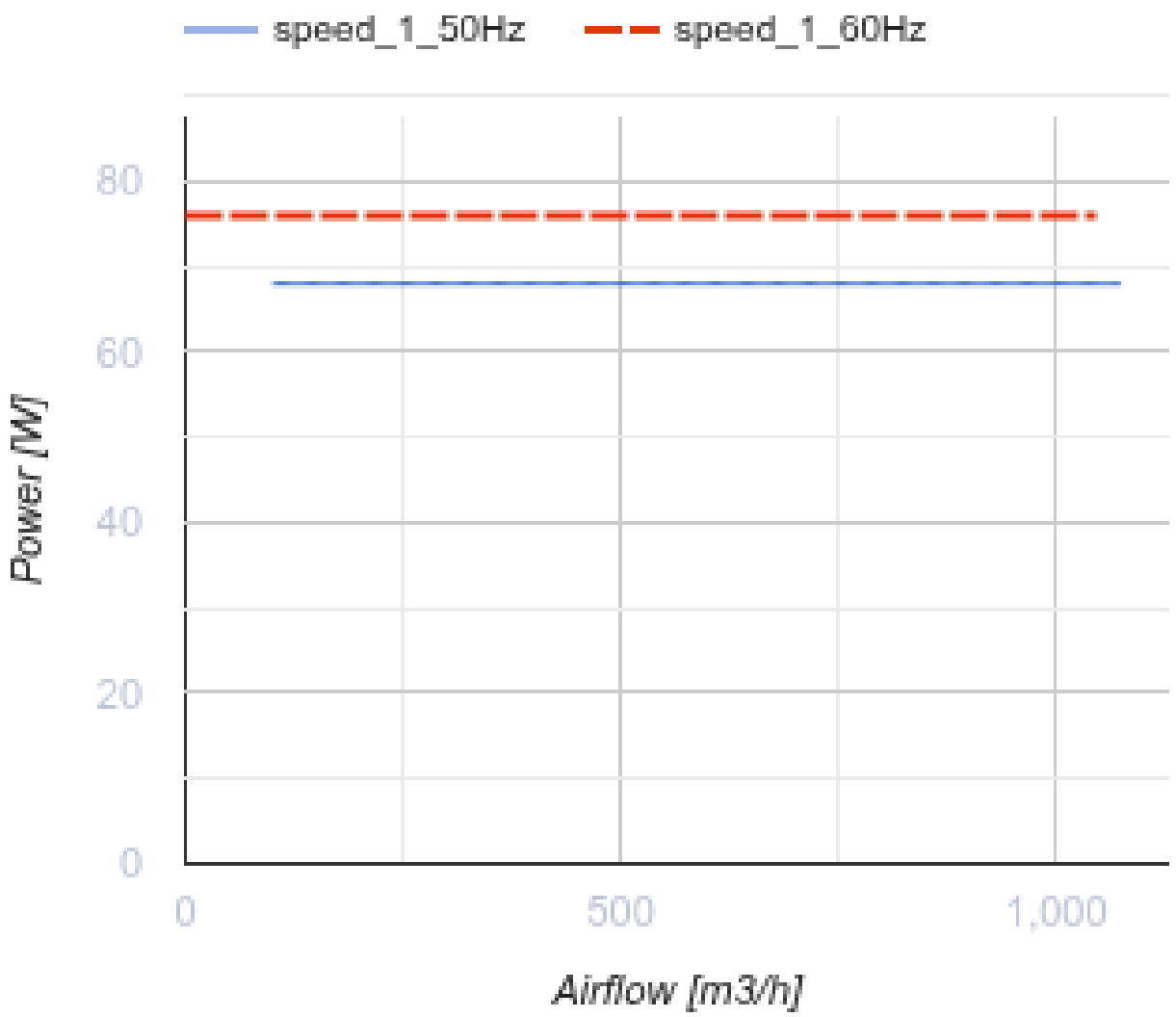

Abmessungen

ØD	ØD1	H	L	L1
262	405	300	425	330

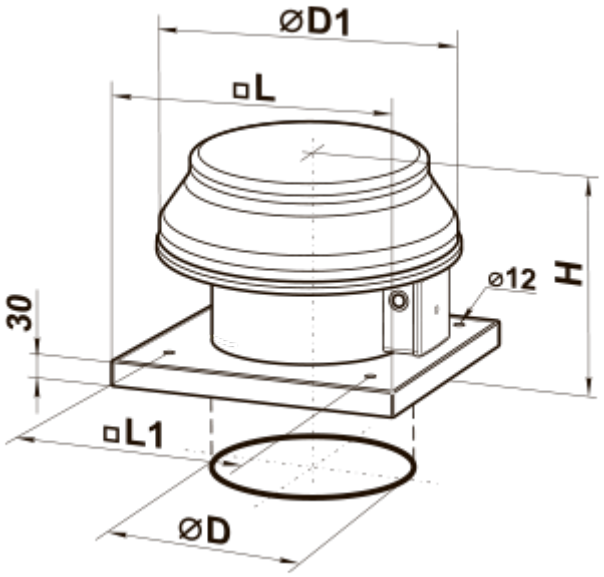

Zubehör

Trafo-Drehzahlregler

Produktname	Foto	Beschreibung
RSA5E-3,5-T		Drehzahlregelung von Einphasen-Ventilatoren durch eine stufenweise Drehzahlregelung der Elektromotoren
RSA5E-5,0-T		Drehzahlregelung von Einphasen-Ventilatoren durch eine stufenweise Drehzahlregelung der Elektromotoren
RSA5E-7,5-T		Drehzahlregelung von Einphasen-Ventilatoren durch eine stufenweise Drehzahlregelung der Elektromotoren

Zubehör für Dachventilatoren

Produktname	Foto	Beschreibung
RKV 250-315		Montagerahmen
RKVI 250-315		Montagerahmen mit einer 20 mm Mineralwolle-Dämmungsschicht wärme- und schallisoliert

Ecodesign

Warenzeichen	Vents
Modell	VOK1 250
Antriebsart	Externer MSD oder VSD
Typ des Wärmerückgewinnungssystems	Nicht vorhanden
Statischer Druck bei Nennvolumenstrom (Pa)	60
Maximale externe Leckagerate (%)	2.7
Statische Effizienz (%)	8
Effektive Eingangsleistung (kW)	0.073
Schallleistungspegel (dB(A))	68
Anlagentyp	NRVU UVU