VOK1 315

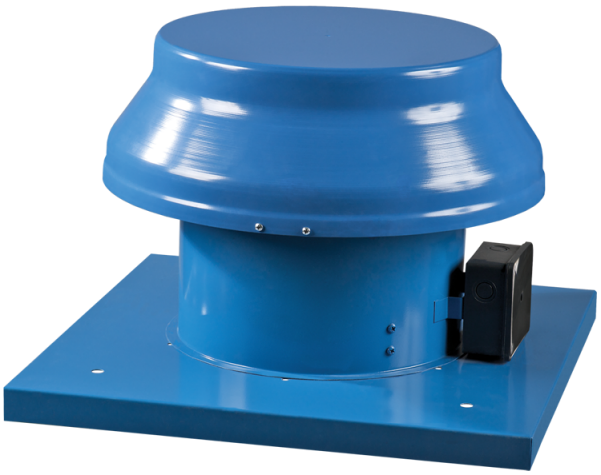

Horizontal ausblasende axiale Dachventilatoren im Stahlgehäuse

- Max. Förderleistung: 1700
- Schalldruckpegel LpA @ 3 m: 54
- Motortyp: AC
- Laufradtyp: Axial
- Gehäusematerial: Coated steel

	Maßeinheit	VOK1 315
Luftkanalgröße	mm	315
Speed	-	1
Versorgungsspannung min	V	220
Versorgungsspannung max	V	240
Frequenz der Netzversorgung	Hz	50/60
Leistung	W	110
Stromaufnahme	A	0.75
Max. Förderleistung	m^3/h	1700
Schalldruckpegel LpA @ 3 m	dB(A)	54
Gewicht	kg	11.5
Fördermitteltemperatur max	°C	40
Schutzart	-	IP24
Motorschutzart	-	IP44

Abmessungen

ØD	ØD1	H	L	L1
314	555	380	585	450

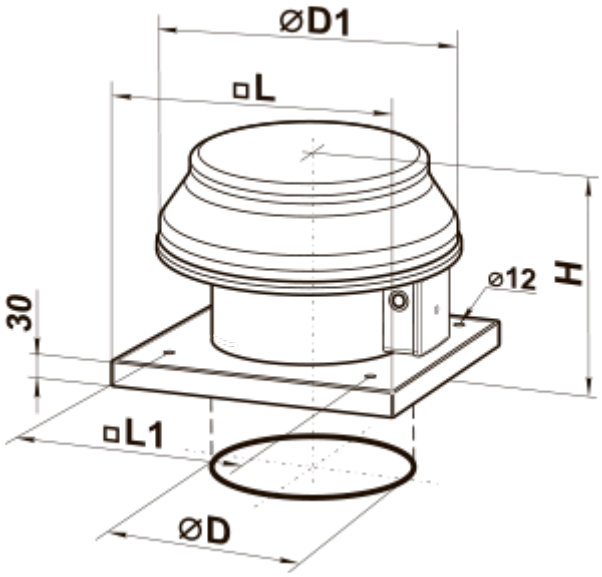
ØD1
□L
H
Ø12
30
□L1
ØD