VOK1 315

Axial-Dachventilatoren mit Aluminium-Laufrädern

- Schalldruckpegel LpA bei 3 m: 54
- Laufradtyp: Axial
- Gehäusematerial: Beschichteter Stahl

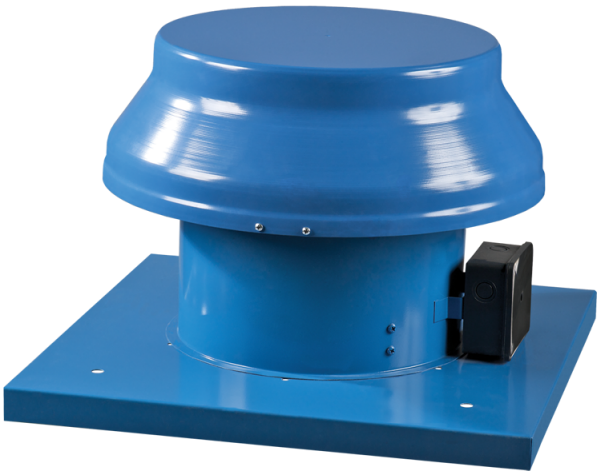

	Maßeinheit	VOK1 315
Stutzengröße	mm	315
Phasen	-	1
Minimale Versorgungsspannung	V	220
Maximale Versorgungsspannung	V	240
Netzfrequenz	Hz	50/60
Nennleistung	W	110
Stromaufnahme	A	0.75
Maximaler Volumenstrom bei 50 Hz	m³/h	1700
Drehzahl bei 50 Hz	-	1300
Schalldruckpegel LpA bei 3 m	dB(A)	54
Gewicht	kg	11.5
Maximale Fördermitteltemperatur	°C	40
Schutzart	-	IP24
Motorschutzart	-	IP44
Material des Laufrads	-	Aluminium
Größe	mm	315

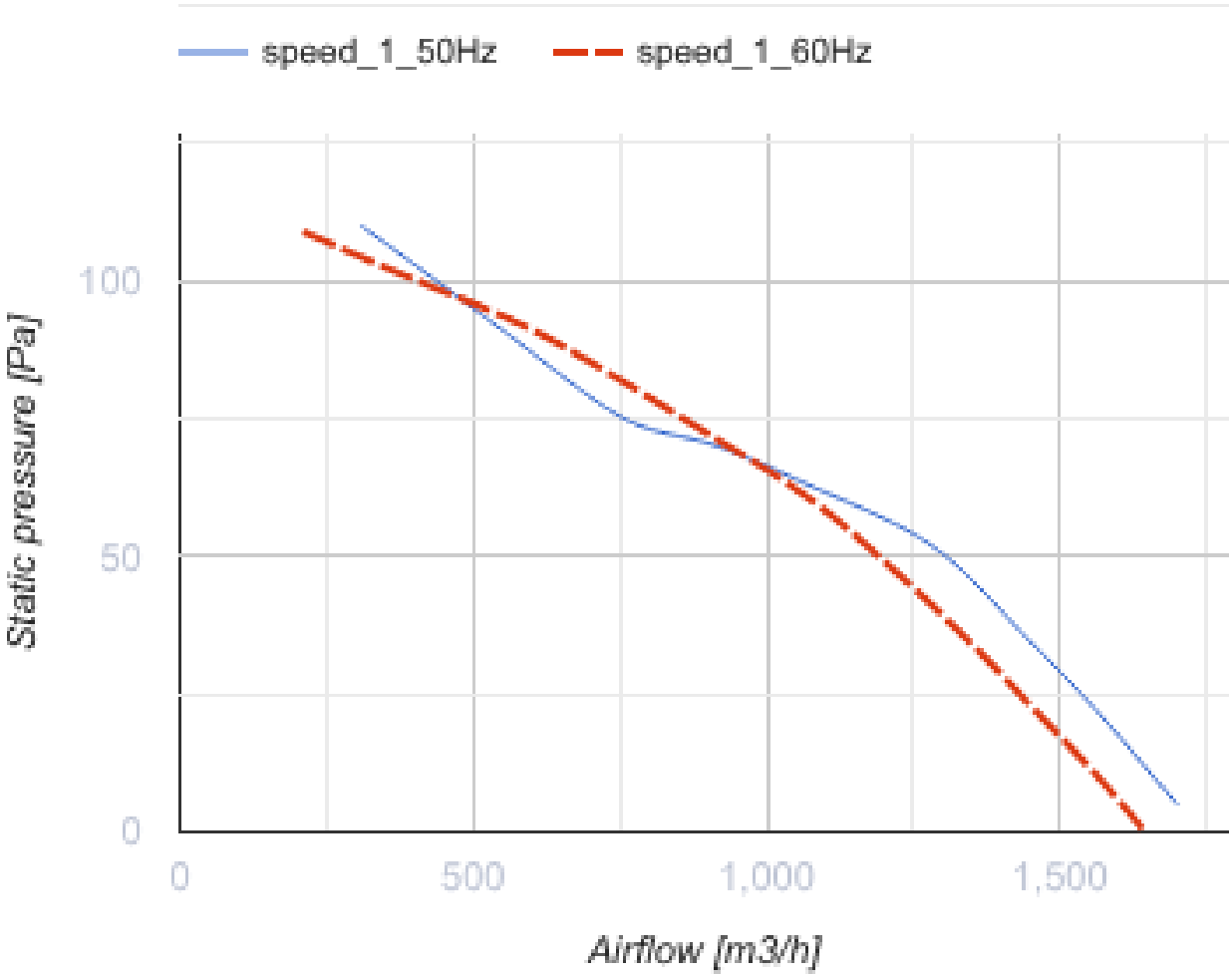
speed_1_50Hz
speed_1_60Hz
100
50
0
Static pressure [Pa]
0
500
1,000
1,500
Airflow [m3/h]

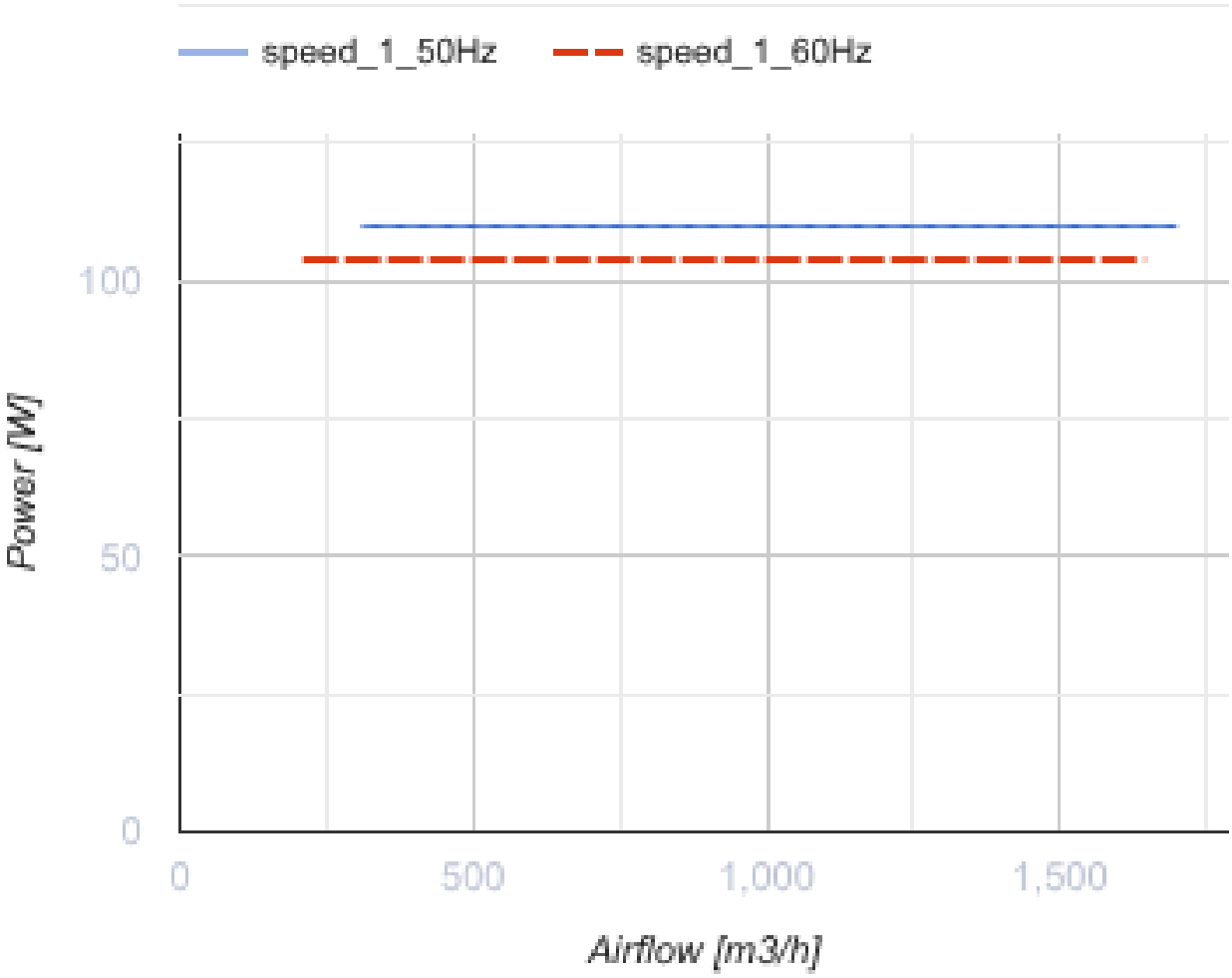

Abmessungen

ØD	ØD1	H	L	L1
314	555	380	585	450

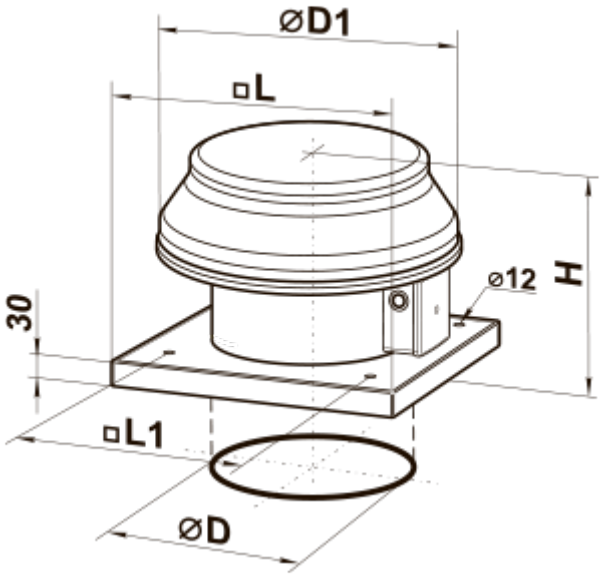

Zubehör

Trafo-Drehzahlregler

Produktname	Foto	Beschreibung
RSA5E-3,5-T		Drehzahlregelung von Einphasen-Ventilatoren durch eine stufenweise Drehzahlregelung der Elektromotoren
RSA5E-5,0-T		Drehzahlregelung von Einphasen-Ventilatoren durch eine stufenweise Drehzahlregelung der Elektromotoren
RSA5E-7,5-T		Drehzahlregelung von Einphasen-Ventilatoren durch eine stufenweise Drehzahlregelung der Elektromotoren

Zubehör für Dachventilatoren

Produktname	Foto	Beschreibung
RKV 250-315		Montagerahmen
RKVI 250-315		Montagerahmen mit einer 20 mm Mineralwolle-Dämmungsschicht wärme- und schallisoliert

Ecodesign

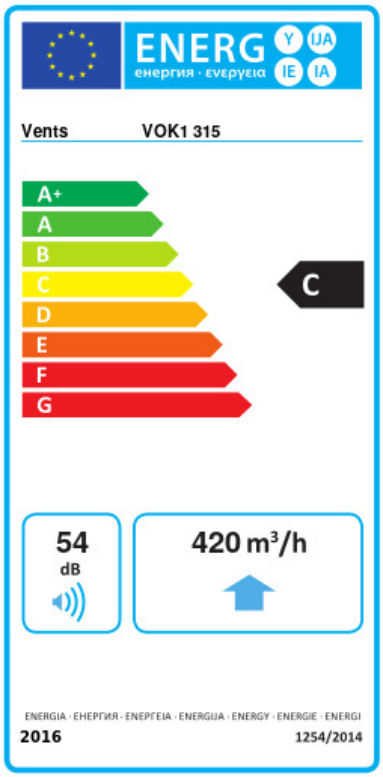

Warenzeichen	Vents					
Modell	VOK1 315					
Spezifischer Energieverbrauch (SEV) (kWh/(m²/a))	Kalt		Durchschnittlich		Warm	
	-52.6	A+	-25.6	C	-10.1	E
Typ des Lüftungsgeräts	Unidirektional					
Antriebsart	Drehzahlregelung					
Typ des Wärmerückgewinnungssystems	Nicht vorhanden					
Maximaler Luftvolumenstrom (m³/h)	420					
Elektrische Eingangsleistung (W)	110					
Referenzvolumenstrom (m³/s)	0.082					
Referenzdruckdifferenz (Pa)	50					
Spezifische Leistungsaufnahme (SPI) (W/(m³/h))	0.206					
Steuerungstypologie	Örtliche Bedarfssteuerung					
Maximale externe Leckagerate (%)	2.7					
Schallleistungspegel (dB(A))	54					
Anlagentyp	RVU UVU					
Jährlicher Stromverbrauch (JSV) (kWh/a)	Kalt		Durchschnittlich		Warm	
	109		109		109	
Jährliche Einsparung an Heizenergie (JEH) (kWh/a)	Kalt		Durchschnittlich		Warm	
	5536		2830		1280	