VP 100 K Q

Radiale Deckenventilatoren im Stahlgehäuse mit Kunststoff-Frontplatte

- Max. Förderleistung: 170
- Schalldruckpegel LpA @ 3 m: 42
- Motortyp: AC
- Laufradtyp: Centrifugal backward curved blades
- Gehäusematerial: Galvanized steel

	Maßeinheit	VP 100 K Q
Luftkanalgröße	mm	100
Speed	-	1
Versorgungsspannung min	V	230
Versorgungsspannung max	V	230
Frequenz der Netzversorgung	Hz	50/60
Leistung	W	58
Stromaufnahme	A	0.28
Max. Förderleistung	m^3/h	170
Schalldruckpegel LpA @ 3 m	dB(A)	42
Gewicht	kg	3.4
Fördermitteltemperatur max	°C	45
Fördermitteltemperatur min	°C	-25
Schutzart	-	IPX4

Abmessungen

ØD	B	H	H1	L
100	240	160	189	305

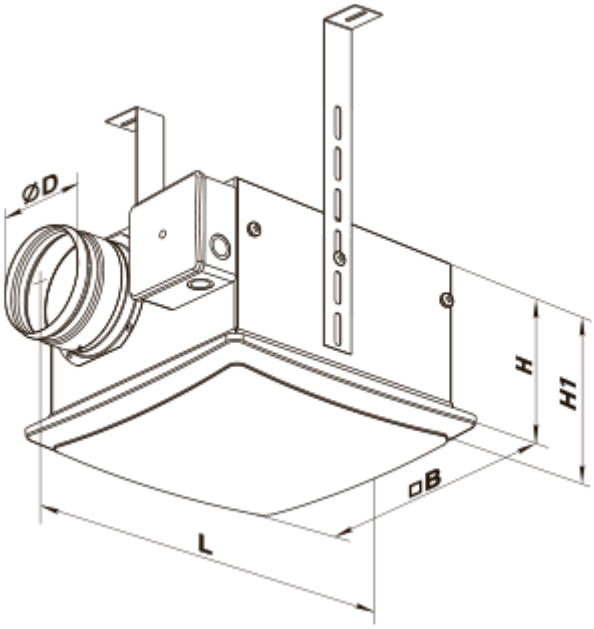
ØD
H
H1
□B
L