VP 100 K Q



Radial-Deckenventilatoren mit Metallgehäuse und Kunststoff-Frontplatten

• Schalldruckpegel LpA bei 3 m: 42
• Laufradtyp: Radiallaufrad mit rückwärts gekrümmten Schaufeln
• Gehäusematerial: Verzinkter Stahl

	Maßeinheit	VP 100 K Q
Stutzengröße	mm	100
Phasen	-	1
Minimale Versorgungsspannung	V	230
Maximale Versorgungsspannung	V	230
Netzfrequenz	Hz	50/60
Nennleistung	W	58
Stromaufnahme	A	0.28
Maximaler Volumenstrom bei 50 Hz	m³/h	170
Drehzahl bei 50 Hz	-	2300
Schalldruckpegel LpA bei 3 m	dB(A)	42
Gewicht	kg	3.4
Maximale Fördermitteltemperatur	°C	45
Minimale Fördermitteltemperatur	°C	-25
Schutzart	-	IPX4
Motorschutzart	-	IP44
Material des Laufrads	-	Plastik

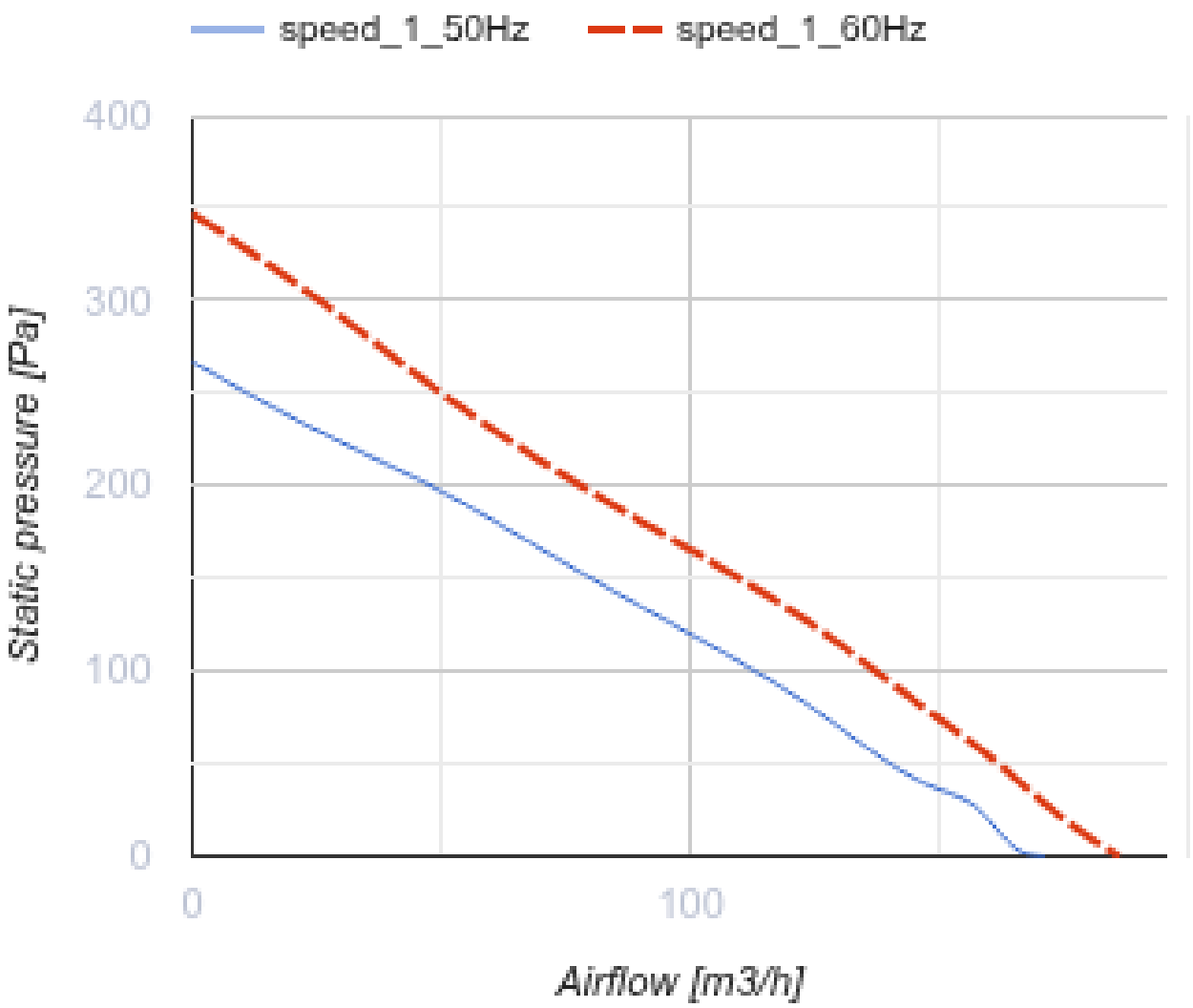
speed_1_50Hz
speed_1_60Hz
400
300
200
100
0
0
100
Static pressure [Pa]
Airflow [m3/h]

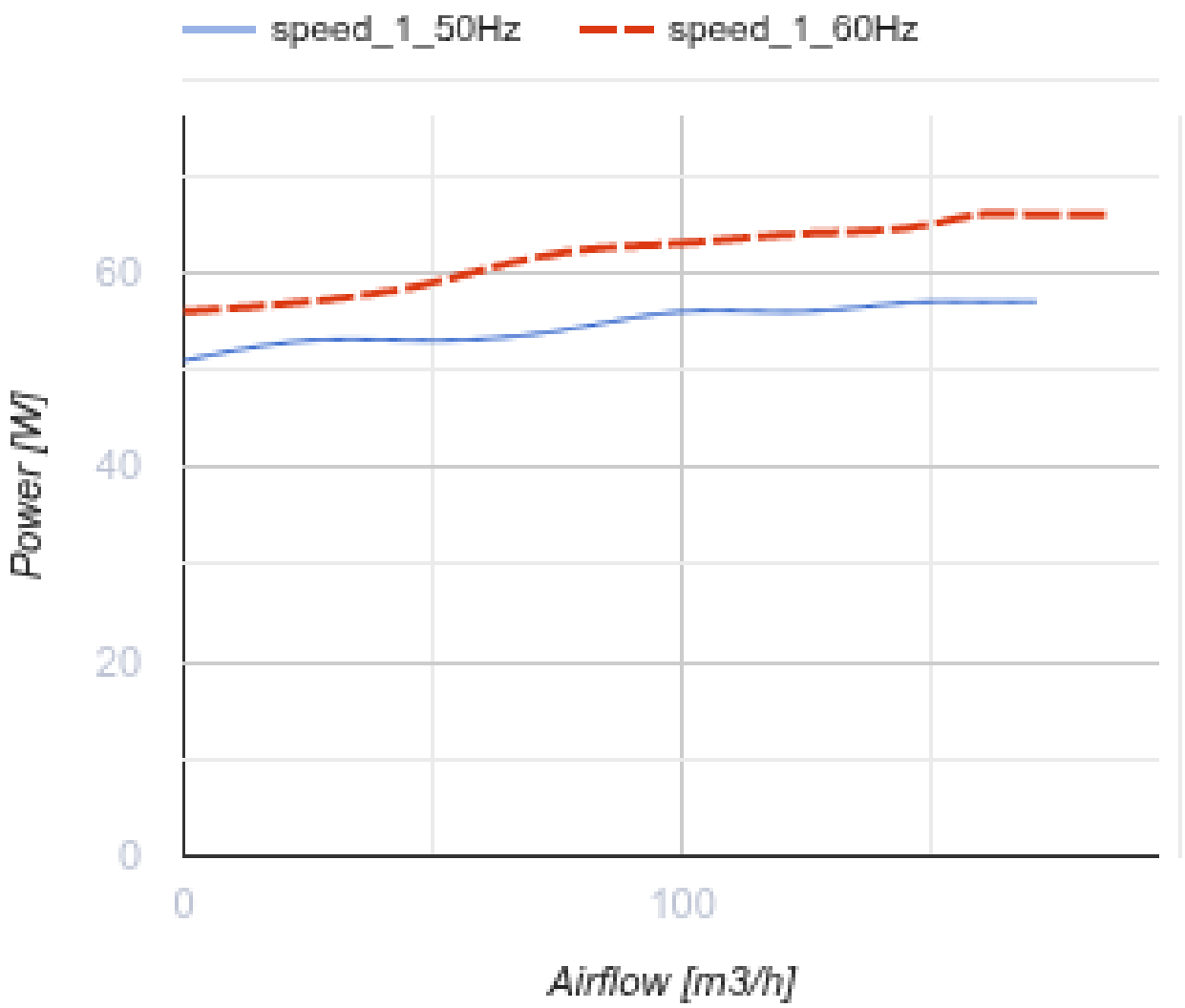

Abmessungen

ØD	B	H	H1	L
100	240	160	189	305

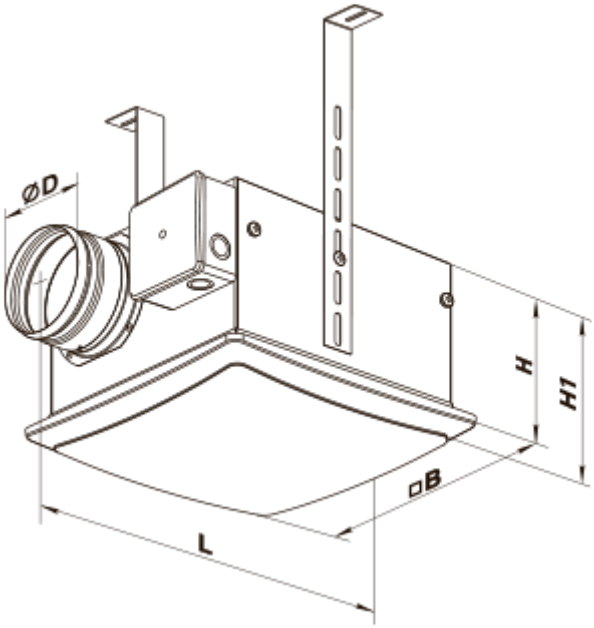
ØD
H
H1
□B
L

Ecodesign

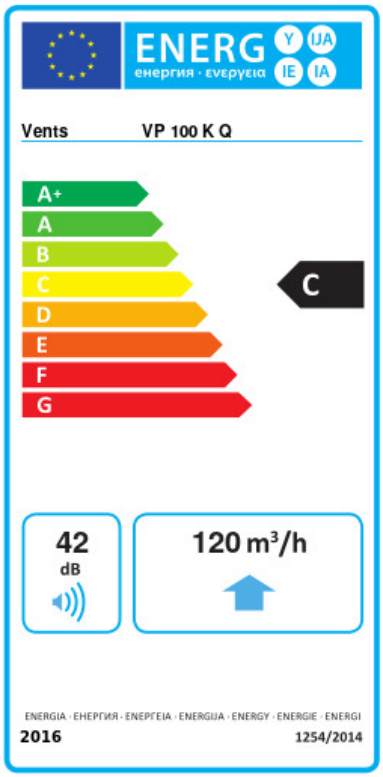

Warenzeichen	Vents					
Modell	VP 100 K Q					
Spezifischer Energieverbrauch (SEV) (kWh/(m²/a))	Kalt		Durchschnittlich		Warm	
	-50.5	A+	-23.4	C	-7.9	F
Typ des Lüftungsgeräts	Unidirektional					
Antriebsart	Drehzahlregelung					
Typ des Wärmerückgewinnungssystems	Nicht vorhanden					
Maximaler Luftvolumenstrom (m³/h)	120					
Elektrische Eingangsleistung (W)	56					
Referenzvolumenstrom (m³/s)	0.023					
Referenzdruckdifferenz (Pa)	50					
Spezifische Leistungsaufnahme (SPI) (W/(m³/h))	0.367					
Steuerungstypologie	Örtliche Bedarfssteuerung					
Maximale externe Leckagerate (%)	2.7					
Anlagentyp	RVU UVU					
Schallleistungspegel (dB(A))	42					
Jährlicher Stromverbrauch (JSV) (kWh/a)	Kalt		Durchschnittlich		Warm	
	194		194		194	
Jährliche Einsparung an Heizenergie (JEH) (kWh/a)	Kalt		Durchschnittlich		Warm	
	5536		2830		1280	