VP 100 K



Radial-Deckenventilatoren mit Metallgehäuse und Kunststoff-Frontplatten

• Schalldruckpegel LpA bei 3 m: 47
• Laufradtyp: Radiallaufrad mit rückwärts gekrümmten Schaufeln
• Gehäusematerial: Verzinkter Stahl
• Schutz gegen Luftrückstrom: Rückschlagklappe

	Maßeinheit	VP 100 K
Stutzengröße	mm	100
Phasen	-	1
Minimale Versorgungsspannung	V	230
Maximale Versorgungsspannung	V	230
Netzfrequenz	Hz	50/60
Nennleistung	W	61
Stromaufnahme	A	0.26
Maximaler Volumenstrom bei 50 Hz	m³/h	240
Drehzahl bei 50 Hz	-	2500
Schalldruckpegel LpA bei 3 m	dB(A)	47
Gewicht	kg	3.4
Maximale Fördermitteltemperatur	°C	50
Minimale Fördermitteltemperatur	°C	-25
Schutzart	-	IPX4
Motorschutzart	-	IP44
Material des Laufrads	-	Plastik

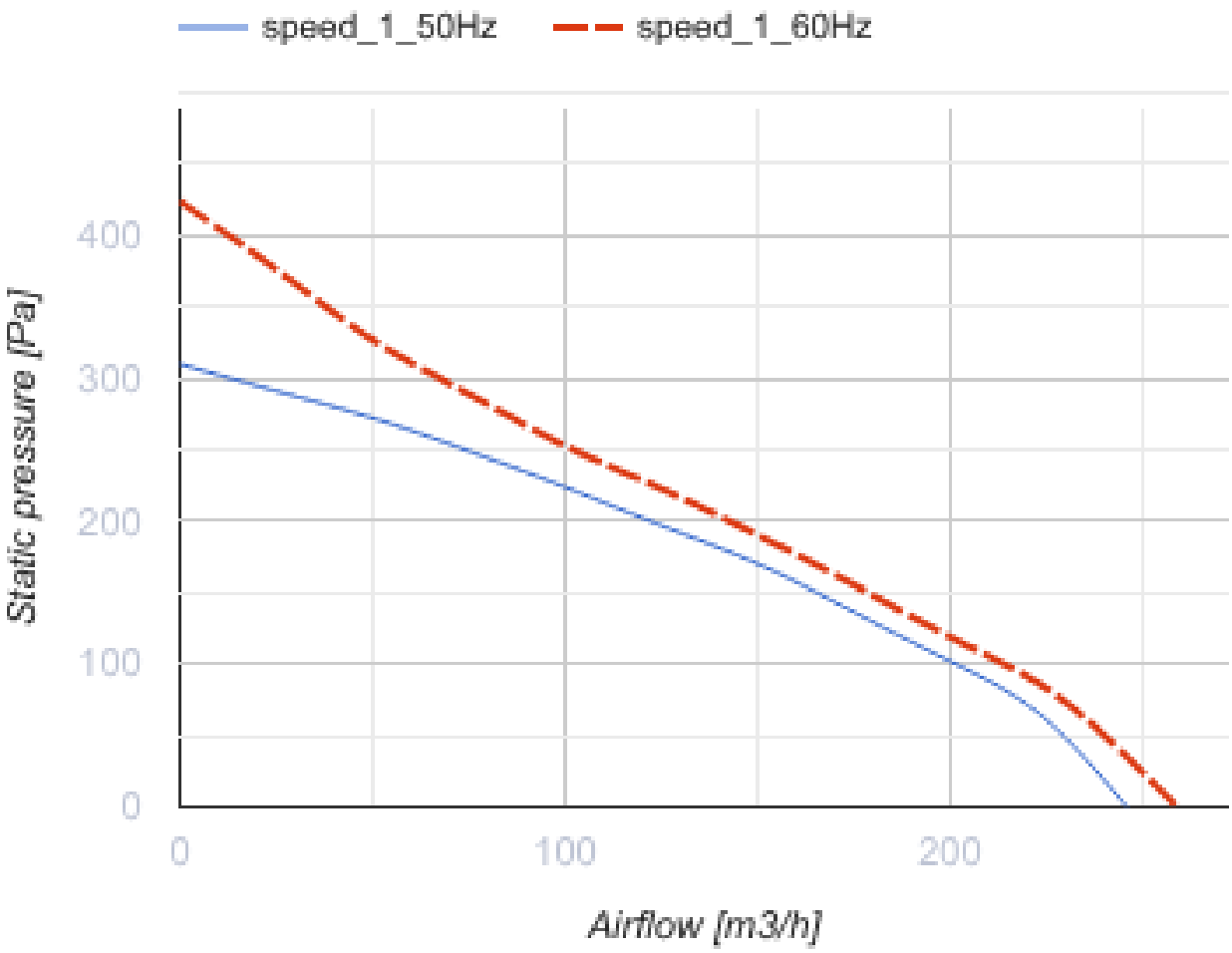
speed_1_50Hz
speed_1_60Hz
Static pressure [Pa]
400
300
200
100
0
0
100
200
Airflow [m3/h]

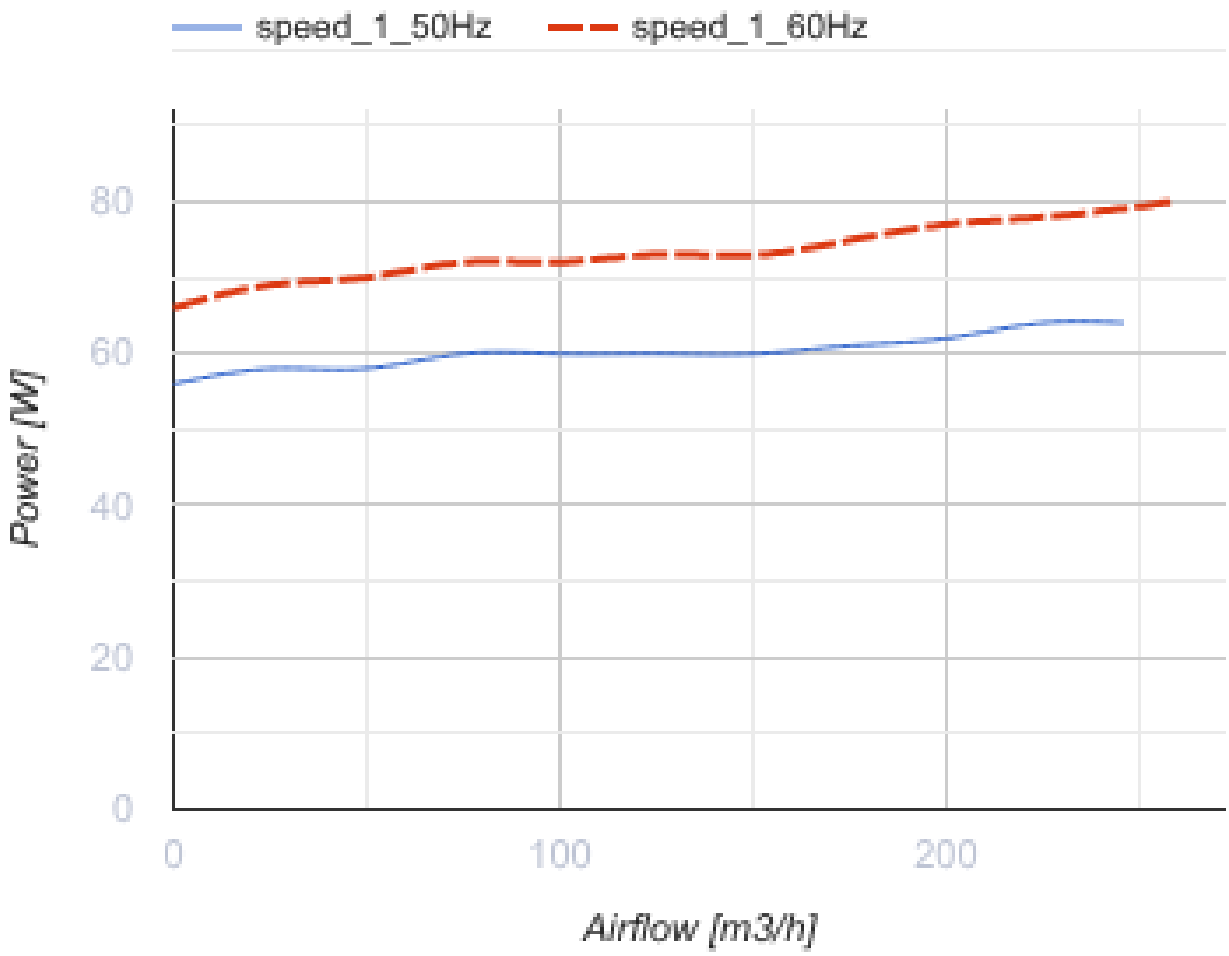

Abmessungen

ØD	B	H	H1	L
100	240	160	189	305

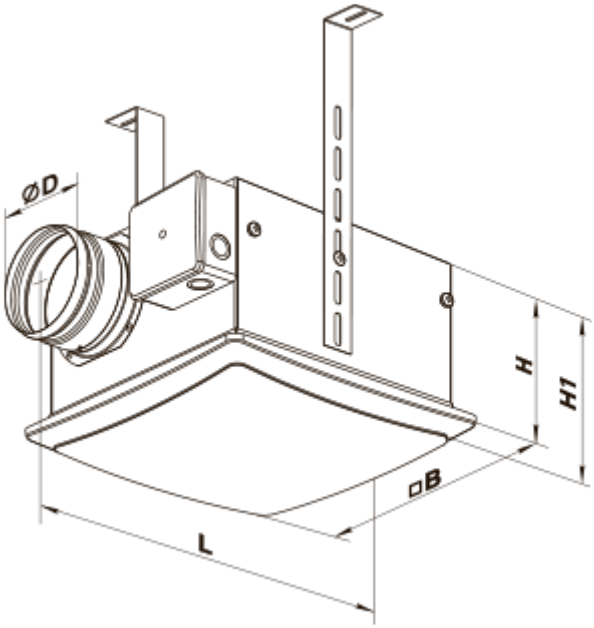
ØD
H
H1
□B
L

Ecodesign

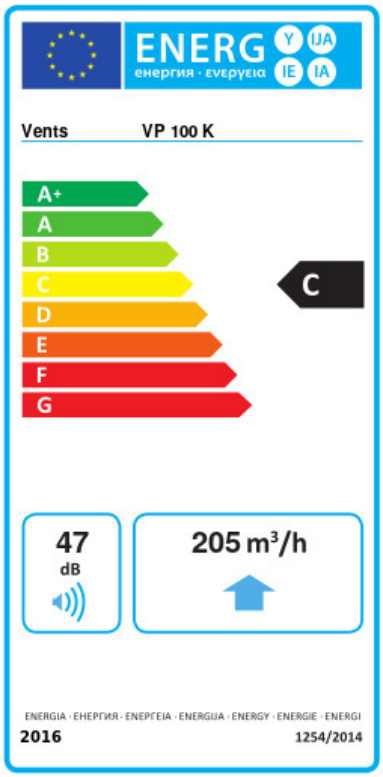

Warenzeichen	Vents					
Modell	VP 100 K					
Spezifischer Energieverbrauch (SEV) (kWh/(m²/a))	Kalt		Durchschnittlich		Warm	
	-52.3	A+	-25.2	C	-9.7	F
Typ des Lüftungsgeräts	Unidirektional					
Antriebsart	Drehzahlregelung					
Typ des Wärmerückgewinnungssystems	Nicht vorhanden					
Maximaler Luftvolumenstrom (m³/h)	205					
Elektrische Eingangsleistung (W)	61					
Referenzvolumenstrom (m³/s)	0.04					
Referenzdruckdifferenz (Pa)	50					
Spezifische Leistungsaufnahme (SPI) (W/(m³/h))	0.234					
Steuerungstypologie	Örtliche Bedarfssteuerung					
Maximale externe Leckagerate (%)	2.7					
Anlagentyp	RVU UVU					
Schallleistungspegel (dB(A))	47					
Jährlicher Stromverbrauch (JSV) (kWh/a)	Kalt		Durchschnittlich		Warm	
	124		124		124	
Jährliche Einsparung an Heizenergie (JEH) (kWh/a)	Kalt		Durchschnittlich		Warm	
	5536		2830		1280	