VP 125 K

Radiale Deckenventilatoren im Stahlgehäuse mit Kunststoff-Frontplatte

- Max. Förderleistung: 310
- Schalldruckpegel LpA @ 3 m: 48
- Motortyp: AC
- Laufradtyp: Centrifugal backward curved blades
- Gehäusematerial: Galvanized steel
- Rückströmungsschutz: Backdraft damper

	Maßeinheit	VP 125 K
Luftkanalgröße	mm	125
Speed	-	1
Versorgungsspannung min	V	230
Versorgungsspannung max	V	230
Frequenz der Netzversorgung	Hz	50/60
Leistung	W	61
Stromaufnahme	A	0.26
Max. Förderleistung	m^3/h	310
Schalldruckpegel LpA @ 3 m	dB(A)	48
Gewicht	kg	3.4
Fördermitteltemperatur max	°C	50
Fördermitteltemperatur min	°C	-25
Schutzart	-	IPX4
Motorschutzart	-	IP44

Abmessungen

ØD	B	H	H1	L
125	240	160	189	305

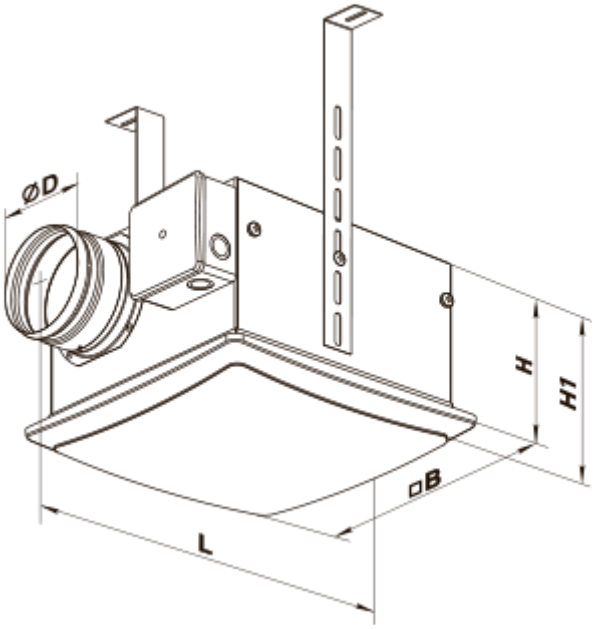
ØD
H
H1
□B
L