VP 150 K

Radiale Deckenventilatoren im Stahlgehäuse mit Kunststoff-Frontplatte

- Max. Förderleistung: 485
- Schalldruckpegel LpA @ 3 m: 52
- Motortyp: AC
- Laufradtyp: Centrifugal backward curved blades
- Rückströmungsschutz: Backdraft damper

	Maßeinheit	VP 150 K
Luftkanalgröße	mm	150
Speed	-	1
Versorgungsspannung min	V	230
Versorgungsspannung max	V	230
Frequenz der Netzversorgung	Hz	50/60
Leistung	W	112
Stromaufnahme	A	0.5
Max. Förderleistung	m^3/h	485
Schalldruckpegel LpA @ 3 m	dB(A)	52
Gewicht	kg	6.5
Fördermitteltemperatur max	°C	50
Fördermitteltemperatur min	°C	-25
Schutzart	-	IPX4
Motorschutzart	-	IP44

Abmessungen

D	B	H	H1	L
149	355	180	215	419

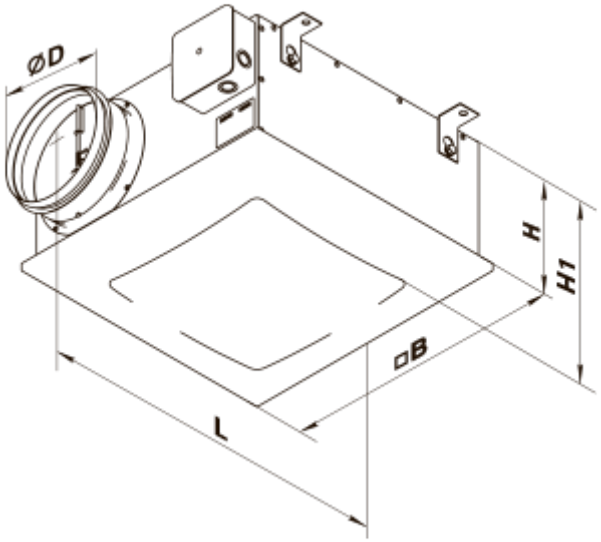
ØD
H
H1
□B
L