# VPA-1 315-9,0-3 LCD

Zuluftanlagen im kompakten schallund wärmeisolierten Gehäuse, mit Elektro-Heizregister



- Leistungsaufnahme des Nachheizregisters: 9000
- Schalldruckpegel LpA bei 3 m: 30
- Filter: G4
- Schallgedämmtes Gehäuse
- Nachheizregister: Elektrisch
- Steuerung: Fernbedienung
- Gehäusematerial: Verzinkter Stahl

| | Maßeinheit | VPA-1 315-9,0-3 LCD |
|---|---|---|
| Stutzengröße | mm | 315 |
| Phasen | - | 3 |
| Minimale Versorgungsspannung | V | 400 |
| Maximale Versorgungsspannung | V | 400 |
| Netzfrequenz | Hz | 50 |
| Nennleistung | W | 296 |
| Leistungsaufnahme des Nachheizregisters | W | 9000 |
| Stromaufnahme | A | 13 |
| Maximaler Volumenstrom bei 50 Hz | m³/h | 1250 |
| Drehzahl bei 50 Hz | - | 2720 |
| Schalldruckpegel LpA bei 3 m | dB(A) | 30 |
| Gewicht | kg | 60 |
| Filter | - | G4 |
| Maximale Fördermitteltemperatur | °C | 55 |
| Minimale Fördermitteltemperatur | °C | -25 |
| Maximale Lufttemperatur der Umgebung | °C | 40 |
| Schutzart | - | IP22 |
| Maximale Luftfeuchtigkeit der Umgebung | % | 80 |
| Motorschutzart | - | IP44 |

## Abmessungen

| ØD | B | B1 | H | L | L1 |
|---|---|---|---|---|---|
| 314 | 527 | 566.5 | 548 | 900 | 750 |

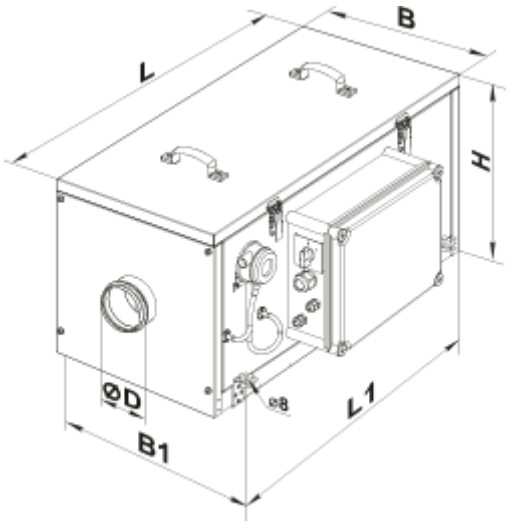


## Zubehör

### Für runde Kanäle

| Produktname | Foto | Beschreibung |
|---|---|---|
| SR 315/600 |  | Schalldämpfer aus verzinktem Stahl, gefüllt mit nicht brennbarem schallabsorbierendem Material |
| SR 315/900 |  | Schalldämpfer aus verzinktem Stahl, gefüllt mit nicht brennbarem schallabsorbierendem Material |
| SR 315/1200 |  | Schalldämpfer aus verzinktem Stahl, gefüllt mit nicht brennbarem schallabsorbierendem Material |
| SRF 315/600 |  | Schalldämpfer aus Aluminiumlegierung, gefüllt mit nicht brennbarem schallabsorbierendem Material |
| SRF 315/900 |  | Schalldämpfer aus Aluminiumlegierung, gefüllt mit nicht brennbarem schallabsorbierendem Material |
| SRF 315/2000 |  | Schalldämpfer aus Aluminiumlegierung, gefüllt mit nicht brennbarem schallabsorbierendem Material |

### Für runde Kanäle

| Produktname | Foto | Beschreibung |
|---|---|---|

| | | |
|---|---|---|
| KOM 315 |  | Rückschlagklappe mit federbelasteten Platten zur Absperrung des Luftstroms in runden Lüftungsrohren |
| KRV 315 |  | Luftklappen zur automatischen Luftstromregelung in runden Lüftungsrohren |

### Für runde Kanäle

| Produktname | Foto | Beschreibung |
|---|---|---|
| VVG 315 | 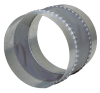 | Flexible Anti-Vibrations-Verbinder für Rundrohre |

### Sonstiges Zubehör

| Produktname | Foto | Beschreibung |
|---|---|---|
| SF 475x470x70 G4 |  | Panel filter G4 |