VPA 100-1,8-1 LCD

Zuluftanlagen im kompakten schallund wärmeisolierten Gehäuse, mit Elektro-Heizregister

- Leistungsaufnahme der Nachheizung: 1800
- Max. Förderleistung: 190
- Schalldruckpegel LpA @ 3 m: 27
- Filter: G4
- Schalldämmung
- Motortyp: AC
- Nachheizung: Electric
- Steuerung: Remote Control
- Gehäusematerial: Galvanized steel

	Maßeinheit	VPA 100-1,8-1 LCD
Luftkanalgröße	mm	100
Speed	-	1
Versorgungsspannung min	V	230
Versorgungsspannung max	V	230
Frequenz der Netzversorgung	Hz	50
Leistung	W	73
Leistungsaufnahme der Nachheizung	W	1800
Stromaufnahme	A	7.8
Max. Förderleistung	m^3/h	190
Schalldruckpegel LpA @ 3 m	dB(A)	27
Gewicht	kg	50
Filter	-	G4
Fördermitteltemperatur max	°C	55
Fördermitteltemperatur min	°C	-25
Ambientlufttemperatur, min	°C	0
Ambientlufttemperatur, max	°C	40
Umgebungsluftfeuchtigkeit, max	%	80
Schutzart	-	IP22
Motorschutzart	-	IP44

Abmessungen

ØD	B	B1	H	L	L1
99	382	421.5	408	800	647

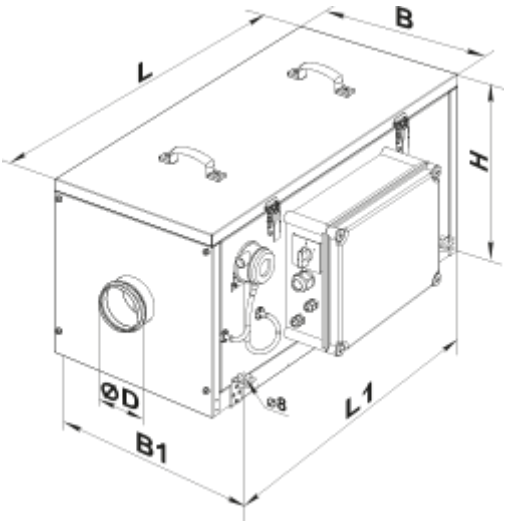

Zubehör

Für runde Kanäle

Produktname	Foto	Beschreibung
SR 100/600		Dämpfung der Geräuschen, die während des Betriebes der Lüftungsgeräte entstehen und sich in den Lüftungsrohre der Lüftungssysteme verbreiten
SR 100/900		Dämpfung der Geräuschen, die während des Betriebes der Lüftungsgeräte entstehen und sich in den Lüftungsrohre der Lüftungssysteme verbreiten
SR 100/1200		Dämpfung der Geräuschen, die während des Betriebes der Lüftungsgeräte entstehen und sich in den Lüftungsrohre der Lüftungssysteme verbreiten
SRF 100/600		Dämpfung der Geräuschen, die während des Betriebes der Lüftungsgeräte entstehen und sich in den Lüftungsrohre der Lüftungssysteme verbreiten
SRF 100/900		Dämpfung der Geräuschen, die während des Betriebes der Lüftungsgeräte entstehen und sich in den Lüftungsrohre der Lüftungssysteme verbreiten
SRF 100/2000		Dämpfung der Geräuschen, die während des Betriebes der Lüftungsgeräte entstehen und sich in den Lüftungsrohre der Lüftungssysteme verbreiten

Für runde Kanäle

Produktname	Foto	Beschreibung

KOM 100		Die Rückschlagklappe mit federbelasteten Platten ist zur Absperrung des Lüftungsrohres und zur Verhinderung von Luftrückstrom bei abgeschaltetem Lüftungssystem bestimmt
KRV 100		Der Schieber ist zur Absperrung der runden Lüftungsrohre bestimmt

Sonstiges Zubehör

Produktname	Foto	Beschreibung
VVG 100	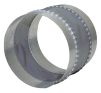	Elastische Vibrationsdämpfende Manschetten

Sonstiges Zubehör

Produktname	Foto	Beschreibung
SF 335x322x70 G4		Panel filter G4