VPA 100-1,8-1 LCD



Zuluftanlagen im kompakten schallund wärmeisolierten Gehäuse, mit Elektro-Heizregister

- Leistungsaufnahme des Nachheizregisters: 1800
- Schalldruckpegel LpA bei 3 m: 27
- Filter: G4
- Schallgedämmtes Gehäuse
- Nachheizregister: Elektrisch
- Steuerung: Fernbedienung
- Gehäusematerial: Verzinkter Stahl

	Maßeinheit	VPA 100-1,8-1 LCD
Stutzengröße	mm	100
Phasen	-	1
Minimale Versorgungsspannung	V	230
Maximale Versorgungsspannung	V	230
Netzfrequenz	Hz	50
Nennleistung	W	73
Leistungsaufnahme des Nachheizregisters	W	1800
Stromaufnahme	A	7.8
Maximaler Volumenstrom bei 50 Hz	m³/h	190
Drehzahl bei 50 Hz	-	2830
Schalldruckpegel LpA bei 3 m	dB(A)	27
Gewicht	kg	50
Filter	-	G4
Maximale Fördermitteltemperatur	°C	55
Minimale Fördermitteltemperatur	°C	-25
Maximale Lufttemperatur der Umgebung	°C	40
Schutzart	-	IP22
Maximale Luftfeuchtigkeit der Umgebung	%	80
Motorschutzart	-	IP44

Abmessungen

ØD	B	B1	H	L	L1
99	382	421.5	408	800	647

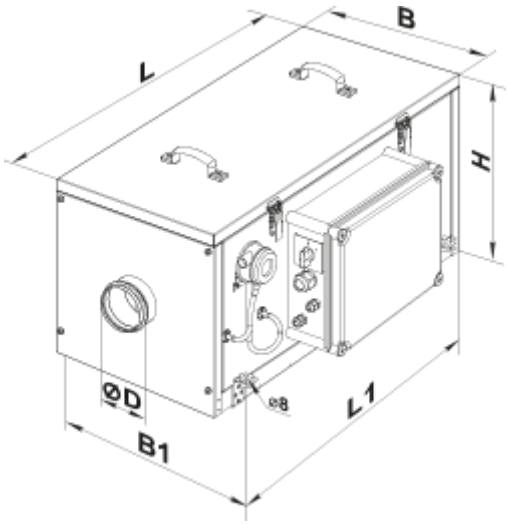

Zubehör

Für runde Kanäle

Produktname	Foto	Beschreibung
SR 100/600		Schalldämpfer aus verzinktem Stahl, gefüllt mit nicht brennbarem schallabsorbierendem Material
SR 100/900		Schalldämpfer aus verzinktem Stahl, gefüllt mit nicht brennbarem schallabsorbierendem Material
SR 100/1200		Schalldämpfer aus verzinktem Stahl, gefüllt mit nicht brennbarem schallabsorbierendem Material
SRF 100/600		Schalldämpfer aus Aluminiumlegierung, gefüllt mit nicht brennbarem schallabsorbierendem Material
SRF 100/900		Schalldämpfer aus Aluminiumlegierung, gefüllt mit nicht brennbarem schallabsorbierendem Material
SRF 100/2000		Schalldämpfer aus Aluminiumlegierung, gefüllt mit nicht brennbarem schallabsorbierendem Material

Für runde Kanäle

Produktname	Foto	Beschreibung

KOM 100		Rückschlagklappe mit federbelasteten Platten zur Absperrung des Luftstroms in runden Lüftungsrohren
KRV 100		Luftklappen zur automatischen Luftstromregelung in runden Lüftungsrohren

Für runde Kanäle

Produktname	Foto	Beschreibung
VVG 100	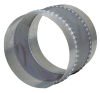	Flexible Anti-Vibrations-Verbinder für Rundrohre

Sonstiges Zubehör

Produktname	Foto	Beschreibung
SF 335x322x70 G4		Panel filter G4